PENTAIR

JUNG PUMPEN

PRODUKTKATALOG

AUSGABE 1 | ABWASSERTECHNIK

JUNG PUMPEN, STEINHAGEN

ZERTIFIZIERT NACH

DIN EN ISO 9001: 2015 (Qualität) • DIN EN ISO 14001: 2015 (Umwelt) • DIN EN ISO 50001: 2011 (Energie) • RL 2014/34/EU (Atex)

DAS FORUM

Geradlinigkeit und klassische Formensprache mit Offenheit und Transparenz spiegeln das Informations- und Kommunikationszentrum wider.

Auf über 900 m² Fläche werden in modernsten Tagungsräumen Seminare zu

– Haustechnik

– Abwassertechnik

– Druckentwässerungssystemen

– und praxisorientierten Themen angeboten.

Alle im Katalog aufgeführten Abbildungen, Konstruktions- und Maßänderungen sowie die erforderliche Wahl von Werkstoffen bleiben vorbehalten, wenn sie durch technischen Fortschritt bedingt sind oder der Verbesserung dienen. Abbildungen zeigen evtl. Zusatzausstattung.

JUNG PUMPEN INHALT

SCHMUTZWASSER

FLUTBOX
DRAINAGESET
SIMER 5
US
UB
SKS-SCHÄCHTE

US
SKS

ABWASSERPUMPEN

MULTICUT
MULTISTREAM
MULTIFREE

M

ABWASSERSCHÄCHTE

PKS 800
PKS 1000
PKS 1200-3000
AUSTAUSCHSET
SCHACHTEINBAUSÄTZE

PKS

DRUCKROHRSPÜLANLAGEN

BREEZE

BR

STEUERUNGEN

BASICLOGO
HIGHLOGO
NIVEAUGEBER
ALARMGEBER

JUNG PUMPEN ÜBERSICHT

SCHMUTZWASSERPUMPEN	Freier Durchgang	Typ	Seite
Erste-Hilfe-Set	10/20 mm	**Flutbox**	**7**
Drainageset	10 mm	**Drainageset**	**9**
Flachabsaugende Pumpe	2 mm	**Simer 5**	**13**
Schmutzwasserpumpen	10 mm	**US 62-251**	**17**
	30/40 mm	**US 73-253**	**23**
	50 mm	**US 75-155**	**29**
Heißwasserpumpen	30 mm	**US 73+103 HE (90°C)**	**35**
Schmutzwasserpumpen in explosionsgeschützer Ausführung	30 mm	**US 73+103 EX**	**41**
Baupumpen	10 mm	**UB 62-251**	**45**

Sammelschächte SKS	Typ	Seite
Zur Entsorgung von Schmutzwasser außerhalb von Gebäuden	**SKS 800**	**49**

JUNG PUMPEN

SCHMUTZWASSERPUMPEN - ZUORDNUNG ZUBEHÖR

Typ	Art. Nr.	US 62 102 73 103 E	US 62 102 73 103 D	US 151 E	US 151 D	U S 251 253 D	US 62 102 73 103 ES/ DS	US 151 ES/ DS	UB 62 102 152 251 ES/ DS	US 73 103 HE/ HES	US 73 Ex W	US 73 Ex D	US 103 Ex W	US 103 Ex D	US 152 153 E	US 152 153 D	US 152 153 ES/ DS	US 75 105 E	US 75 105 D	US 75 105 ES/ DS	US 155 E	US 155 D	US 155 ES/ DS
RÜCKSCHLAGKLAPPE R 40	**JP00317**	●	●				●				●	●	●	●	●	●	●						
RÜCKSCHLAGKLAPPE 1 1/2'' H	**JP44784**									●													
RÜCKSCHLAGKLAPPE R 50	**JP00326**			●	●	●		●										●	●	●	●	●	●
KUGELECKVENTIL KE 40	**JP44783**	●	●							●					●	●	●						
KUGELRÜCKSCHLAGVENTIL K 50	**JP44782**			●	●	●		●										●	●	●	●	●	●
DOPPELRÜCKSCHLAGKLAPPE DR40	**JP09155**	●	●								●	●	●	●	●	●							
ABSPERRSCHIEBER DN 40 PN 16	**JP44786**	●	●				●			●	●	●	●	●	●	●	●						
ABSPERRSCHIEBER DN 50 PN 16	**JP44787**			●	●	●		●										●	●	●	●	●	●
ELAST. VERBINDUNG 1 1/2''	**JP44777**	●	●				●				●	●	●	●	●	●	●						
ELAST. VERBINDUNG 2'' (63)	**JP44775**			●	●			●										●	●	●	●	●	●
SCHLAUCHSCHELLE 1 1/2''	**JP44763**	●	●				●				●	●	●	●	●	●	●						
SCHLAUCHSCHELLE 2''	**JP44764**			●	●			●										●	●	●	●	●	●
WINKEL 1 1/2''	**JP45953**	●	●				●			●	●	●	●	●	●	●	●						
WINKEL A4- 2''	**JP44771**			●	●			●	●									●	●	●	●	●	●
SCHWIMMER NIEDRIGE SCHALTHÖHE	**JP44795**						●			○							●			●			●
KETTE GEPRÜFT 2,5M 160 KG	**JP45901**	●	●	●	●	●	●	●	●	●	●	●	●	●	●	●	●	●	●	●	●	●	●
KETTE GEPRÜFT 5M 160 KG	**JP45902**	●	●	●	●	●	●	●	●	●	●	●	●	●	●	●	●	●	●	●	●	●	●
TRAGESCHLAUFE	**JP45168**	●	●	●	●	●	●	●	●	●	●	●	●	●	●	●	●	●	●	●	●	●	●
STANDFÜßE US 75-155	**JP40632**																	●	●	●	●	●	●
SIEBFUSS US 75-155	**JP45957**																	●	●	●	●	●	●
SYNTHETIC-SCHLAUCH 15 M	**JP00336**								●														
GLEITROHRSYSTEM GR 40	**JP25592**	●	●				●			●	●	●	●	●	●	●	●						
GLEITROHRSYSTEM GR 50	**JP25593**			●	●	●		●															
GLEITROHRSYSTEM GR 50S	**JP40740**																	●	●	●	●	●	●
KNICKSCHUTZ DRUCKSCHLAUCH	**JP25707**								●														
KUPPLUNGSSCHLÜSSEL	**JP25708**								●														
ALARMGEBER AG3	**JP44891**						●	●		●							●			●			●
ALARMGEBER AG10	**JP44892**						●	●		●							●			●			●
WASCHMASCHINENSTOPP AW3	**JP44895**	●	●	●	●	●	●	●		●					●	●	●	●	●	●	●	●	●
NE 1, LEITUNG 3 M	**JP16710**	●													■			●			■		
NE 2, LEITUNG 9,5 M	**JP16711**	●													■			●			■		
ND 1, LEITUNG 3 M	**JP16712**		●													■			●			■	
ND 3, LEITUNG 9,5 M	**JP16713**		●													■			●			■	
NE 1A. LEITUNG 3 M, ALARM	**JP16714**	●													■			●			■		
NE 2A, LEITUNG 9,5 M, ALARM	**JP16715**	●													■			●			■		
ND 1A, LEITUNG 3 M, ALARM	**JP16716**		●													■			●			■	
ND 3A, LEITUNG 9,5 M, ALARM	**JP16717**		●													■			●			■	
NE 1A H, HEIßWASSER, ALARM	**JP24766**									□													
NE 2A H, HEIßWASSER, ALARM	**JP24767**									□													
GEGENGEWICHT TAUCHSCHALTER	**JP44803**	●	●							□					■	■		●	●				
BASICLOGO BD 00 E	**JP45735**	●								□								●					
BASICLOGO BD 610 EC	**JP45743**			●																			
BASICLOGO BD 00	**JP45993**		●																●				

□ nur 73 HE/103 HE ○ nur 73 HES/103 HES ■ nur in Verbindung mit Motorschutzstecker

JUNG PUMPEN

SCHMUTZWASSERPUMPEN - ZUORDNUNG ZUBEHÖR

Typ	Art. Nr.	US 62 102 73 103 E	US 62 102 73 103 D	US 151 E	US 151 D	U S 251 253 D	US 62 102 73 103 ES/ DS	US 151 ES/ DS	UB 62 102 152 251 ES/ DS	US 73 103 HE/ HES	US 73 Ex W	US 73 Ex D	US 103 Ex W	US 103 Ex D	US 152 153 E	US 152 153 D	US 152 153 ES/ DS	US 75 105 E	US 75 105 D	US 75 105 ES/ DS	US 155 E	US 155 D	US 155 ES/ DS
BASICLOGO BD 25	**JP45737**				●											●						●	
BASICLOGO BD 46	**JP45739**					●																	
SMART HOME FTJP	**JP47209**	●	●	●	●	●										●		●	●			●	
TAUCHSCHALTERPAKET B	**JP16725**	●	●	●	●	●									●	●		●	●		●	●	
TAUCHSCHALTERPAKET BMG	**JP16726**	●	●	●	●	●									●	●		●	●		●	●	
TAUCHSCHALTERPAKET BH	**JP24768**									□													
TAUCHSCHALTERPAKET BHMG	**JP24769**									□													
DICHTUNGSKONTROLLE DKG	**JP44900**	●	●	●	●	●	●	●							●	●	●	●	●	●	●	●	●
DICHTUNGSKONTROLLE DKG EX	**JP00249**										●	●	●	●									
BASICLOGO AD 4 EXW	**JP25901**										●												
BASICLOGO AD 8 EXW	**JP25902**												●										
BASICLOGO AD 23 EX	**JP09754**											●											
BASICLOGO AD 25 EX	**JP09683**													●									
HILFSSCHALTGERÄT EXH-A	**JP16720**										●	●	●	●									
TAUCHSCHALTERPAKET AMG	**JP16719**										●	●	●	●									
BASICLOGO BD 23 EX	**JP09755**											●											
BASICLOGO BD 25 EX	**JP09681**													●									
HILFSSCHALTGERÄT EXH-B	**JP00295**											●		●									
TAUCHSCHALTERPAKET BMG	**JP16726**											●		●									
TROCKENLAUFSCHUTZ FÜR US EX	**JP44603**										●	●	●	●									
SCHUKO-MOTORSCHUTZSTECKER	**JP44753**														●						●		
CEE-MOTORSCHUTZ 2,5 - 4,0 A	**JP44754**															●						●	
SCHUKO-MOTORSCHUTZSTECKER	**JP40264**			●																			
CEE-MOTORSCHUTZ 2,8 - 4,0 A	**JP44750**				●																		
CEE-MOTORSCHUTZ 4,0 - 6,0 A	**JP44751**					●																	
AKKU 9 V	**JP44850**	●	●	●	●	●	●	●		●	●	●	●	●	●	●	●	●	●	●	●	●	●

□ nur 73 HE/103 HE ○ nur 73 HES/103 HES ■ nur in Verbindung mit Motorschutzstecker

JUNG PUMPEN

ABWASSERSCHÄCHTE SKS 800 - ZUORDNUNG ZUBEHÖR

Typ	Art.Nr.	SKS-B 800-(D)32	SKS-B 800-(D)50
ABDECKUNG, KL. A	**JP46437**	•	•
AUSHEBESCHLÜSSEL FÜR KL. A	**JP44969**	•	•
ABDECKUNG, KL. B	**JP44972**	•	•
LÜFTUNGSROHR	**JP44858**	•	•
AUFLAGERING	**JP44975**	•	•
VERSCHRAUBUNG D40 - 1¼"	**JP44796**	•	
VERSCHRAUBUNG D50 - 1¼"	**JP44797**	•	
VERSCHRAUBUNG D63 - 1¼"	**JP44798**	•	
VERSCHRAUBUNG D63 - 2"	**JP45950**		•
SCHACHTVERLÄNGERUNG PSV-A/B 375	**JP46429**	•	•
SCHACHTVERLÄNGERUNG PSV-A 855	**JP46430**	•	•
SCHACHTVERLÄNGERUNG PSV-A 1335	**JP46431**	•	•
GLEITROHRVERLÄNGERUNG	**JP46439**	•	•
GLEITROHRVERLÄNGERUNG SKS-32	**JP48067**	•	
GLEITROHRVERLÄNGERUNG SKS-50	**JP48065**		•
GLEITROHRVERLÄNGERUNG SKS-D32	**JP48068**	•	
GLEITROHRVERLÄNGERUNG SKS-D50	**JP48066**		•
BEDIENSCHLÜSSEL F. VERLÄNGERUNG	**JP46438**	•	•
REDUZIERMUFFE 1½" AUF 2"	**JP48069**		•

JUNG PUMPEN GmbH · 33803 Steinhagen · Tel. (05204) 17-0 · Fax (05204) 80368 · info@jung-pumpen.de · www.jung-pumpen.de

JUNG PUMPEN FLUTBOX
KELLERENTWÄSSERUNGSPUMPEN

- Mit leistungsstarker Kellerentwässerungspumpe U5KS
- Pumpe mit Motormantelkühlung für aufgetauchten Betrieb
- Schneller, einfacher Schlauchanschluss durch C-Kupplung
- Schwimmerarretierung für Dauerbertrieb
- Wandaufhängung für Lagerung

EINSATZ

Die Flutbox ist ein Erste-Hilfe-Set zur Kellerentwässerung im Notfall. Einfach die Pumpe samt Tragekorb auf den Boden stellen und das Wasser schnell und zuverlässig über den 12,5 m Feuerwehrschlauch (Ø 52 mm) hinauspumpen.

Bei arretiertem Schwimmer fördert die Pumpe bis zu einem Restwasserstand von 35 mm. Wird die Pumpe ohne Tragekorb und ohne Siebfuß mit Schwimmerarretierung eingesetzt, fördert sie bis 6 mm Restwasserstand.

Die U5KS ist unabhängig vom Tragekorb sowohl stationär als auch transportabel im Haus und Garten einsetzbar. Bei abgenommenem Siebfuß kann der freie Durchgang von 20 mm komplett genutzt werden.

LEISTUNG

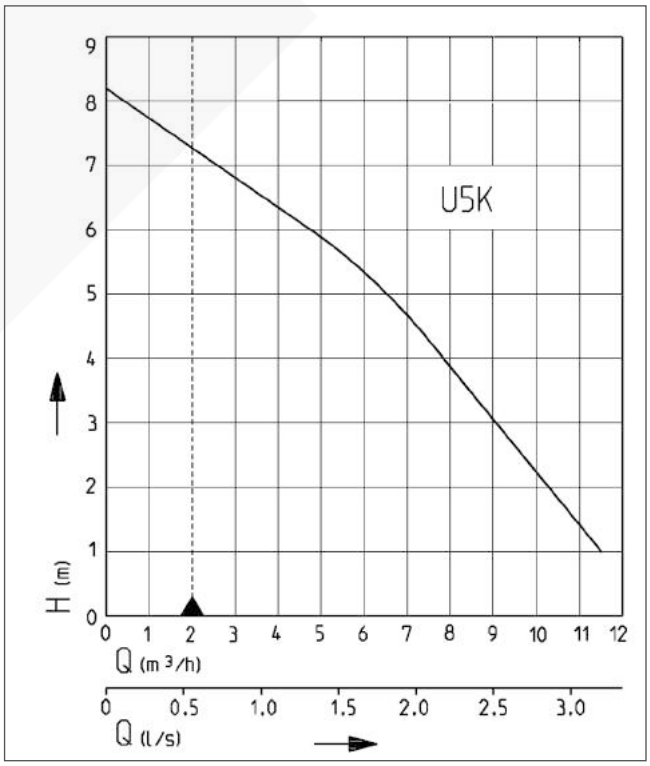

Typ	Förderhöhe H [m]	1	2	3	4	5	6	7
Flutbox	Fördermenge Q [m³/h]	11,5	10,5	9,0	7,5	6,5	4,5	2,5

Konstruktionsänderungen vorbehalten - Leistungstoleranz nach ISO 9906

Entsprechend EN 12056 muss die Mindestfließgeschwindigkeit in der Druckleitung 0,7 m/s betragen. Diese Vorgabe ist als Einsatzgrenze (gestrichelt) im Q-H-Diagramm eingezeichnet.

JUNG PUMPEN FLUTBOX
KELLERENTWÄSSERUNGSPUMPEN

LIEFERUMFANG

1 Kellerentwässerungspumpe U5KS, 1 Feuerwehrschlauch 12,5 m mit C-Kupplung (C52), 1 Tragekorb mit integrierter Pumpenfixierung, 1 Schwimmerarretierung.

MECHANISCHE DATEN

Pumpe	vertikal einstufig	Welle	Edelstahl
Freier Durchgang	20 mm	Laufrad	Freistromrad, GFK
Lager	Kugellager, fettgeschmiert	Motorgehäuse	Edelstahl
Dichtung motorseitig	Wellendichtring	Pumpengehäuse	GFK
Ölkammer	ja	Überflutbar	ja
Dichtung mediumseitig	2-fach Wellendichtring	Druckabgang	C-Kupplung
Trockenlaufsicher	ja	Gewicht	11 kg

ELEKTRISCHE DATEN

Schaltung	mit Schaltautomatik	Adern	3G1,0
Spannung	1/N/PE~230 V	Schutzart	IP 68
Motorleistung P1	0,52 kW	Isolierstoffklasse	B
Motorleistung P2	0,38 kW	Wicklungsthermostat	ja
Strom	2,3 A	Motorschutz	integriert
Netzleitung	10m H07RN-F	Stecker	Schuko

FLUTBOX

Typ	**Art.-Nr.**
Flutbox	**JP09479**

Hauptmaße Flutbox (mm)

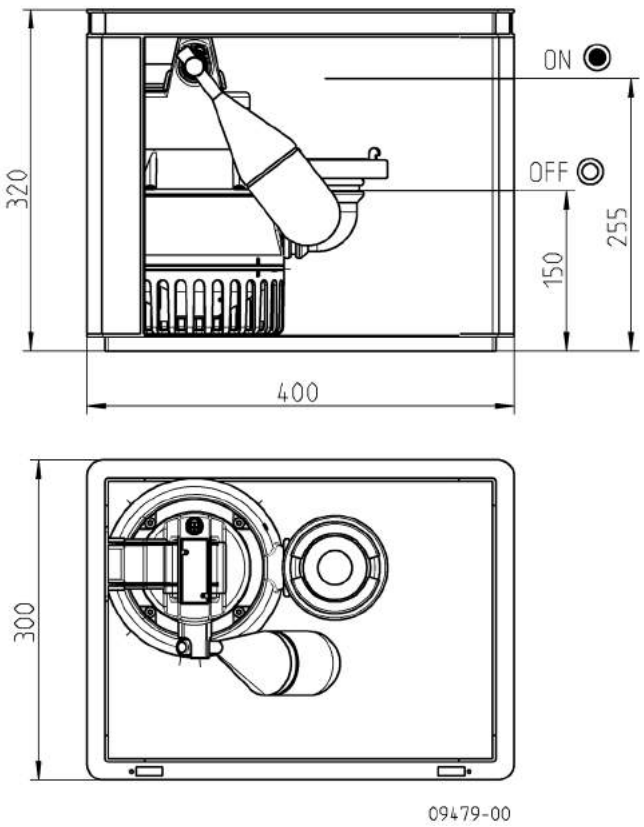

JUNG PUMPEN GmbH · 33803 Steinhagen · Tel. +49 5204 170 · Fax +49 5204 80368 · info@jung-pumpen.de · www.jung-pumpen.de

JUNG PUMPEN DRAINAGESET
DRAINAGEPUMPEN

- Steckerfertig
- Leistungsstarke Drainagepumpe
- Großer Lieferumfang
- Für abrasive Medien
- Motormantelkühlung
- SiC-Gleitringdichtung

EINSATZ

Das Drainageset schützt Ihr Bauwerk zuverlässig vor Feuchtigkeit. Es wird als steckerfertiges Set mit der Drainagepumpe U6 Drain ES geliefert. Das Set beinhaltet sinnvolle Komponenten, die die Installation und Inbetriebnahme kinderleicht machen.

Die leistungsstarke Pumpe fördert auch abrasive Medien. Dank der schlanken Ausführung passt das Drainageset in jeden handelsüblichen Schacht mit Sandfang ab 280 mm Innendurchmesser. Die Standsicherung sorgt auch in größeren Schächten für einen sicheren Betrieb.

LEISTUNG

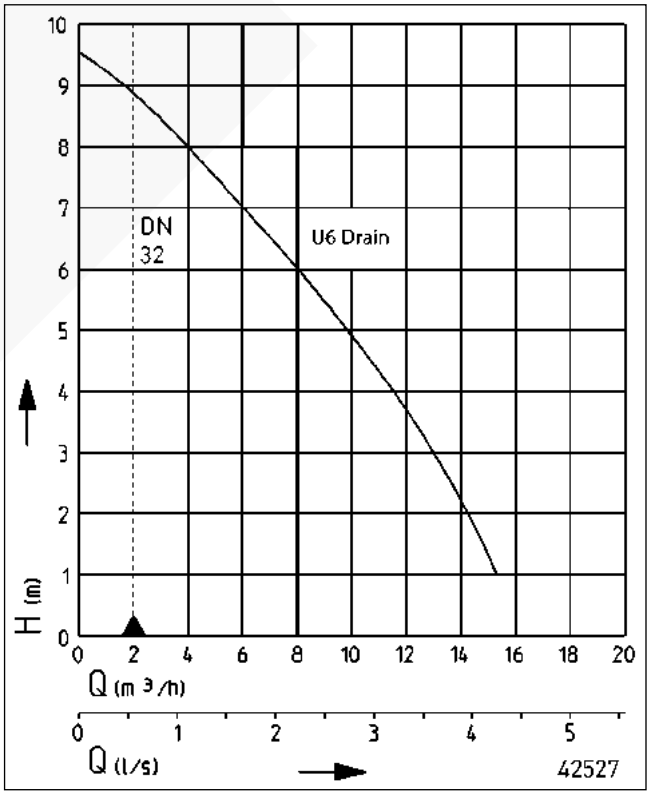

Typ	Förderhöhe H [m]	1	2	3	4	5	6	7	8	9
Drainageset	Fördermenge Q [m³/h]	15,5	14,0	12,5	11,0	9,0	7,5	5,5	3,5	1,5

Konstruktionsänderungen vorbehalten - Leistungstoleranz nach ISO 9906

Entsprechend EN 12056 muss die Mindestfließgeschwindigkeit in der Druckleitung 0,7 m/s betragen. Diese Vorgabe ist als Einsatzgrenze (gestrichelt) im Q-H-Diagramm eingezeichnet.

JUNG PUMPEN DRAINAGESET
DRAINAGEPUMPEN

LIEFERUMFANG

Drainageset: Drainagepumpe U6 Drain ES, Sonderschwimmer, Rückschlagklappe,Schlauchtülle mit Schelle, Standsicherung, 5 m Zugseil, 20 m Anschlussleitung, Steuerung Hand-0-Automatik.

Schlauchset: Winkel, 2 x Schlauchtülle, Schlauchschelle, 15 m PVC-Spiralschlauch Ø 40 mm, Schlauchschelle mit Flügelschraube.

MECHANISCHE DATEN

Pumpe	vertikal einstufig	Welle	Edelstahl
Freier Durchgang	10 mm	Laufrad	Freistromrad, GFK
Lager	Kugellager, fettgeschmiert	Motorgehäuse	Edelstahl
Dichtung motorseitig	Wellendichtring	Überflutbar	ja
Ölkammer	ja	Schaltung angebaut	ja
Dichtung mediumseitig	SiC Gleitringdichtung	Druckabgang	1 1/4"
Trockenlaufsicher	ja	Gewicht	9 kg

ELEKTRISCHE DATEN

Spannung	1/N/PE~230 V	Schutzart	IP 68
Motorleistung P1	0,75 kW	Isolierstoffklasse	B
Motorleistung P2	0,49 kW	Wicklungsthermostat	ja
Strom	3,3 A	Motorschutz	integriert
Netzleitung	20m S07RN-F	Stecker	Schuko
Adern	4G0,75		

DRAINAGESET

Typ	**Art.-Nr.**
Drainageset	**JP43388**

Hauptmaße und Schalthöhen Drainageset (mm)

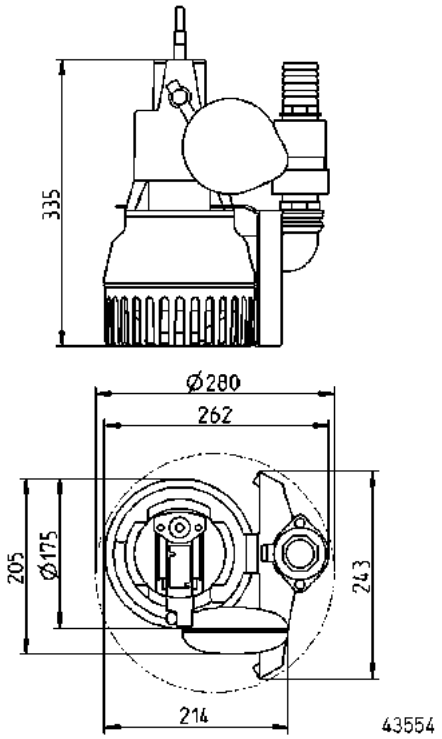

Einbaubeispiel mit Schlauchset

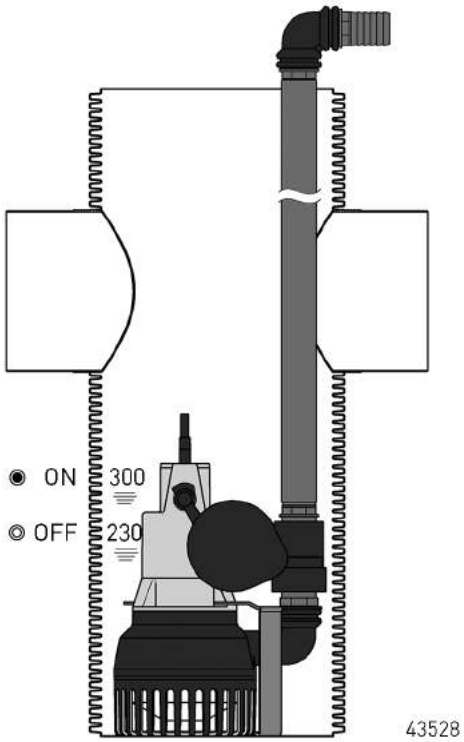

JUNG PUMPEN GmbH · 33803 Steinhagen · Tel. +49 5204 170 · Fax +49 5204 80368 · info@jung-pumpen.de · www.jung-pumpen.de

ZUBEHÖR MECHANISCH

			Art.-Nr.
	Schlauchset	1¼" (DN 32), 15 m mit Winkel und Tüllen	**JP43550**

JUNG PUMPEN SIMER
FLACHABSAUGENDE PUMPE

- Flachabsaugend bis 2 mm Restwasserniveau
- Robustes Aluminiumgehäuse mit Einbrennlackierung
- Selbstentlüftend bereits ab 5 mm Wasserstand
- Motormantelkühlung
- Auswechselbare Anschlussleitung
- Zubehör: Elektrodenschaltung zur automatischen Pumpensteuerung

EINSATZ

Die Simer 5 ist eine robuste flachabsaugende Pumpe zum Trockenlegen von Kellern, Flachdächern, Tennisplätzen oder Schwimmbecken. Aber auch Wasser bei Kernbohr- und Betonschneidearbeiten kann mit dieser Pumpe abgesaugt werden. Schnell und problemlos saugt sie das unerwünschte Wasser bis auf 2 mm Restwasserniveau ab. Bereits ab 5 mm Wasserstand fängt die Pumpe an zu fördern.

Das abnehmbare Sieb mit einer Maschenweite von 2 mm schützt die Hydraulik zuverlässig vor Grobstoffen. Durch den variablen Schlauchstutzen ist ein unkomplizierter und schneller Anschluss möglich.

Eine feste Verbindung mit der Hausentwässerung oder der Einsatz gegen Rückstau ist jedoch nicht zulässig. Hier verweisen wir auf unser Pumpenprogramm U3K bis U6K.

Durch die Elektrodenschaltung Simer Level Control können Pfützen oder Überschwemmungen umgehend entfernt werden. Sie arbeitet wahlweise in Automatik- oder Dauerbetrieb.

LEISTUNG

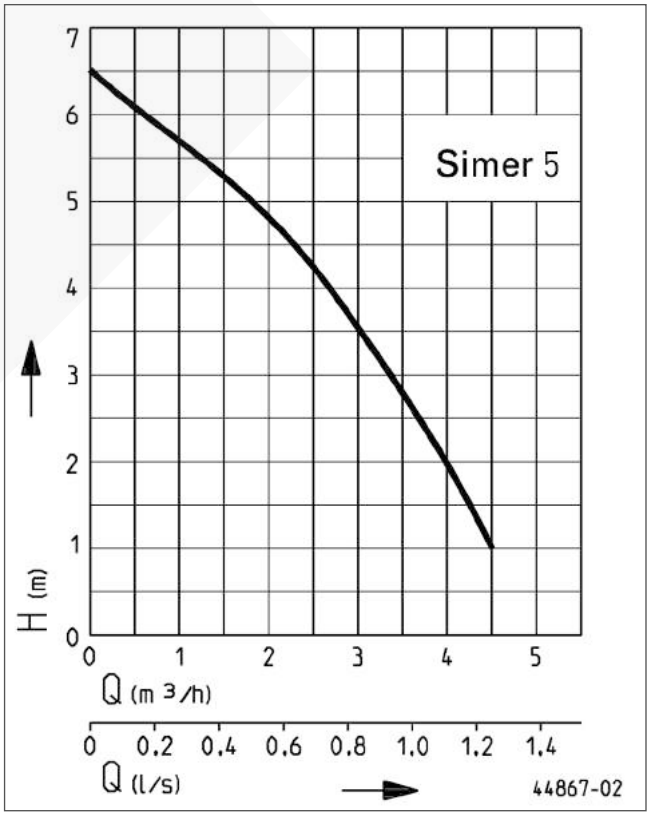

Typ	Förderhöhe H [m]	1	2	3	4	5	6
Simer 5	Fördermenge Q [m³/h]	4,3	3,8	3,3	2,6	1,7	0,6

Konstruktionsänderungen vorbehalten - Leistungstoleranz nach ISO 9906

JUNG PUMPEN SIMER
FLACHABSAUGENDE PUMPE

LIEFERUMFANG

Pumpe mit Schlauchanschluss 1/2" - 3/4" - 1" (13-19-25 mm), Leitung und Stecker

MECHANISCHE DATEN

Pumpe	vertikal einstufig	Laufrad	Freistromrad, Zinkdruckguss
Lager	Kugellager, fettgeschmiert	Motorgehäuse	Aluminium
Ölkammer	ja	Überflutbar	ja
Dichtung mediumseitig	Gleitringdichtung	Druckabgang	1 1/4"
Trockenlaufsicher	ja	Gewicht	5,2 kg

ELEKTRISCHE DATEN

Spannung	1/N/PE~230 V	Isolierstoffklasse	B
Motorleistung P1	190 W	Wicklungsthermostat	ja
Netzleitung	10m H07RN8-F	Motorschutz	integriert
Adern	3G1,0	Stecker	Schuko
Schutzart	IP 68		

SIMER

Typ	**Art.-Nr.**
Simer 5	**OD6601G-05**

Hauptmaße

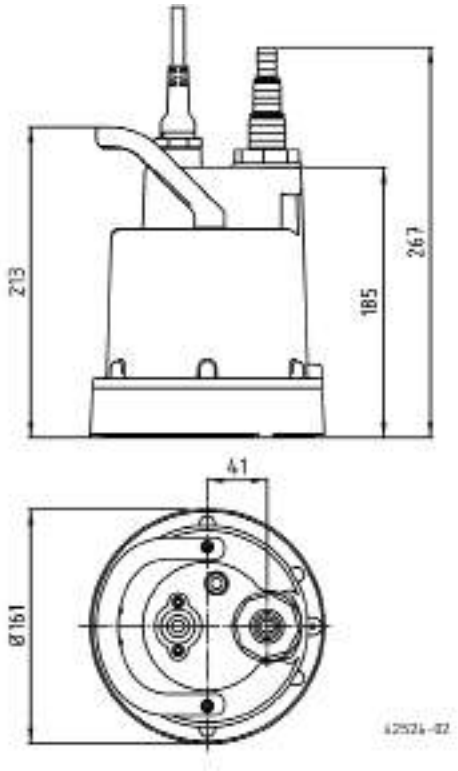

JUNG PUMPEN GmbH · 33803 Steinhagen · Tel. +49 5204 170 · Fax +49 5204 80368 · info@jung-pumpen.de · www.jung-pumpen.de

JUNG PUMPEN SIMER
FLACHABSAUGENDE PUMPE

ZUBEHÖR MECHANISCH

			Art.-Nr.
	(1) **Schnellkupplung** Schnellkupplung	1¼" (DN 32) Messing, für transportablen Einsatz	**JP00327**

ZUBEHÖR ELEKTRISCH

			Art.-Nr.
	(a) **Niveaugeber**	Simer Level Control (EIN 7 mm / AUS 2 mm)	**JP46884**

JUNG PUMPEN US 62–251
SCHMUTZWASSERPUMPEN

- 10 mm freier Durchgang
- Trockenlaufsicher
- Kontrollierbare Ölkammer
- Drehrichtungsunabhängige SiC-Gleitringdichtung
- Austauschbare, längswasserdicht vergossene Leitungseinführung

EINSATZ

Die überflutbaren Tauchmotorpumpen US 62-251 sind überall dort einzusetzen, wo Schmutzwasser mit Beimengungen bis 10 mm Korngröße anfällt, z.B. in Sammelbehältern für Grundwasser, in stationären Entwässerungsanlagen oder bei der Förderung von Aufschwemmungen. Ohne Bedenken können sie auch zum Heben von Abwässern aus Haushaltsmaschinen wie Geschirrspülern und Waschmaschinen (Kochvorgang) eingesetzt werden. Für Heißwasser im gewerblichen Bereich empfehlen wir die US 73 HE(S) und 103 HE(S).

Die Pumpen sind für den stationären und transportablen Einsatz geeignet. Beim Einsatz in tiefen Schächten empfehlen wir ein Gleitrohrsystem, mit dem die Pumpen problemlos zur Wartung oder Sichtkontrolle aus dem Schacht gezogen werden können.

Zur automatischen Überwachung der Ölkammer können Sie zusätzlich ein Dichtungskontrollgerät einsetzen.

Die Leitungslänge der Pumpen beträgt 10 m. Die Drehstrompumpen mit Schaltautomatik (US 151 DS, US 152 DS und US 251 DS) besitzen einen CEE-Motorschutzstecker mit Phasenwender.

LEISTUNG

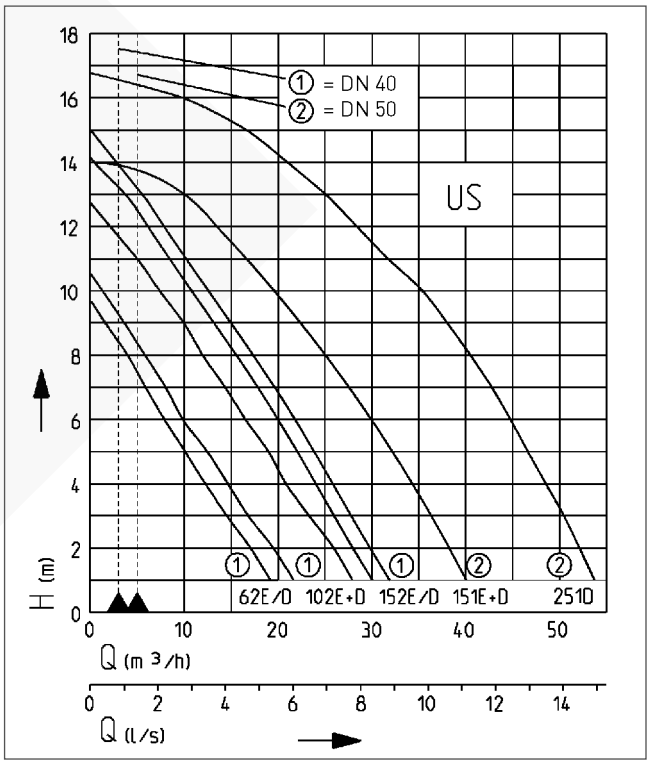

Typ	Förderhöhe H [m]	1	2	3	4	5	6	7	8	9	10	11	12	13	14	16
US 62 E/ES	Fördermenge Q [m³/h]	19	17	15	12	10	8	6	4	2						
US 62 D/DS		22	20	17	15	12	10	8	6	4						
US 102 E/D/ES/DS		28	26	23	21	19	17	15	12	10	8	5	2			
US 152 E/ES		30	29	27	24	22	20	18	15	13	11	8	6	3	1	
US 152 D/DS		31	30	28	26	23	21	19	17	14	12	10	8	5	3	
US 151 E/D/ES/DS		40	39	37	35	33	31	29	26	23	20	17	14			
US 251 D/DS		54	52	51	49	47	45	43	40	38	35	32	29	25	21	10

Konstruktionsänderungen vorbehalten - Leistungstoleranz nach ISO 9906

Entsprechend EN 12056 muss die Mindestfließgeschwindigkeit in der Druckleitung 0,7 m/s betragen. Diese Vorgabe ist als Einsatzgrenze (gestrichelt) im Q-H-Diagramm eingezeichnet.

JUNG PUMPEN US 62–251
SCHMUTZWASSERPUMPEN

LIEFERUMFANG

Pumpe nach EN 12050 mit 10 m Leitung. US 62 und 102 mit Schukostecker oder CEE-Stecker.

US 151, US 152 und 251: Pumpen ohne Schaltung mit freiem Leitungsende.

Pumpen mit Schaltautomatik mit CEE-Motorschutzstecker und Phasenwender bzw. Schuko-Motorschutzstecker.

MECHANISCHE DATEN

Pumpe	vertikal einstufig	Dichtung mediumseitig	SiC Gleitringdichtung
Freier Durchgang	10 mm	Trockenlaufsicher	ja
Lager	Kugellager, fettgeschmiert	Überflutbar	ja
Dichtung motorseitig	2-fach Wellendichtring	Druckabgang	IG 1 1/2" (US151,251: 2")
Ölkammer	ja		

ELEKTRISCHE DATEN

Netzleitung	10m H07RN-F	Isolierstoffklasse	B (151,251:F)
Schutzart	IP 68	Wicklungsthermostat	ja

US 62–251

Typ	Art.-Nr.	Spannung	Motorleistung P1	Motorleistung P2	Strom	Adern	Motorschutz	Stecker	Gewicht
ohne Schaltung									
US 62 E	**JP09812**	1/N/PE~230 V	0,83 kW	0,50 kW	3,9 A	3G1,0	integriert	Schuko	12,6 kg
US 62 D	**JP09813**	3/PE~400 V	0,85 kW	0,60 kW	1,4 A	4G1,0	integriert	CEE	12,8 kg
US 102 E	**JP09278**	1/N/PE~230 V	1,37 kW	0,98 kW	6,0 A	3G1,0	integriert	Schuko	14,5 kg
US 102 D	**JP00214**	3/PE~400 V	1,36 kW	1,06 kW	2,4 A	4G1,0	integriert	CEE	15,0 kg
US 152 E	**JP09435**	1/N/PE~230 V	1,60 kW	1,21 kW	7,5 A	3G1,0	bauseits[1]	ohne	16,0 kg
US 152 D	**JP09437**	3/PE~400 V	1,70 kW	1,41 kW	3,1 A	4G1,0	bauseits[1]	ohne	17,0 kg
mit Schaltautomatik									
US 62 ES	**JP09814**	1/N/PE~230 V	0,83 kW	0,50 kW	3,9 A	3G1,0	integriert	Schuko	12,7 kg
US 62 DS	**JP09815**	3/PE~400 V	0,85 kW	0,60 kW	1,4 A	4G1,0	integriert	CEE	12,9 kg
US 102 ES	**JP09279**	1/N/PE~230 V	1,37 kW	0,98 kW	6,0 A	3G1,0	integriert	Schuko	14,5 kg
US 102 DS	**JP00218**	3/PE~400 V	1,36 kW	1,06 kW	2,4 A	4G1,0	integriert	CEE	15,0 kg
US 152 ES	**JP09436**	1/N/PE~230 V	1,60 kW	1,21 kW	7,5 A	3G1,0	integriert	Schuko	16,0 kg
US 152 DS	**JP09438**	3/PE~400 V	1,70 kW	1,41 kW	3,1 A	4G1,0	integriert	CEE	17,0 kg
ohne Schaltung									
US 151 E	**JP09310**	1/N/PE~230 V	1,68 kW	1,19 kW	7,6 A	4G1,0	bauseits[1]	ohne	27,0 kg
US 151 D	**JP09300**	3/N/PE~400 V	1,60 kW	1,30 kW	3,0 A	6G1,5	bauseits[1]	ohne	27,5 kg
US 251 D	**JP09301**	3/N/PE~400 V	2,60 kW	2,10 kW	4,4 A	6G1,5	bauseits[1]	ohne	27,5 kg
mit Schaltautomatik									
US 151 ES	**JP09241**	1/N/PE~230 V	1,68 kW	1,19 kW	7,6 A	4G1,0	integriert	Schuko	29,0 kg
US 151 DS	**JP09243**	3/N/PE~400 V	1,60 kW	1,30 kW	3,0 A	6G1,5	integriert	CEE	29,5 kg
US 251 DS	**JP09245**	3/N/PE~400 V	2,60 kW	2,10 kW	4,4 A	6G1,5	integriert	CEE	29,5 kg

[1]separater Motorschutzstecker erforderlich siehe Zubehör

JUNG PUMPEN GmbH · 33803 Steinhagen · Tel. +49 5204 170 · Fax +49 5204 80368 · info@jung-pumpen.de · www.jung-pumpen.de

JUNG PUMPEN US 62–251
SCHMUTZWASSERPUMPEN

Hauptmaße und Schalthöhen US 62, US 102 und US 152 (mm)

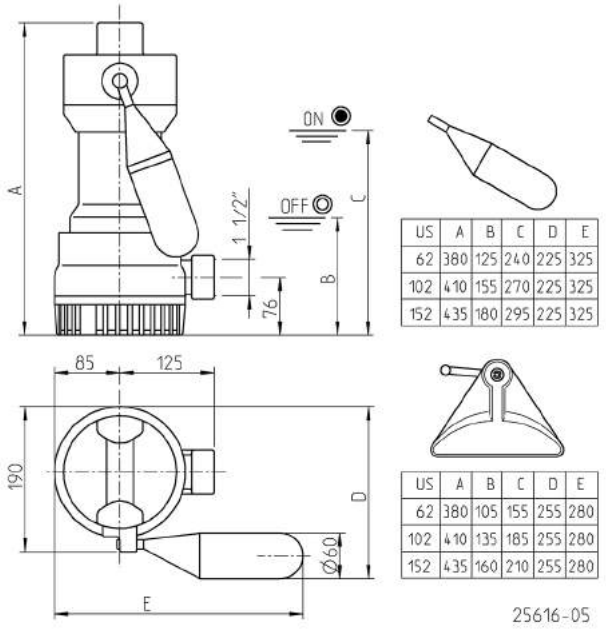

US	A	B	C	D	E
62	380	125	240	225	325
102	410	155	270	225	325
152	435	180	295	225	325

US	A	B	C	D	E
62	380	105	155	255	280
102	410	135	185	255	280
152	435	160	210	255	280

Hauptmaße US 151 und US 251 (mm)

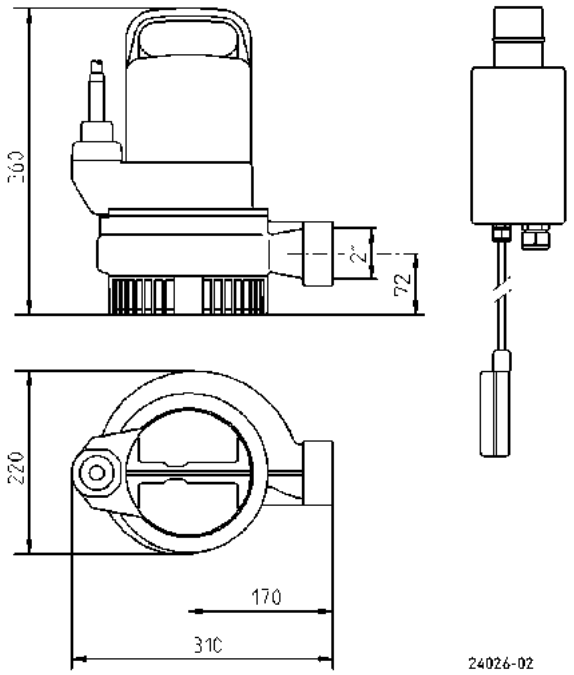

Hauptmaße und Schalthöhen mit GR 40 (mm)

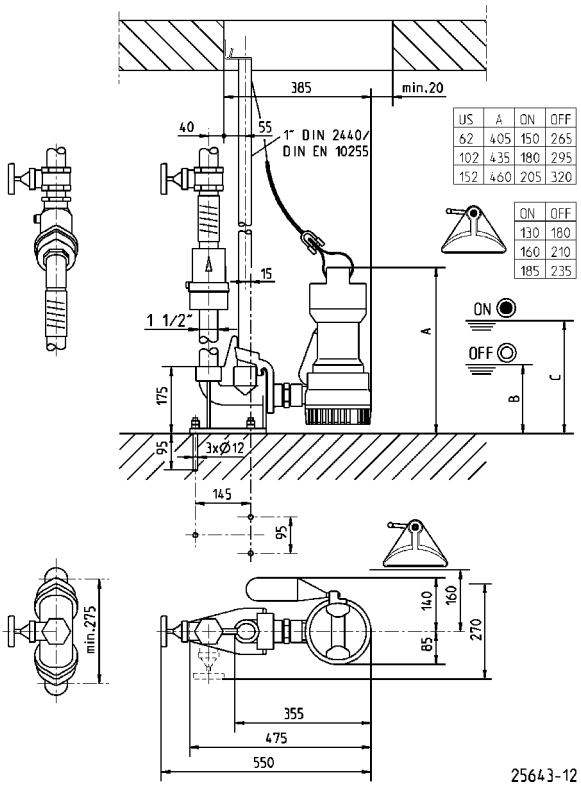

US	A	ON	OFF
62	405	150	265
102	435	180	295
152	460	205	320

ON	OFF
130	180
160	210
185	235

Hauptmaße mit GR 50 (mm)

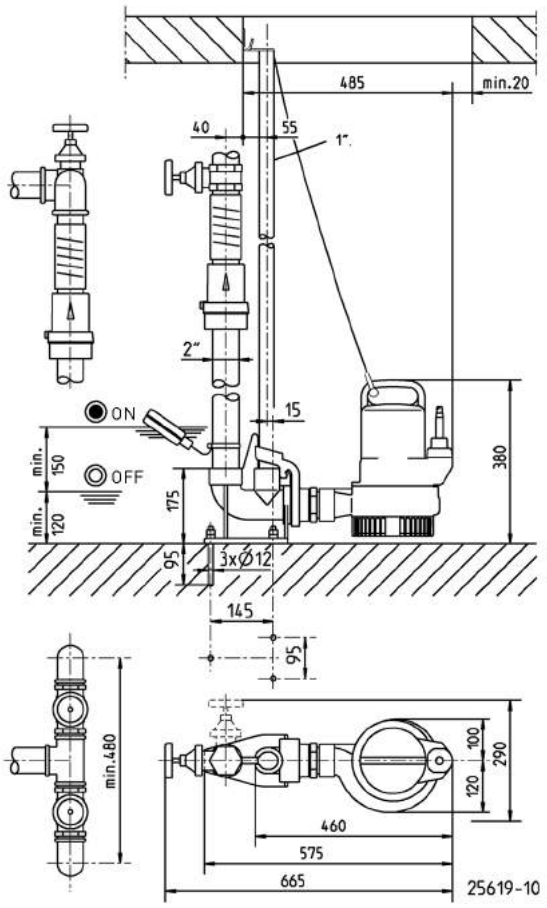

JUNG PUMPEN US 62–251
SCHMUTZWASSERPUMPEN

Einbaubeispiel Einzelanlage mit GR

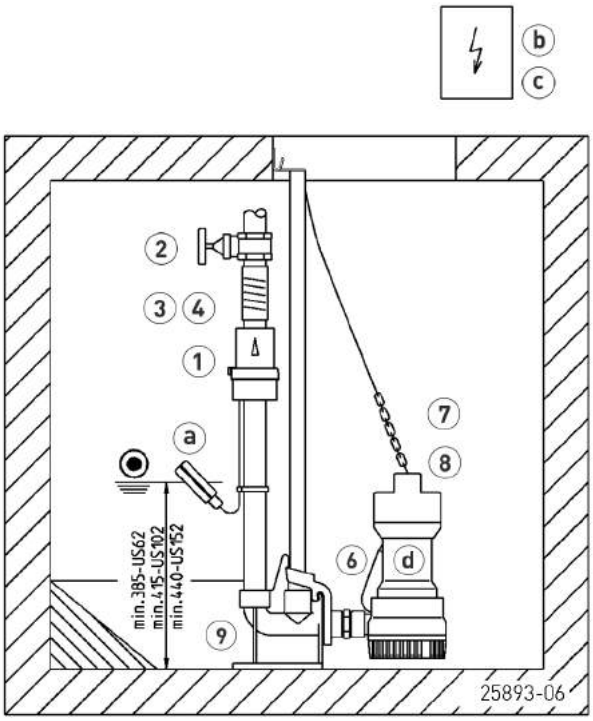

Einbaubeispiel Doppelanlage

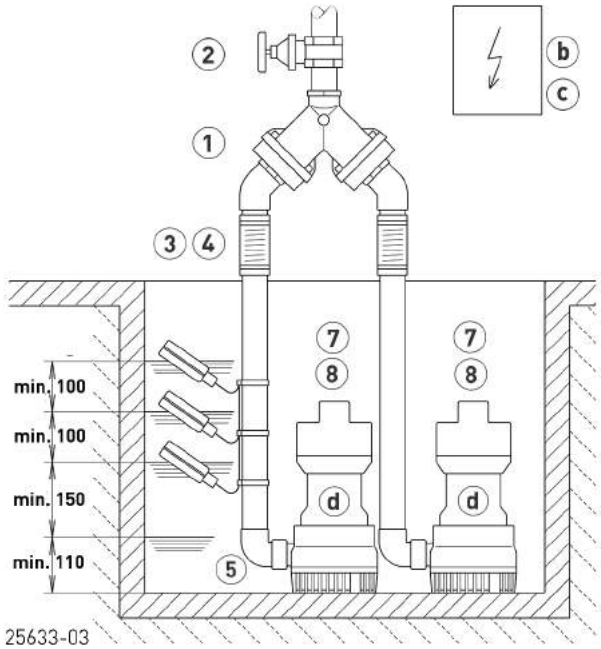

Einzelanlage 1½" mit GR 40: Schacht min. 40x60 cm
Einzelanlage 1½" ohne GR: Schacht min. 40x40 cm

Einzelanlage 2" mit GR 50: Schacht min. 40x70 cm
Einzelanlage 2" ohne GR: Schacht min. 40x50 cm

Doppelanlage 1½" mit GR 40: Schacht min. 60x60 cm
Doppelanlage 1½" ohne GR: Schacht min. 40x60 cm

Doppelanlage 2" mit GR 50: Schacht min. 70x70 cm
Doppelanlage 2" ohne GR: Schacht min. 50x70 cm

Bei Einsatz unterhalb der Rückstauebene ist nach EN 12056 das Druckrohr elastisch anzuschließen und mit einer Schleife über die örtlich festgelegte Rückstauebene zu führen. Zudem ist der Einbau einer EN 12050-4 geprüften Rückschlagklappe vorgeschrieben. Wir empfehlen zusätzlich eine Alarmanlage für die Überwachung.

Nach EN 12056-4 Abs. 5.1 ist in Anlagen, bei denen die Abwasserableitung nicht unterbrochen werden darf, eine automatische Reservepumpe oder eine Doppelanlage einzubauen.

Steuerung in trockenem Raum montieren.

ZUBEHÖR MECHANISCH

				Art.-Nr.
	1 Rückschlagklappe			
	R40 EN 12050-4	1½" (DN 40), PN 4	150x120 (HxB)	**JP00317**
	DR 40 EN 12050-4	1½" (DN 40), PN 4	200x280 (HxB)	**JP09155**
	R50 EN 12050-4	2" (DN 50), PN 4	150x120 (HxB)	**JP00326**
	Kugelrückschlagventil			
	KE40 EN 12050-4	1½" (DN 40), PN 6	170x125 (HxB)	**JP44783**
	K50 EN 12050-4	2" (DN 50), PN 6	185x155 (HxB)	**JP44782**
	2 Absperrschieber	1½" (DN 40), PN 16	125x60 (HxB)	**JP44786**
		2" (DN 50), PN 16	140x70 (HxB)	**JP44787**
	3 Elastische Verbindung	1½" (DN 40), PN 4	120x50 (HxD)	**JP44777**
		2" (DN 50), PN 4	150x63 (HxD)	**JP44775**
	4 Schelle	1½"		**JP44763**
		2"		**JP44764**

JUNG PUMPEN GmbH · 33803 Steinhagen · Tel. +49 5204 170 · Fax +49 5204 80368 · info@jung-pumpen.de · www.jung-pumpen.de

JUNG PUMPEN US 62–251
SCHMUTZWASSERPUMPEN

ZUBEHÖR MECHANISCH

			Art.-Nr.
	(5) **Winkel**	1½"	**JP45953**
		2"	**JP44771**
	(6) **Sonderschwimmer**	für niedrige Schalthöhen	**JP44795**
	(7) **Kette**	geprüft, 2,5 m, 160 kg, 5 Aufhängeglieder (EN 818 mod.)	**JP45901**
		geprüft, 5,0 m, 160 kg, 8 Aufhängeglieder (EN 818 mod.)	**JP45902**
	(8) **Trageschlaufe**	mit Schäkel	**JP45168**
	(9) **Gleitrohrsystem**	GR 40	**JP25592**
		GR 50	**JP25593**

ZUBEHÖR ELEKTRISCH

			Art.-Nr.
	(a) **Alarmgeber**		
	AG3	Tauchschalter, netzabhängig, potentialfreier Kontakt, 3 m Ltg.	**JP44891**
	AG10	Tauchschalter, netzabhängig, potentialfreier Kontakt, 9,5 m Ltg.	**JP44892**
	Waschmaschinenstopp		
	AW3	Tauchschalter, netzabhängig, 3 m Ltg.	**JP44895**
	AWO	zur Alarmweiterleitung bei mehreren Waschmaschinen	**JP44899**
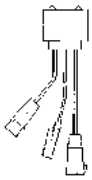	(b) **Niveausteuerung für Einzelanlagen**		
	Steuerung NE 1	230 V, Tauchschalter 3,0 m	**JP16710**
	Steuerung NE 2	230 V, Tauchschalter 9,5 m	**JP16711**
	Steuerung NE 1A	230 V, Tauchschalter 3,0 m, Alarm	**JP16714**
	Steuerung NE 2A	230 V, Tauchschalter 9,5 m, Alarm	**JP16715**
	Motorschutzstecker, 8 A	230 V, für Pumpen mit bauseitigem Motorschutz zwingend	**JP44753**
	Steuerung ND 1	400 V, Tauchschalter 3,0 m	**JP16712**
	Steuerung ND 1A	400 V, Tauchschalter 3,0 m, Alarm	**JP16716**
	Steuerung ND 3	400 V, Tauchschalter 9,5 m	**JP16713**
	Steuerung ND 3A	400 V, Tauchschalter 9,5 m, Alarm	**JP16717**
	Gewicht	zur Stabilisierung der Tauchschalter	**JP44803**
	Schuko-Motorschutzstecker	230 V (ohne Niveausteuerung)	**JP40264**
	CEE-Motorschutz 2,5-4,0 A	400 V, für Pumpen mit bauseitigem Motorschutz zwingend	**JP44754**
	CEE-Motorschutz 2,8-4,0 A	400 V für Pumpen mit bauseitigem Motorschutz zwingend	**JP44750**
	CEE-Motorschutz 4,0-6,0 A	400 V, für Pumpen mit bauseitigem Motorschutz zwingend	**JP44751**
	Niveausteuerung für Doppelanlagen		
	Steuerung BD 00 E	230 V, für Pumpen U3-U6, US 62-105 und 08/2 ME	**JP45735**
	Steuerung BD 00	400 V, für Pumpen U6 und US 62-105	**JP45993**
	Steuerung BD 25	400 V, für Pumpen US 151-153	**JP45737**
	Steuerung BD 00 EC	230V, mit Betriebskondensator, für US 151 E	**JP45743**
	Steuerung BD 46	400V, für Pumpen US 155-253	**JP45739**
	Tauchschalterpaket B	3 Tauchschalter 9,5 m und Leitungshalter	**JP16725**
	Tauchschalterpaket BmG	3 Tauchschalter 9,5 m mit Gewichten	**JP16726**

JUNG PUMPEN US 62–251
SCHMUTZWASSERPUMPEN

ZUBEHÖR ELEKTRISCH

			Art.-Nr.
	(c) **Akku**	für netzunabhängigen Alarm	**JP44850**
	(d) **Dichtungskontrolle**	DKG	**JP44900**
	(e) **Smart Home**	Funktransmitter FTJP für EnOcean-Protokoll	**JP47209**

JUNG PUMPEN GmbH · 33803 Steinhagen · Tel. +49 5204 170 · Fax +49 5204 80368 · info@jung-pumpen.de · www.jung-pumpen.de

JUNG PUMPEN US 73–253

SCHMUTZWASSERPUMPEN

- 30 mm freier Durchgang (US 73-153)
- 40 mm freier Durchgang (US 253)
- Trockenlaufsicher
- Kontrollierbare Ölkammer
- Drehrichtungsunabhängige SiC-Gleitringdichtung
- Austauschbare, längswasserdicht vergossene Leitungseinführung

EINSATZ

Die Tauchmotorpumpen US 73–253 sind überall dort einzusetzen, wo stark verschmutztes Wasser mit Beimengungen bis 30 und 40 mm Korngröße, ohne Steine, anfällt. Faserhaltiges Abwasser, wie es in Wäschereien oder Gemeinschafts-Waschanlagen anfällt und Abwasser aus Haushaltsmaschinen wie Geschirrspülern oder Waschmaschinen einschließlich Kochvorgang) können mit diesen Pumpen gefördert werden. Für Heißwasser im gewerblichen Bereich empfehlen wir die US 73 und 103 HE/HES.

Die Pumpen sind für den stationären und transportablen Einsatz geeignet. Beim Einsatz in tiefen Schächten empfehlen wir unser Gleitrohrsystem, mit dem die Pumpen problemlos zur Wartung oder Sichtkontrolle aus dem Schacht gezogen werden können.

Zur automatischen Überwachung der Ölkammer können sie zusätzlich ein Dichtungskontrollgerät einsetzen.

Die Leitungslänge beträgt 10 m. Die Drehstrompumpen mit Schaltautomatik (US 153 DS und US 253 DS) besitzen einen CEE-Motorschutzstecker mit Phasenwender.

LEISTUNG

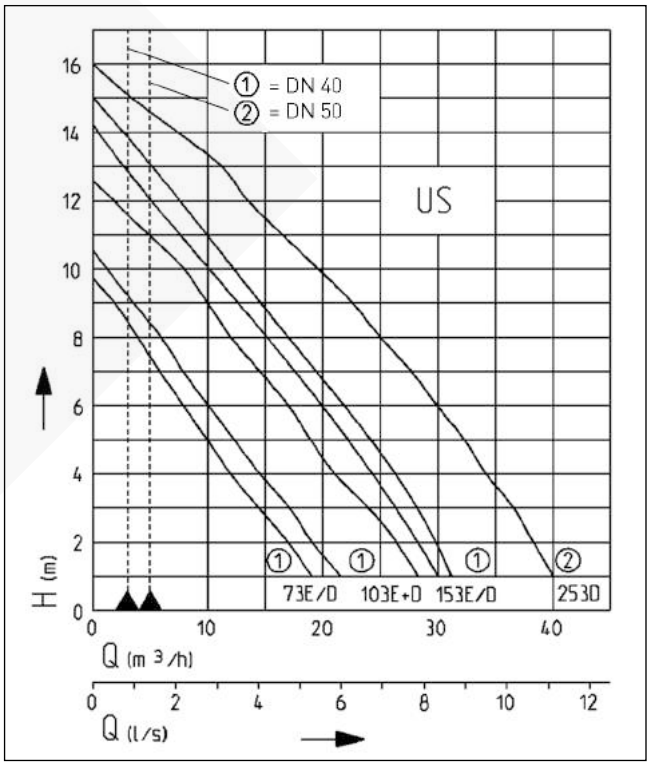

Typ	Förderhöhe H [m]	1	2	3	4	5	6	7	8	9	10	11	12	13	14
US 73 E/ES	Fördermenge Q [m³/h]	19	17	15	12	10	8	6	4	2					
US 73 D/DS		22	20	17	15	12	10	8	6	4					
US 103 E/D/ES/DS		28	26	23	21	19	17	15	12	10	8	5	2		
US 153 E/ES		30	29	27	24	22	20	18	15	13	11	8	6	3	1
US 153 D/DS		31	30	28	26	23	21	19	17	14	12	10	8	5	3
US 253 D/DS		40	38	36	34	32	30	28	25	23	20	17	14	10	7

Konstruktionsänderungen vorbehalten - Leistungstoleranz nach ISO 9906

Entsprechend EN 12056 muss die Mindestfließgeschwindigkeit in der Druckleitung 0,7 m/s betragen. Diese Vorgabe ist als Einsatzgrenze (gestrichelt) im Q-H-Diagramm eingezeichnet.

JUNG PUMPEN US 73–253
SCHMUTZWASSERPUMPEN

LIEFERUMFANG

Pumpe nach EN 12050 mit 10 m Leitung. US 73 und 103 mit Schukostecker oder CEE-Stecker.

US 153 und 253: Pumpen ohne Schaltung mit freiem Leitungsende. Pumpen mit Schaltautomatik mit CEE-Motorschutzstecker und Phasenwender bzw. Schuko-Motorschutzstecker.

MECHANISCHE DATEN

Pumpe	vertikal einstufig	Welle	Edelstahl
Lager	Kugellager, fettgeschmiert	Laufrad	Freistromrad, GFK
Dichtung motorseitig	2-fach Wellendichtring	Motorgehäuse	Edelstahl (253: Grauguss)
Ölkammer	ja	Pumpengehäuse	Grauguss
Dichtung mediumseitig	SiC Gleitringdichtung	Überflutbar	ja
Trockenlaufsicher	ja	Druckabgang	IG 1 1/2" (US253: 2")

ELEKTRISCHE DATEN

Netzleitung	10m H07RN-F	Isolierstoffklasse	B (253:F)
Schutzart	IP 68	Wicklungsthermostat	ja

US 73–253

Typ	**Art.-Nr.**	Spannung	Motorleistung P1	Motorleistung P2	Strom	Adern	Motor-schutz	Stecker	Freier Durchgang	Gewicht
ohne Schaltung										
US 73 E	**JP00676**	1/N/PE~230 V	0,83 kW	0,50 kW	3,9 A	3G1,0	integriert	Schuko	30 mm	12,5 kg
US 73 D	**JP00677**	3/PE~400 V	0,85 kW	0,60 kW	1,4 A	4G1,0	integriert	CEE	30 mm	12,5 kg
US 103 E	**JP09280**	1/N/PE~230 V	1,37 kW	0,98 kW	6,0 A	3G1,0	integriert	Schuko	30 mm	14,0 kg
US 103 D	**JP09258**	3/PE~400 V	1,36 kW	1,06 kW	2,4 A	4G1,0	integriert	CEE	30 mm	14,5 kg
US 153 E	**JP09311**	1/N/PE~230 V	1,60 kW	1,21 kW	7,5 A	3G1,0	bauseits[1]	ohne	30 mm	14,5 kg
US 153 D	**JP09302**	3/PE~400 V	1,70 kW	1,41 kW	3,1 A	4G1,0	bauseits[1]	ohne	30 mm	15,0 kg
mit Schaltautomatik										
US 73 ES	**JP00678**	1/N/PE~230 V	0,83 kW	0,50 kW	3,9 A	3G1,0	integriert	Schuko	30 mm	12,5 kg
US 73 DS	**JP00679**	3/PE~400 V	0,85 kW	0,60 kW	1,4 A	4G1,0	integriert	CEE	30 mm	13,0 kg
US 103 ES	**JP09281**	1/N/PE~230 V	1,37 kW	0,98 kW	6,0 A	3G1,0	integriert	Schuko	30 mm	14,0 kg
US 103 DS	**JP09259**	3/PE~400 V	1,36 kW	1,06 kW	2,4 A	4G1,0	integriert	CEE	30 mm	15,0 kg
US 153 ES	**JP09247**	1/N/PE~230 V	1,60 kW	1,21 kW	7,5 A	3G1,0	integriert	Schuko	30 mm	16,0 kg
US 153 DS	**JP09249**	3/PE~400 V	1,70 kW	1,41 kW	3,1 A	4G1,0	integriert	CEE	30 mm	17,0 kg
ohne Schaltung										
US 253 D	**JP09303**	3/N/PE~400 V	2,60 kW	2,10 kW	4,4 A	6G1,5	bauseits[1]	ohne	40 mm	26,5 kg
mit Schaltautomatik										
US 253 DS	**JP09251**	3/N/PE~400 V	2,60 kW	2,10 kW	4,4 A	6G1,5	integriert	CEE	40 mm	28,0 kg

[1]separater Motorschutzstecker erforderlich siehe Zubehör

JUNG PUMPEN GmbH · 33803 Steinhagen · Tel. +49 5204 170 · Fax +49 5204 80368 · info@jung-pumpen.de · www.jung-pumpen.de

JUNG PUMPEN US 73–253
SCHMUTZWASSERPUMPEN

Hauptmaße und Schalthöhen US 73, US 103 und US 153 (mm)

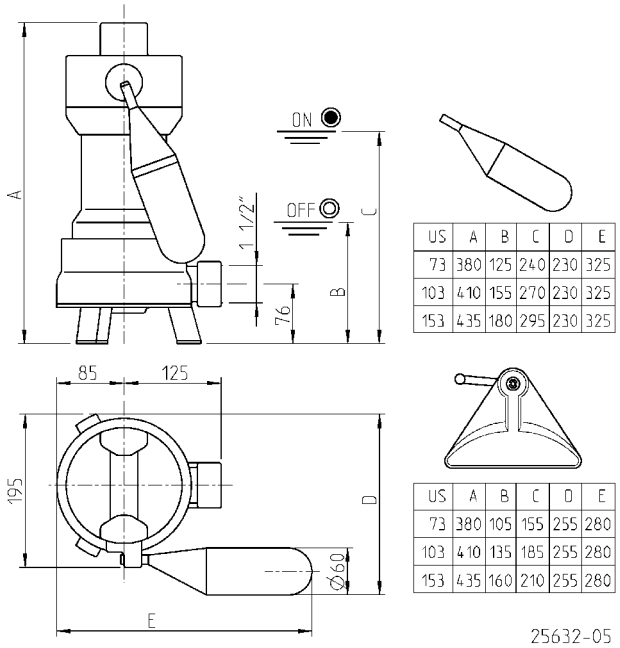

US	A	B	C	D	E
73	380	125	240	230	325
103	410	155	270	230	325
153	435	180	295	230	325

US	A	B	C	D	E
73	380	105	155	255	280
103	410	135	185	255	280
153	435	160	210	255	280

Hauptmaße US 253 (mm)

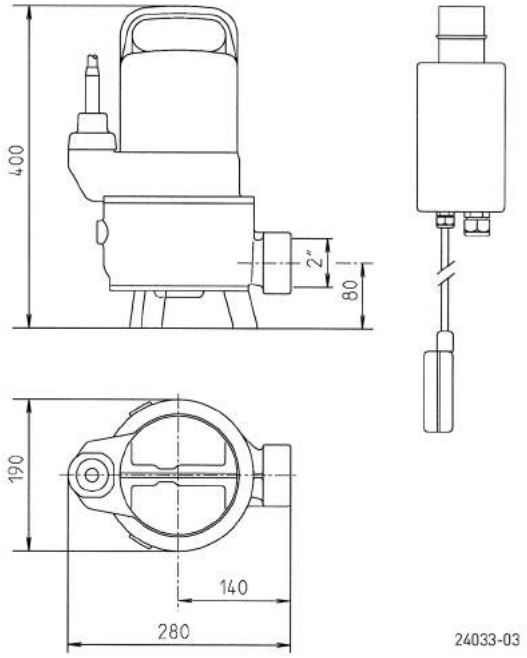

Hauptmaße und Schalthöhen mit GR 40 (mm)

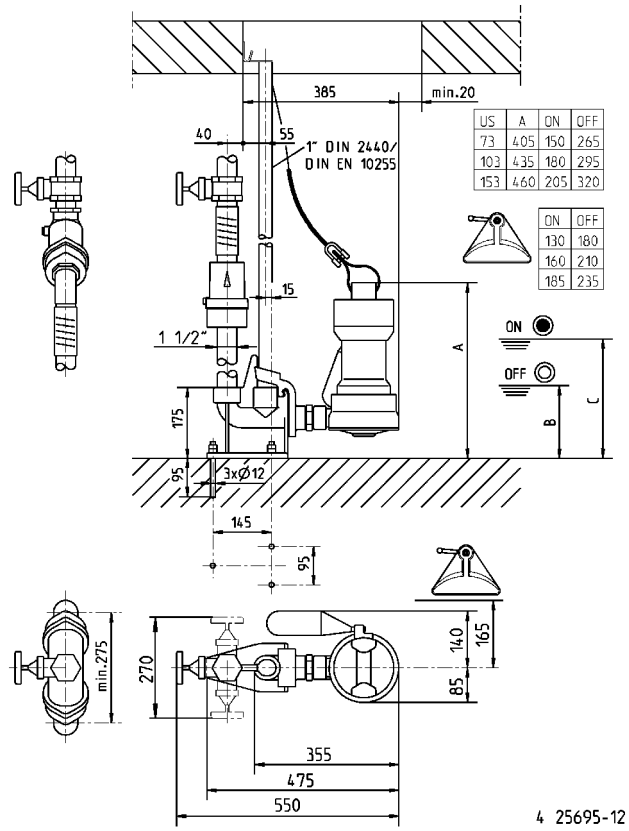

US	A	ON	OFF
73	405	150	265
103	435	180	295
153	460	205	320

ON	OFF
130	180
160	210
185	235

Hauptmaße mit GR 50 (mm)

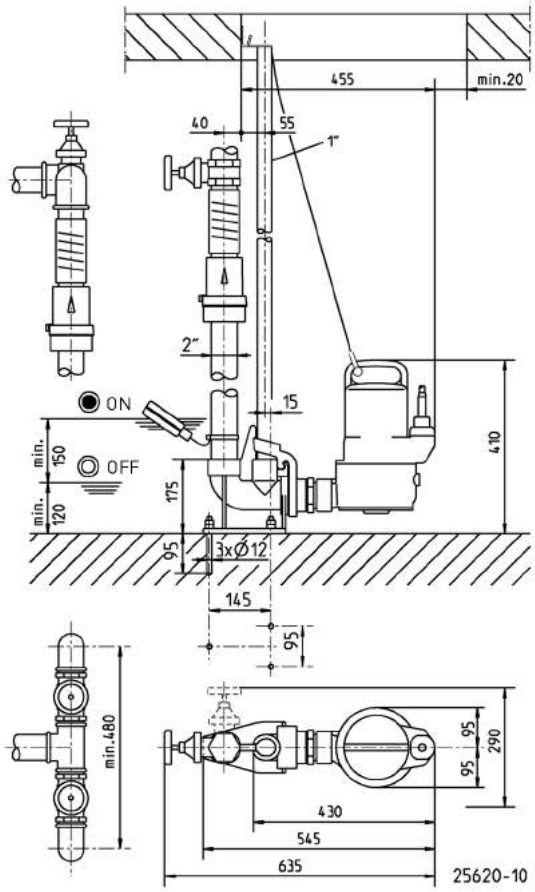

JUNG PUMPEN US 73–253
SCHMUTZWASSERPUMPEN

Einbaubeispiel Einzelanlage mit GR

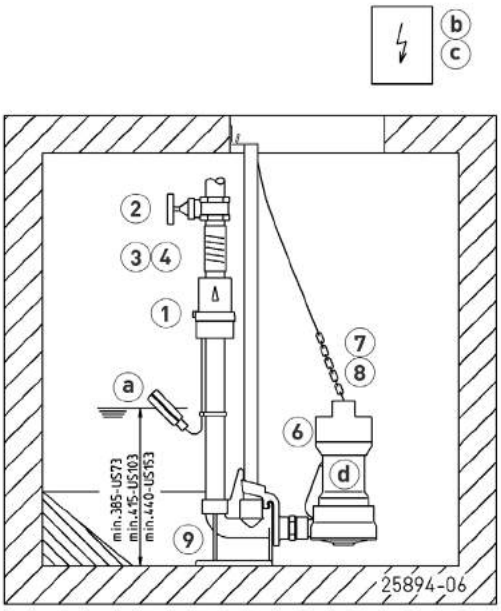

Einbaubeispiel Doppelanlage

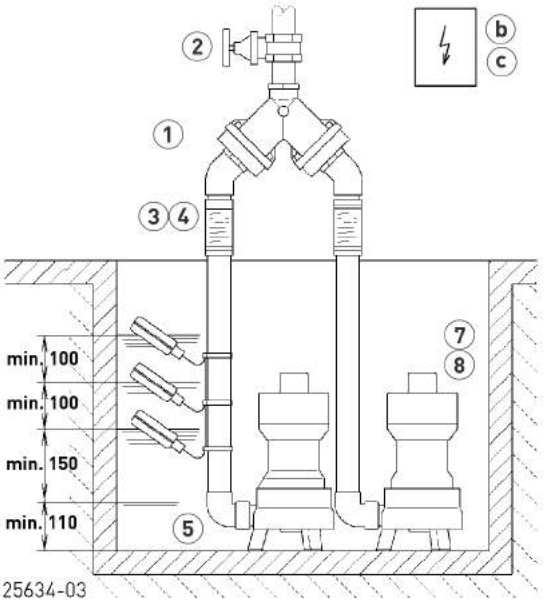

Einzelanlage 1½" mit GR 40: Schacht min. 40x60 cm
Einzelanlage 1½" ohne GR: Schacht min. 40x40 cm

Einzelanlage 2" mit GR 50 S: Schacht min. 40x65 cm
Einzelanlage 2" ohne GR: Schacht min. 40x50 cm

Doppelanlage 1½" mit GR 40: Schacht min. 60x60 cm
Doppelanlage 1½" ohne GR: Schacht min. 40x60 cm

Doppelanlage 2" mit GR 50: Schacht min. 70x70 cm
Doppelanlage 2" ohne GR: Schacht min. 50x70 cm

Bei Einsatz unterhalb der Rückstauebene ist nach EN 12056 das Druckrohr elastisch anzuschließen und mit einer Schleife über die örtlich festgelegte Rückstauebene zu führen. Zudem ist der Einbau einer EN 12050-4 geprüften Rückschlagklappe vorgeschrieben. Wir empfehlen zusätzlich eine Alarmanlage für die Überwachung.

Nach EN 12056-4 Abs. 5.1 ist in Anlagen, bei denen die Abwasserableitung nicht unterbrochen werden darf, eine automatische Reservepumpe oder eine Doppelanlage einzubauen.

Steuerung in trockenem Raum montieren.

ZUBEHÖR MECHANISCH

				Art.-Nr.
	1 Rückschlagklappe			
	R40 EN 12050-4	1½" (DN 40), PN 4	150x120 (HxB)	**JP00317**
	DR 40 EN 12050-4	1½" (DN 40), PN 4	200x280 (HxB)	**JP09155**
	R50 EN 12050-4	2" (DN 50), PN 4	150x120 (HxB)	**JP00326**
	Kugelrückschlagventil			
	KE40 EN 12050-4	1½" (DN 40), PN 6	170x125 (HxB)	**JP44783**
	K50 EN 12050-4	2" (DN 50), PN 6	185x155 (HxB)	**JP44782**
	2 Absperrschieber	1½" (DN 40), PN 16	125x60 (HxB)	**JP44786**
		2" (DN 50), PN 16	140x70 (HxB)	**JP44787**
	3 Elastische Verbindung	1½" (DN 40), PN 4	120x50 (HxD)	**JP44777**
		2" (DN 50), PN 4	150x63 (HxD)	**JP44775**
	4 Schelle	1½"		**JP44763**
		2"		**JP44764**
	5 Winkel	1½"		**JP45953**
		2"		**JP44771**

JUNG PUMPEN GmbH · 33803 Steinhagen · Tel. +49 5204 170 · Fax +49 5204 80368 · info@jung-pumpen.de · www.jung-pumpen.de

JUNG PUMPEN US 73–253
SCHMUTZWASSERPUMPEN

ZUBEHÖR MECHANISCH

			Art.-Nr.
	6 **Sonderschwimmer**	für niedrige Schalthöhen	**JP44795**
	7 **Kette**	geprüft, 2,5 m, 160 kg, 5 Aufhängeglieder (EN 818 mod.)	**JP45901**
		geprüft, 5,0 m, 160 kg, 8 Aufhängeglieder (EN 818 mod.)	**JP45902**
	8 **Trageschlaufe**	mit Schäkel	**JP45168**
	9 **Gleitrohrsystem**	GR 40	**JP25592**
		GR 50	**JP25593**

ZUBEHÖR ELEKTRISCH

			Art.-Nr.
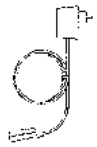	a **Alarmgeber**		
	AG3	Tauchschalter, netzabhängig, potentialfreier Kontakt, 3 m Ltg.	**JP44891**
	AG10	Tauchschalter, netzabhängig, potentialfreier Kontakt, 9,5 m Ltg.	**JP44892**
	Waschmaschinenstopp		
	AW3	Tauchschalter, netzabhängig, 3 m Ltg.	**JP44895**
	AW0	zur Alarmweiterleitung bei mehreren Waschmaschinen	**JP44899**
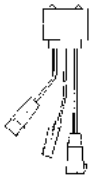	b **Niveausteuerung für Einzelanlagen**		
	Steuerung NE 1	230 V, Tauchschalter 3,0 m	**JP16710**
	Steuerung NE 2	230 V, Tauchschalter 9,5 m	**JP16711**
	Steuerung NE 1A	230 V, Tauchschalter 3,0 m, Alarm	**JP16714**
	Steuerung NE 2A	230 V, Tauchschalter 9,5 m, Alarm	**JP16715**
	Motorschutzstecker, 8 A	230 V, für Pumpen mit bauseitigem Motorschutz zwingend	**JP44753**
	Steuerung ND 1	400 V, Tauchschalter 3,0 m	**JP16712**
	Steuerung ND 1A	400 V, Tauchschalter 3,0 m, Alarm	**JP16716**
	Steuerung ND 3	400 V, Tauchschalter 9,5 m	**JP16713**
	Steuerung ND 3A	400 V, Tauchschalter 9,5 m, Alarm	**JP16717**
	Gewicht	zur Stabilisierung der Tauchschalter	**JP44803**
	CEE-Motorschutz 2,5-4,0 A	400 V, für Pumpen mit bauseitigem Motorschutz zwingend	**JP44754**
	CEE-Motorschutz 4,0-6,0 A	400 V, für Pumpen mit bauseitigem Motorschutz zwingend	**JP44751**
	Niveausteuerung für Doppelanlagen		
	Steuerung BD 00 E	230 V, für Pumpen U3-U6, US 62-105 und 08/2 ME	**JP45735**
	Steuerung BD 00	400 V, für Pumpen U6 und US 62-105	**JP45993**
	Steuerung BD 25	400 V, für Pumpen US 151-153	**JP45737**
	Steuerung BD 46	400V, für Pumpen US 155-253	**JP45739**
	Tauchschalterpaket B	3 Tauchschalter 9,5 m und Leitungshalter	**JP16725**
	Tauchschalterpaket BmG	3 Tauchschalter 9,5 m mit Gewichten	**JP16726**
	c **Akku**	für netzunabhängigen Alarm	**JP44850**
	d **Dichtungskontrolle**	DKG	**JP44900**
	e **Smart Home**	Funktransmitter FTJP für EnOcean-Protokoll	**JP47209**

JUNG PUMPEN US 75-155
SCHMUTZWASSERPUMPEN

- 50 mm freier Durchgang
- Trockenlaufsicher
- Kontrollierbare Ölkammer
- Drehrichtungsunabhängige SiC-Gleitringdichtung
- Austauschbare, längswasserdicht vergossene Leitungseinführung

EINSATZ

Die Tauchmotorpumpen der Baureihe US 75–155 kommen überall dort zum Einsatz, wo besonders stark verschmutztes Abwasser mit groben Beimengungen bis 50 mm Korngröße gefördert werden soll. Durch den freien Durchgang von 50 mm fördern diese Pumpen Feststoffe und Fasern schnell, zuverlässig – und vor allem verstopfungsfrei!

Beim Einsatz in tiefen Schächten empfehlen wir ein Gleitrohrsystem, mit dem die Pumpen problemlos zur Wartung oder Sichtkontrolle aus dem Schacht gezogen werden können. Eine kontrollierbare Ölkammer und eine verschleißfeste Spezial-Gleitringdichtung sorgen für eine lange Lebensdauer der Pumpen. Die in den Pumpen fest eingebauten Wicklungsthermostate schützen den Motor vor Überlastung.

Zur automatischen Überwachung der Ölkammer können Sie zusätzlich eine Dichtungskontrolle einsetzen.

Die Leitungslänge beträgt 10 m. Die Drehstrompumpe mit Schaltautomatik US 155 DS besitzt einen CEE-Motorschutzstecker mit Phasenwender.

LEISTUNG

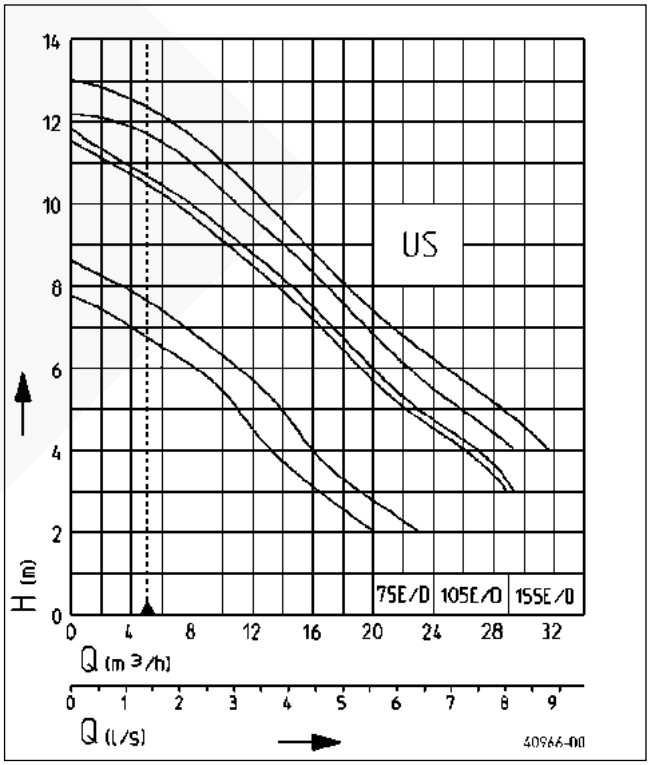

Typ	Förderhöhe H [m]	2	3	4	5	6	7	8	9	10	11	12
US 75 E/ES	Fördermenge Q [m³/h]	20	16	13	10	7	4					
US 75 D/DS		23	19	16	12	10	7	3				
US 105 E/ES			28	25	22	19	16	13	10	7	3	
US 105 D/DS			29	26	23	20	17	14	11	8	4	
US 155 E/ES				29	26	22	20	16	14	11	8	2
US 155 D/DS				31	28	25	21	19	16	13	10	6

Konstruktionsänderungen vorbehalten - Leistungstoleranz nach ISO 9906

Entsprechend EN 12056 muss die Mindestfließgeschwindigkeit in der Druckleitung 0,7 m/s betragen. Diese Vorgabe ist als Einsatzgrenze (gestrichelt) im Q-H-Diagramm eingezeichnet.

JUNG PUMPEN US 75-155
SCHMUTZWASSERPUMPEN

LIEFERUMFANG

Pumpe nach EN 12050 mit 10 m Leitung. Standfüße aus GFK beigelegt. US 155: Pumpen ohne Schaltung mit freiem Leitungsende. Pumpen mit Schaltung mit CEE-Motorschutzstecker und Phasenwender bzw. Schuko-Motorschutzstecker.

MECHANISCHE DATEN

Pumpe	vertikal einstufig	Dichtung mediumseitig	SiC Gleitringdichtung
Freier Durchgang	50 mm	Trockenlaufsicher	ja
Lager	Kugellager, fettgeschmiert	Laufrad	Freistromrad, GFK
Dichtung motorseitig	2-fach Wellendichtring	Überflutbar	ja
Ölkammer	ja	Druckabgang	IG 2"

ELEKTRISCHE DATEN

Netzleitung	10m H07RN-F	Isolierstoffklasse	B
Schutzart	IP 68	Wicklungsthermostat	ja

US 75-155

Typ	**Art.-Nr.**	Spannung	Motorleistung P1	Motorleistung P2	Strom	Adern	Motorschutz	Stecker	Gewicht
ohne Schaltung									
US 75 E	**JP09406**	1/N/PE~230 V	0,83 kW	0,50 kW	3,9 A	3G1,0	integriert	Schuko	13,0 kg
US 75 D	**JP09404**	3/PE~400 V	0,85 kW	0,60 kW	1,4 A	4G1,0	integriert	CEE	13,1 kg
US 105 E	**JP09410**	1/N/PE~230 V	1,37 kW	0,98 kW	6,0 A	3G1,0	integriert	Schuko	14,5 kg
US 105 D	**JP09408**	3/PE~400 V	1,36 kW	1,06 kW	2,4 A	4G1,0	integriert	CEE	15,1 kg
US 155 E	**JP09388**	1/N/PE~230 V	1,60 kW	1,21 kW	7,5 A	3G1,0	bauseits[1]	ohne	16,0 kg
US 155 D	**JP09390**	3/PE~400 V	1,70 kW	1,41 kW	3,1 A	4G1,0	bauseits[1]	ohne	16,5 kg
mit Schaltautomatik									
US 75 ES	**JP09407**	1/N/PE~230 V	0,83 kW	0,50 kW	3,9 A	3G1,0	integriert	Schuko	13,0 kg
US 75 DS	**JP09405**	3/PE~400 V	0,85 kW	0,60 kW	1,4 A	4G1,0	integriert	CEE	13,2 kg
US 105 ES	**JP09411**	1/N/PE~230 V	1,37 kW	0,98 kW	6,0 A	3G1,0	integriert	Schuko	14,6 kg
US 105 DS	**JP09409**	3/PE~400 V	1,36 kW	1,06 kW	2,4 A	4G1,0	integriert	CEE	15,2 kg
US 155 ES	**JP09389**	1/N/PE~230 V	1,60 kW	1,21 kW	7,5 A	3G1,0	integriert	Schuko	16,3 kg
US 155 DS	**JP09391**	3/PE~400 V	1,70 kW	1,41 kW	3,1 A	4G1,0	integriert	CEE	17,2 kg

[1]separater Motorschutzstecker erforderlich siehe Zubehör

JUNG PUMPEN GmbH · 33803 Steinhagen · Tel. +49 5204 170 · Fax +49 5204 80368 · info@jung-pumpen.de · www.jung-pumpen.de

JUNG PUMPEN US 75-155
SCHMUTZWASSERPUMPEN

Hauptmaße und Schalthöhen US 75 bis US 155 (mm)

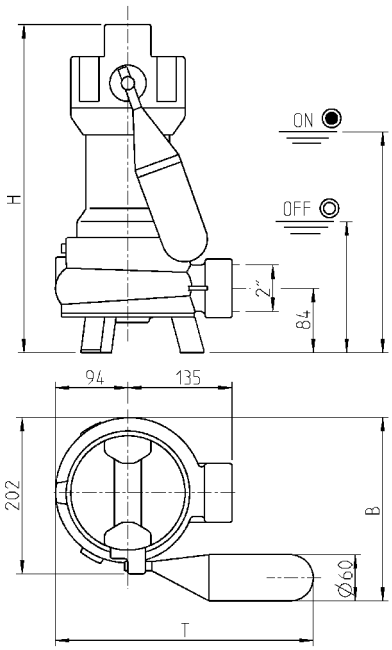

US	H	B	T	ON	OFF
75	395	238	335	255	140
105	425	238	335	285	170
155	450	238	335	310	195

US	H	B	T	ON	OFF
75	395	263	290	170	120
105	425	263	290	200	150
155	450	263	290	225	175

Hauptmaße und Schalthöhen mit GR 50 S (mm)

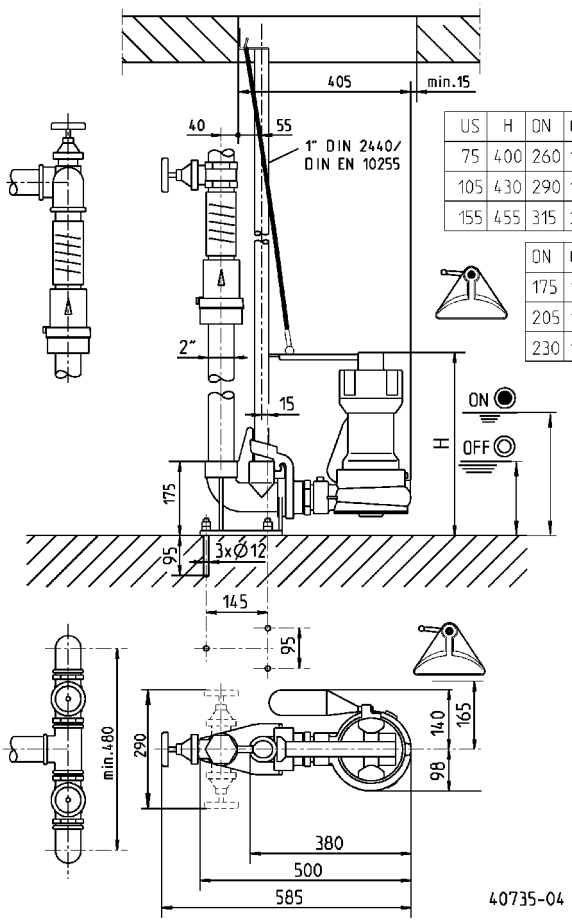

US	H	ON	OFF
75	400	260	145
105	430	290	175
155	455	315	200

ON	OFF
175	125
205	155
230	180

JUNG PUMPEN US 75-155
SCHMUTZWASSERPUMPEN

Einbaubeispiel Einzelanlage mit GR

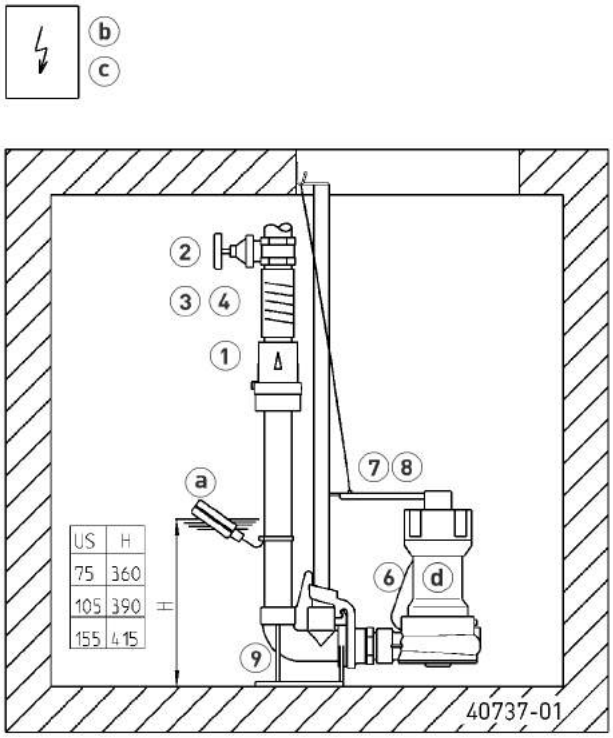

Einbaubeispiel Doppelanlage

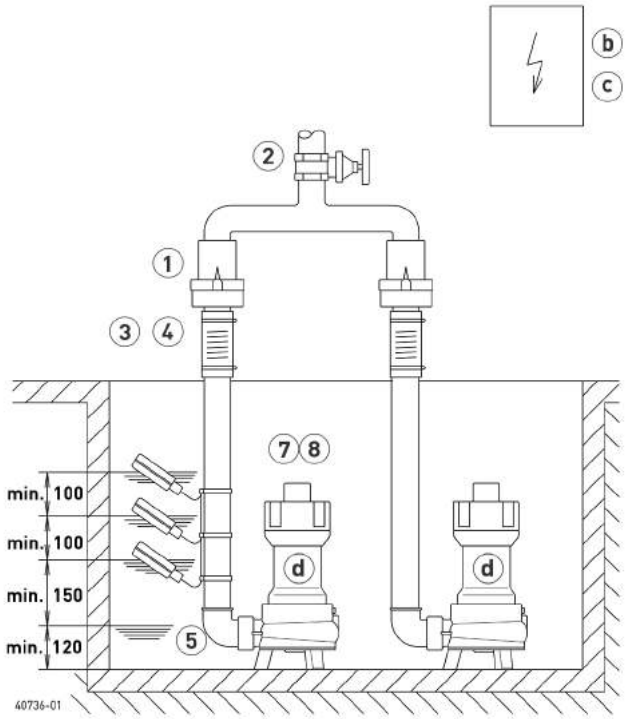

Einzelanlage 2" mit GR 50 S: Schacht min. 40x65 cm
Einzelanlage 2" ohne GR: Schacht min. 40x50 cm

Doppelanlage 2" mit GR 50 S: Schacht min. 65x70 cm
Doppelanlage 2" ohne GR: Schacht min. 50x70 cm

Bei Einsatz unterhalb der Rückstauebene ist nach EN 12056 das Druckrohr elastisch anzuschließen und mit einer Schleife über die örtlich festgelegte Rückstauebene zu führen. Zudem ist der Einbau einer EN 12050-4 geprüften Rückschlagklappe vorgeschrieben. Wir empfehlen zusätzlich eine Alarmanlage für die Überwachung.

Nach EN 12056-4 Abs. 5.1 ist in Anlagen, bei denen die Abwasserableitung nicht unterbrochen werden darf, eine automatische Reservepumpe oder eine Doppelanlage einzubauen.

Steuerung in trockenem Raum montieren.

ZUBEHÖR MECHANISCH

				Art.-Nr.
	1 **Rückschlagklappe**			
	R50 EN 12050-4	2" (DN 50), PN 4	150x120 (HxB)	**JP00326**
	Kugelrückschlagventil			
	K50 EN 12050-4	2" (DN 50), PN 6	185x155 (HxB)	**JP44782**
	2 **Absperrschieber**	2" (DN 50), PN 16	140x70 (HxB)	**JP44787**
	3 **Elastische Verbindung**	2" (DN 50), PN 4	150x63 (HxD)	**JP44775**
	4 **Schelle**	2"		**JP44764**
	5 **Winkel**	2"		**JP44771**
	6 **Sonderschwimmer**	für niedrige Schalthöhen		**JP44795**

JUNG PUMPEN GmbH · 33803 Steinhagen · Tel. +49 5204 170 · Fax +49 5204 80368 · info@jung-pumpen.de · www.jung-pumpen.de

JUNG PUMPEN US 75-155
SCHMUTZWASSERPUMPEN

ZUBEHÖR MECHANISCH

			Art.-Nr.
	7 **Kette**	geprüft, 2,5 m, 160 kg, 5 Aufhängeglieder (EN 818 mod.)	**JP45901**
		geprüft, 5,0 m, 160 kg, 8 Aufhängeglieder (EN 818 mod.)	**JP45902**
	8 **Trageschlaufe**	mit Schäkel	**JP45168**
	9 **Gleitrohrsystem**	GR 50 S	**JP40740**
	10 **Siebfuß**	10 mm freier Durchgang	**JP45957**
	Standfüße	Edelstahl, 50 mm freier Durchgang	**JP40632**

ZUBEHÖR ELEKTRISCH

			Art.-Nr.
	a **Alarmgeber**		
	AG3	Tauchschalter, netzabhängig, potentialfreier Kontakt, 3 m Ltg.	**JP44891**
	AG10	Tauchschalter, netzabhängig, potentialfreier Kontakt, 9,5 m Ltg.	**JP44892**
	Waschmaschinenstopp		
	AW3	Tauchschalter, netzabhängig, 3 m Ltg.	**JP44895**
	AW0	zur Alarmweiterleitung bei mehreren Waschmaschinen	**JP44899**
	b **Niveausteuerung für Einzelanlagen**		
	Steuerung NE 1	230 V, Tauchschalter 3,0 m	**JP16710**
	Steuerung NE 2	230 V, Tauchschalter 9,5 m	**JP16711**
	Steuerung NE 1A	230 V, Tauchschalter 3,0 m, Alarm	**JP16714**
	Steuerung NE 2A	230 V, Tauchschalter 9,5 m, Alarm	**JP16715**
	Motorschutzstecker, 8 A	230 V, für Pumpen mit bauseitigem Motorschutz zwingend	**JP44753**
	Steuerung ND 1	400 V, Tauchschalter 3,0 m	**JP16712**
	Steuerung ND 1A	400 V, Tauchschalter 3,0 m, Alarm	**JP16716**
	Steuerung ND 3	400 V, Tauchschalter 9,5 m	**JP16713**
	Steuerung ND 3A	400 V, Tauchschalter 9,5 m, Alarm	**JP16717**
	Gewicht	zur Stabilisierung der Tauchschalter	**JP44803**
	CEE-Motorschutz 2,5-4,0 A	400 V, für Pumpen mit bauseitigem Motorschutz zwingend	**JP44754**
	Niveausteuerung für Doppelanlagen		
	Steuerung BD 00 E	230 V, für Pumpen U3-U6, US 62-105 und 08/2 ME	**JP45735**
	Steuerung BD 00	400 V, für Pumpen U6 und US 62-105	**JP45993**
	Steuerung BD 25	400 V, für Pumpen US 151-153	**JP45737**
	Tauchschalterpaket B	3 Tauchschalter 9,5 m und Leitungshalter	**JP16725**
	Tauchschalterpaket BmG	3 Tauchschalter 9,5 m mit Gewichten	**JP16726**
	c **Akku**	für netzunabhängigen Alarm	**JP44850**
	d **Dichtungskontrolle**	DKG	**JP44900**
	e **Smart Home**	Funktransmitter FTJP für EnOcean-Protokoll	**JP47209**

JUNG PUMPEN US 73 HE/103 HE

HEISSWASSERPUMPEN

- Trockenlaufsicher
- 30 mm freier Durchgang
- Heißwasser bis 90° C
- Kontrollierbare Ölkammer
- Drehrichtungsunabhängige SiC-Gleitringdichtung
- Austauschbare, längswasserdicht vergossene Leitungseinführung

EINSATZ

Die Schmutzwasserpumpen US 73 und 103 HE/HES sind für stark verschmutztes Wasser mit Verunreinigungen bis zu 30 mm Korngröße, ohne Steine, geeignet. Überall dort, wo Schmutzwasser bis 90°C anfällt, können Sie diese Pumpen einsetzen, in Wäschereien oder Gemeinschafts-Waschanlagen, bei gewerblichen Geschirrspülern und Waschmaschinen oder für den Notüberlauf einer Heizungsanlage.

Die Pumpen sind für den stationären und transportablen Einsatz geeignet. Beim Einsatz in tiefen Schächten empfehlen wir ein Gleitrohrsystem, mit dem die Pumpen problemlos zur Wartung oder Sichtkontrolle aus dem Schacht gezogen werden können. Eine kontrollierbare Ölkammer und eine verschleißfeste Spezial-Gleitringdichtung sorgen für eine lange Lebensdauer der Pumpen. Die in den Pumpen fest eingebauten Wicklungsthermostate schützen den Motor vor Überlastung.

In Verbindung mit dem Sammelbehälter Hebefix 100 H besteht eine einbaufertige Lösung zur Förderung von Schmutzwasser bis 80°C.

LEISTUNG

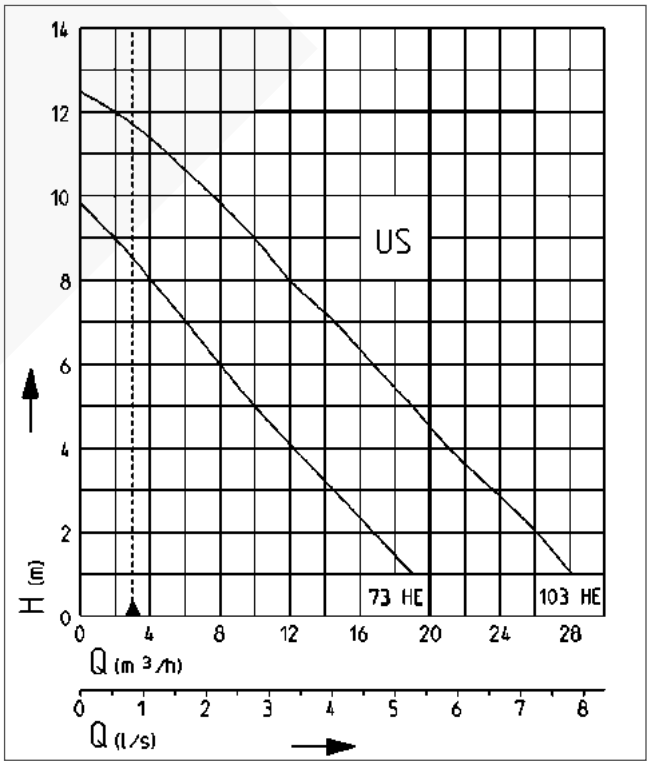

Typ	Förderhöhe H [m]	1	2	3	4	5	6	7	8	9	10	12
US 73 HE/HES	Fördermenge Q [m³/h]	19	17	15	12	10	8	6	4	2		
US 103 HE/HES		28	26	23	21	19	17	15	12	10	8	2

Konstruktionsänderungen vorbehalten - Leistungstoleranz nach ISO 9906

Entsprechend EN 12056 muss die Mindestfließgeschwindigkeit in der Druckleitung 0,7 m/s betragen. Diese Vorgabe ist als Einsatzgrenze (gestrichelt) im Q-H-Diagramm eingezeichnet.

JUNG PUMPEN US 73 HE/103 HE
HEISSWASSERPUMPEN

LIEFERUMFANG
Pumpe nach EN 12050 mit 10 m Leitung und Schukostecker

MECHANISCHE DATEN

Pumpe	vertikal einstufig	Welle	Edelstahl
Freier Durchgang	30 mm	Laufrad	Freistromrad, GFK
Lager	Kugellager, fettgeschmiert	Motorgehäuse	Edelstahl
Dichtung motorseitig	2-fach Wellendichtring	Pumpengehäuse	Grauguss
Ölkammer	ja	Überflutbar	ja
Dichtung mediumseitig	SiC Gleitringdichtung	Druckabgang	IG 1 1/2"
Trockenlaufsicher	ja		

ELEKTRISCHE DATEN

Spannung	1/N/PE~230 V	Isolierstoffklasse	B
Netzleitung	10m H07RN-F	Wicklungsthermostat	ja
Adern	3G1,0	Motorschutz	integriert
Schutzart	IP 68	Stecker	Schuko

US 73 HE/103 HE

Typ	**Art.-Nr.**	Motorleistung P1	Motorleistung P2	Strom	Gewicht
ohne Schaltung					
US 73 HE	**JP09267**	0,83 kW	0,50 kW	3,9 A	12,4 kg
US 103 HE	**JP09307**	1,37 kW	0,98 kW	6,0 A	14,0 kg
mit Schaltautomatik					
US 73 HES	**JP09264**	0,83 kW	0,50 kW	3,9 A	12,5 kg
US 103 HES	**JP09308**	1,37 kW	0,98 kW	6,0 A	14,1 kg

JUNG PUMPEN GmbH · 33803 Steinhagen · Tel. +49 5204 170 · Fax +49 5204 80368 · info@jung-pumpen.de · www.jung-pumpen.de

JUNG PUMPEN US 73 HE/103 HE
HEISSWASSERPUMPEN

Hauptmaße und Schalthöhen US 73 + 103 HES (mm)

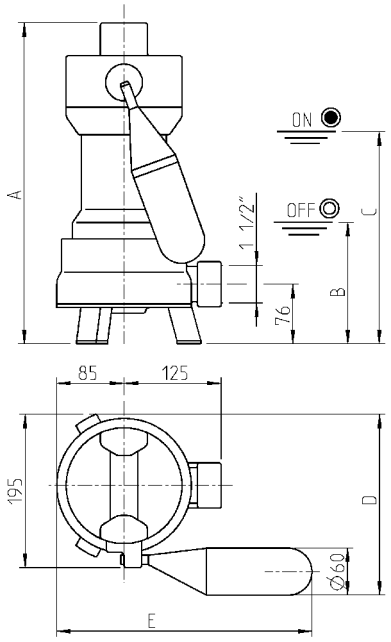

US	A	B	C	D	E
73	380	125	240	230	325
103	410	155	270	230	325
153	435	180	295	230	325

US	A	B	C	D	E
73	380	105	155	255	280
103	410	135	185	255	280
153	435	160	210	255	280

Hauptmaße / Schalthöhen US 73 + 103 HES (mm) mit GR 40

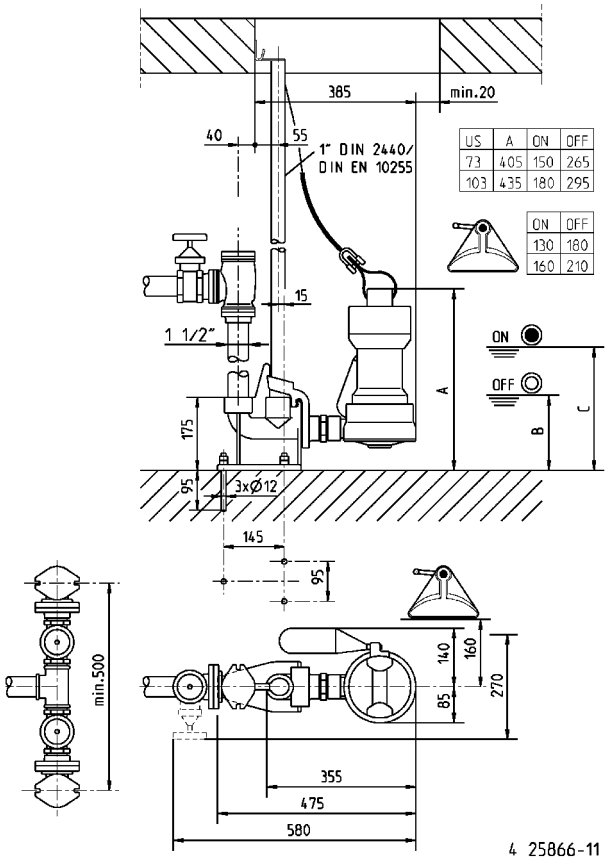

US	A	ON	OFF
73	405	150	265
103	435	180	295

ON	OFF
130	180
160	210

Einbaubeispiel Einzelanlage mit GR

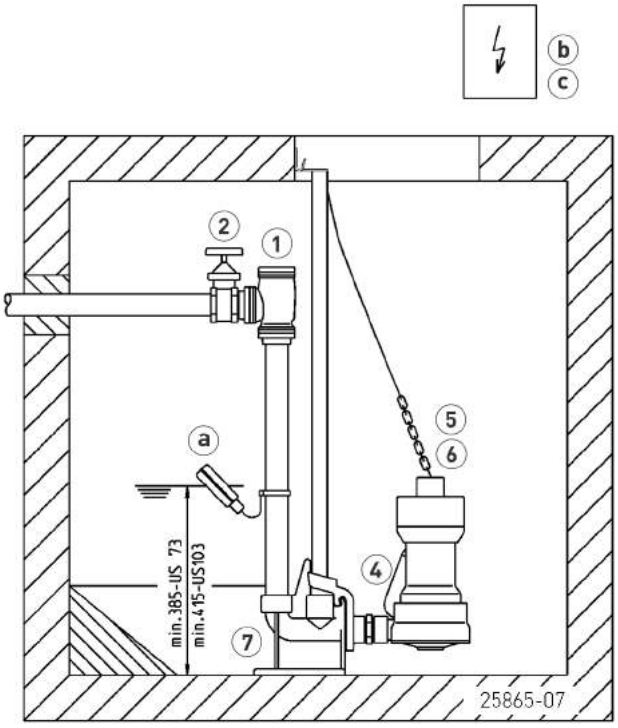

Einbaubeispiel Doppelanlage

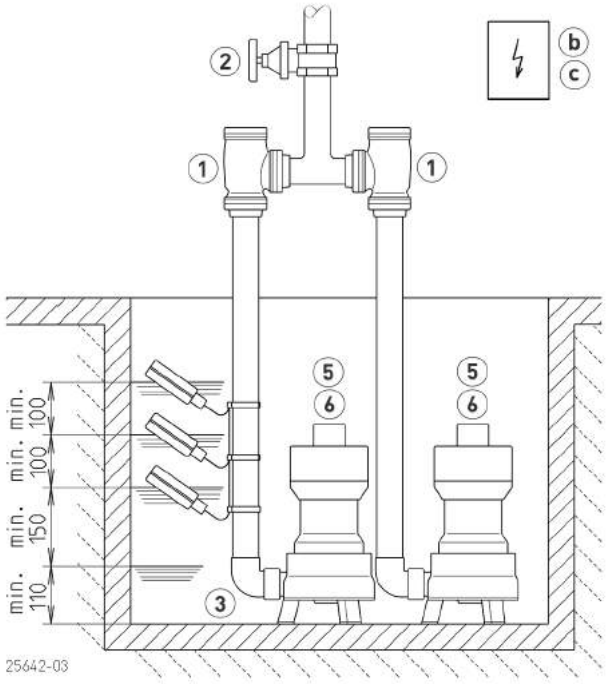

JUNG PUMPEN US 73 HE/103 HE
HEISSWASSERPUMPEN

Einzelanlage US-H mit GR 40: Schacht min. 40x65 cm
Einzelanlage US-H ohne GR: Schacht min. 40x40 cm

Doppelanlage US-H mit GR 40: Schacht min. 65x80 cm
Doppelanlage US-H ohne GR: Schacht min. 40x80 cm

Bei Einsatz unterhalb der Rückstauebene ist nach EN 12056 das Druckrohr elastisch anzuschließen und mit einer Schleife über die örtlich festgelegte Rückstauebene zu führen. Zudem ist der Einbau einer EN 12050-4 geprüften Rückschlagklappe vorgeschrieben. Wir empfehlen zusätzlich eine Alarmanlage für die Überwachung.

Nach EN 12056-4 Abs. 5.1 ist in Anlagen, bei denen die Abwasserableitung nicht unterbrochen werden darf, eine automatische Reservepumpe oder eine Doppelanlage einzubauen.

Steuerung in trockenem Raum montieren.

ZUBEHÖR MECHANISCH

				Art.-Nr.
	1 Rückschlagklappe			
	für Heißwasser	1½" (DN 40)	80x85 (HxB)	**JP44784**
	Kugelrückschlagventil			
	KE40 EN 12050-4	1½" (DN 40), PN 6	170x125 (HxB)	**JP44783**
	2 Absperrschieber	1½" (DN 40), PN 16	125x60 (HxB)	**JP44786**
	3 Winkel	1½"		**JP45953**
	4 Sonderschwimmer	für niedrige Schalthöhen		**JP44795**
	5 Kette	geprüft, 2,5 m, 160 kg, 5 Aufhängeglieder (EN 818 mod.)		**JP45901**
		geprüft, 5,0 m, 160 kg, 8 Aufhängeglieder (EN 818 mod.)		**JP45902**
	6 Trageschlaufe	mit Schäkel		**JP45168**
	7 Gleitrohrsystem	GR 40		**JP25592**

ZUBEHÖR ELEKTRISCH

			Art.-Nr.
	a Alarmgeber		
	AG3	Tauchschalter, netzabhängig, potentialfreier Kontakt, 3 m Ltg.	**JP44891**
	AG10	Tauchschalter, netzabhängig, potentialfreier Kontakt, 9,5 m Ltg.	**JP44892**
	Waschmaschinenstopp		
	AW3	Tauchschalter, netzabhängig, 3 m Ltg.	**JP44895**
	AWO	zur Alarmweiterleitung bei mehreren Waschmaschinen	**JP44899**
	b Niveausteuerung für Einzelanlagen		
	Steuerung NE 1A H	230 V, Tauchschalter 3,0 m, Alarm	**JP24766**
	Steuerung NE 2A H	230 V, Tauchschalter 9,5 m, Alarm	**JP24767**
	Gewicht	zur Stabilisierung der Tauchschalter	**JP44803**
	Niveausteuerung für Doppelanlagen		
	Steuerung BD 00 E	230 V, für Pumpen U3-U6, US 62-105 und 08/2 ME	**JP45735**
	Tauchschalterpaket BH	Tauchschalter 9,5 m und Leitungshalter	**JP24768**
	Tauchschalterpaket BHmG	Tauchschalter 9,5 m mit Gewichten	**JP24769**

JUNG PUMPEN GmbH · 33803 Steinhagen · Tel. +49 5204 170 · Fax +49 5204 80368 · info@jung-pumpen.de · www.jung-pumpen.de

JUNG PUMPEN US 73 HE/103 HE
HEISSWASSERPUMPEN

ZUBEHÖR ELEKTRISCH

			Art.-Nr.
	(c) **Akku**	für netzunabhängigen Alarm	**JP44850**
	(d) **Smart Home**	Funktransmitter FTJP für EnOcean-Protokoll	**JP47209**

JUNG PUMPEN US 73 EX / US 103 EX

EX-GESCHÜTZTE SCHMUTZWASSERPUMPEN

- Stationär einsetzbar
- 30 mm freier Durchgang
- Kontrollierbare Ölkammer
- Drehrichtungsunabhängige SiC-Gleitringdichtung
- Austauschbare, längswasserdichtvergossene Leitungseinführung

EINSATZ

Die robusten Tauchpumpen US 73 Ex und US 103 Ex werden zur Förderung von faserführendem oder stark verunreinigtem Schmutzwasser mit Beimengungen bis 30 mm Korngröße (ohne Steine) aus Sammelschächten, Gruben und sonstigen explosionsgefährdeten Räumen eingesetzt. Als explosionsgefährdete Räume gelten u.a. alle Zugangs- und Sammelstellen, die mit dem Kanalnetz verbunden sind wie z.B. mit Fahrzeugen bestandene Flächen.

Ex-Kennzeichnung Ex II 2 G EX d IIB T4

Das niedrige Gewicht und die geringen Abmessungen erleichtern den Einsatz für solche speziellen Abwässer und erfordern mit diesen Pumpen nur noch geringen Aufwand.

Die Pumpen sind für den stationären Einsatz geeignet. Beim Einsatz in tiefen Schächten empfehlen wir unser Gleitrohrsystem GR 40, mit dem die Pumpen problemlos zur Wartung oder Sichtkontrolle aus dem Schacht gezogen werden können. Eine kontrollierbare Ölkammer und eine verschleißfeste Spezial-Gleitringdichtung sorgen für eine lange Lebensdauer der Pumpen. Zur automatischen Überwachung der Ölkammer können Sie zusätzlich eine Dichtungskontrolle einsetzen.

Den Ex-Vorschriften entsprechend sind diese Pumpen mit Wicklungsthermostaten ausgerüstet und können nur mit entsprechenden Steuerungen (siehe Zubehör) betrieben werden.

LEISTUNG

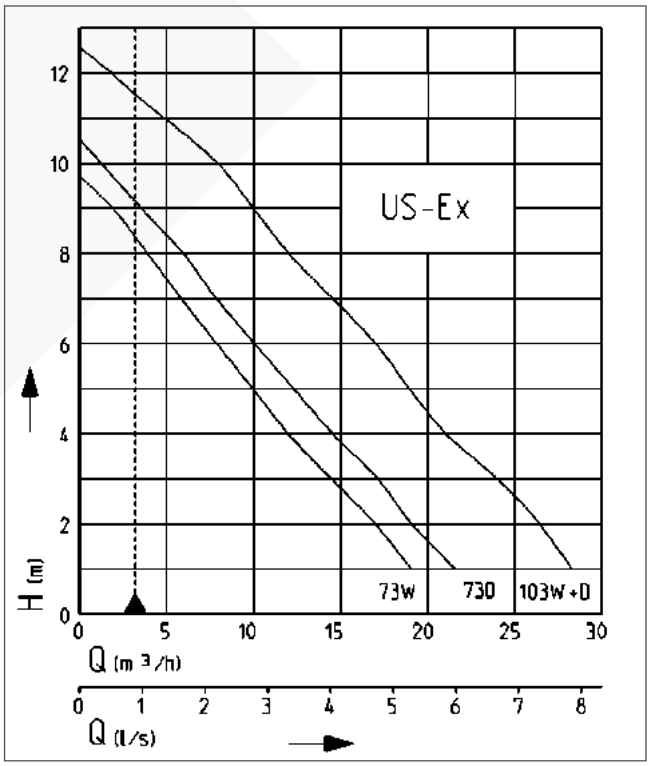

Typ	Förderhöhe H [m]	1	2	3	4	5	6	7	8	9	10	12
US 73 E Ex	Fördermenge Q [m³/h]	19	17	15	12	10	8	6	4	2		
US 73 D Ex		22	20	17	15	12	10	8	6	4		
US 103 E/D Ex		28	26	23	21	19	17	15	12	10	8	2

Konstruktionsänderungen vorbehalten - Leistungstoleranz nach ISO 9906

Entsprechend EN 12056 muss die Mindestfließgeschwindigkeit in der Druckleitung 0,7 m/s betragen. Diese Vorgabe ist als Einsatzgrenze (gestrichelt) im Q-H-Diagramm eingezeichnet.

JUNG PUMPEN US 73 EX / US 103 EX
EX-GESCHÜTZTE SCHMUTZWASSERPUMPEN

LIEFERUMFANG

Anschlussfertige Pumpe nach EN 12050 mit 10 m Leitung

MECHANISCHE DATEN

Pumpe	vertikal einstufig	Trockenlaufsicher	ja
Ex-Schutz	mit Ex-Schutz	Welle	Edelstahl
Freier Durchgang	30 mm	Laufrad	Freistromrad, GFK
Lager	Kugellager, fettgeschmiert	Motorgehäuse	Grauguss
Dichtung motorseitig	2-fach Wellendichtring	Überflutbar	ja
Ölkammer	ja	Druckabgang	IG 1 1/2"
Dichtung mediumseitig	SiC Gleitringdichtung		

ELEKTRISCHE DATEN

Netzleitung	10m H07RN-F	Isolierstoffklasse	F
Adern	6G1,5	Wicklungsthermostat	ja
Schutzart	IP 68	Stecker	ohne

US 73 EX / US 103 EX

Typ	**Art.-Nr.**	Spannung	Motorleistung P1	Motorleistung P2	Strom	Gewicht
US 73 E Ex	**JP09292**	1/N/PE~230 V	0,83 kW	0,50 kW	3,9 A	19,0 kg
US 73 D Ex	**JP00595**	3/PE~400 V	0,85 kW	0,60 kW	1,4 A	19,0 kg
US 103 E Ex	**JP09294**	1/N/PE~230 V	1,37 kW	0,98 kW	6,0 A	21,5 kg
US 103 D Ex	**JP09293**	3/PE~400 V	1,36 kW	1,06 kW	2,4 A	21,5 kg

Hauptmaße US 73 Ex und US 103 Ex (mm)

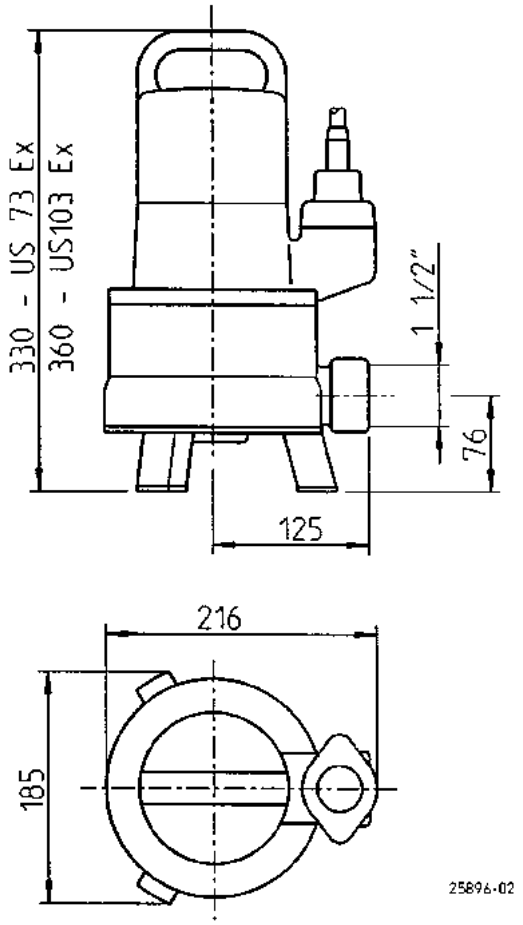

Hauptmaße mit GR 40 (mm)

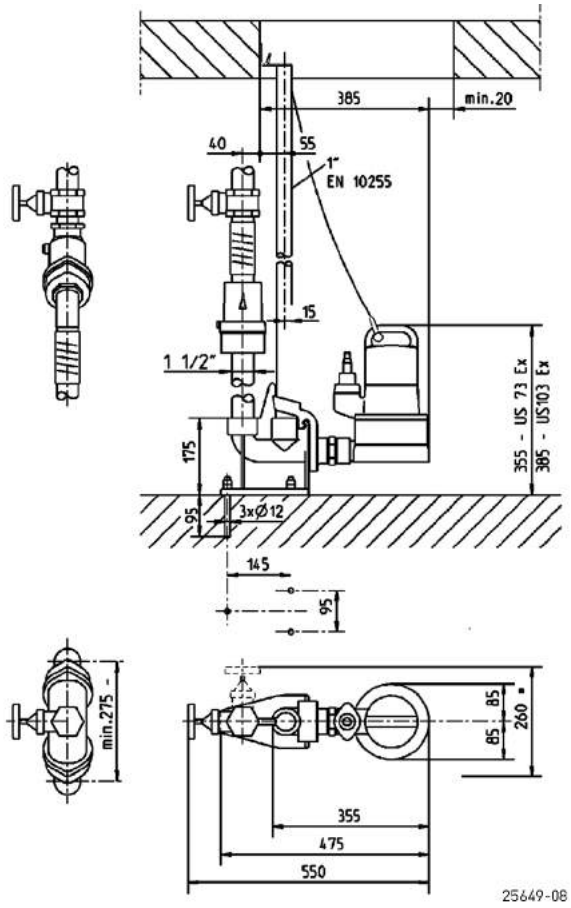

JUNG PUMPEN GmbH · 33803 Steinhagen · Tel. +49 5204 170 · Fax +49 5204 80368 · info@jung-pumpen.de · www.jung-pumpen.de

JUNG PUMPEN US 73 EX / US 103 EX
EX-GESCHÜTZTE SCHMUTZWASSERPUMPEN

Einbaubeispiel Einzelanlage (GR)

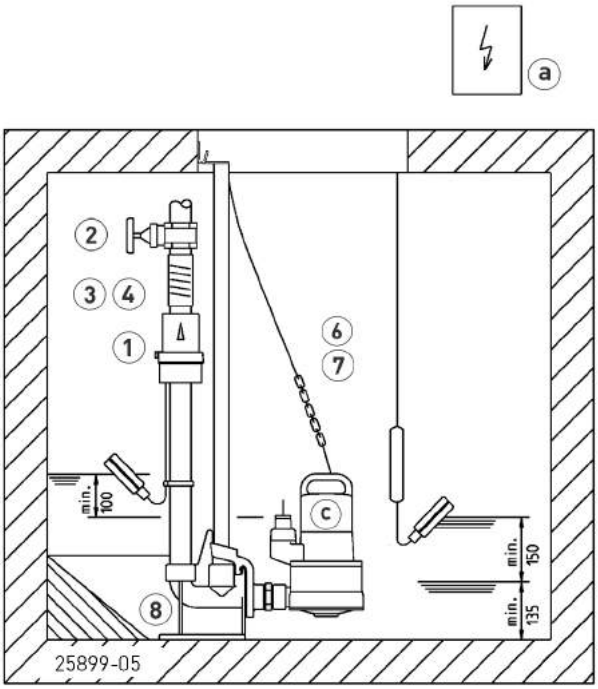

Einbaubeispiel Doppelanlage

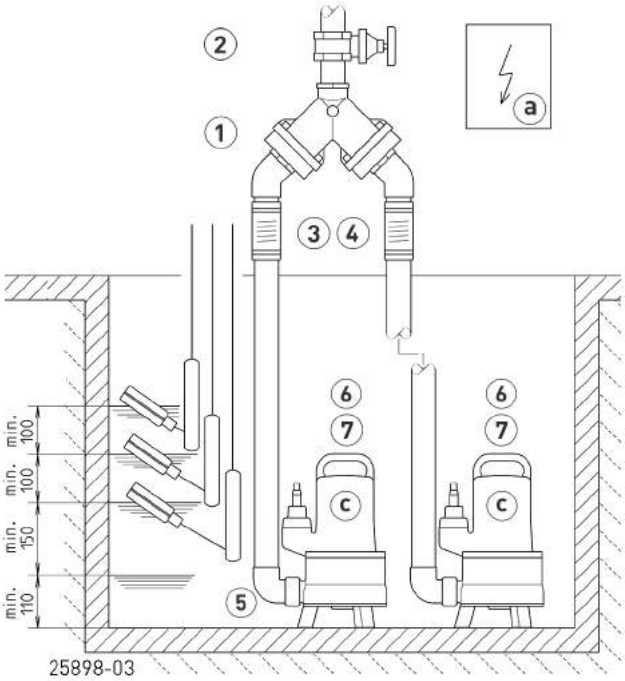

Einzelanlage 1½" mit GR 40: Schacht min. 40x60 cm
Einzelanlage 1½" ohne GR: Schacht min. 40x40 cm

Doppelanlage 1½" mit GR 40: Schacht min. 60x60 cm
Doppelanlage 1½" ohne GR: Schacht min. 40x60 cm

Bei Einsatz unterhalb der Rückstauebene ist nach EN 12056 das Druckrohr elastisch anzuschließen und mit einer Schleife über die örtlich festgelegte Rückstauebene zu führen. Zudem ist der Einbau einer EN 12050-4 geprüften Rückschlagklappe vorgeschrieben. Wir empfehlen zusätzlich eine Alarmanlage für die Überwachung.

Nach EN 12056-4 Abs. 5.1 ist in Anlagen, bei denen die Abwasserableitung nicht unterbrochen werden darf, eine automatische Reservepumpe oder eine Doppelanlage einzubauen.

Steuerung in trockenem Raum montieren.

JUNG PUMPEN US 73 EX / US 103 EX
EX-GESCHÜTZTE SCHMUTZWASSERPUMPEN

ZUBEHÖR MECHANISCH

				Art.-Nr.
	1 Rückschlagklappe			
	R40 EN 12050-4	1½" (DN 40), PN 4	150x120 (HxB)	**JP00317**
	DR 40 EN 12050-4	1½" (DN 40), PN 4	200x280 (HxB)	**JP09155**
	2 Absperrschieber	1½" (DN 40), PN 16	125x60 (HxB)	**JP44786**
	3 Elastische Verbindung	1½" (DN 40), PN 4	120x50 (HxD)	**JP44777**
	4 Schelle	1½"		**JP44763**
	5 Winkel	1½"		**JP45953**
	6 Kette	geprüft, 2,5 m, 160 kg, 5 Aufhängeglieder (EN 818 mod.)		**JP45901**
		geprüft, 5,0 m, 160 kg, 8 Aufhängeglieder (EN 818 mod.)		**JP45902**
	7 Trageschlaufe	mit Schäkel		**JP45168**
	8 Gleitrohrsystem	GR 40		**JP25592**

ZUBEHÖR ELEKTRISCH

			Art.-Nr.
	a Niveausteuerung für Einzelanlagen		
	Steuerung AD 4 ExW	für US 73E EX	**JP25901**
	Steuerung AD 8 ExW	für US 103E EX	**JP25902**
	Steuerung AD 23 Ex	für US 73D EX	**JP09754**
	Steuerung AD 25 Ex	für US 103D EX	**JP09683**
	Hilfsschaltgerät ExH-A für Ex-Pumpen		**JP16720**
	Tauchschalterpaket AmG		**JP16719**
	Niveausteuerung für Doppelanlagen		
	Steuerung BD 23 Ex	für US 73 D, EX	**JP09755**
	Steuerung BD 25 Ex	für US 103 D, EX	**JP09681**
	Hilfsschaltgerät ExH-B für Ex-Pumpen		**JP00295**
	Tauchschalterpaket BmG	3 Tauchschalter 9,5 m mit Gewichten	**JP16726**
	b Niveaugeber		
	Trockenlaufschutz		**JP44603**
	c Dichtungskontrolle	DKG Ex für ex-geschützte Pumpen	**JP00249**

JUNG PUMPEN GmbH · 33803 Steinhagen · Tel. +49 5204 170 · Fax +49 5204 80368 · info@jung-pumpen.de · www.jung-pumpen.de

JUNG PUMPEN UB 62–251

BAUPUMPEN

- Trockenlaufsicher
- Transportabel
- Angebaute Festkupplung
- 10 mm freier Durchgang
- Kontrollierbare Ölkammer
- Drehrichtungsunabhängige SIC-Gleitringdichtung
- Austauschbare, längswasserdicht vergossene Leitungseinführung

EINSATZ

Die Tauchmotorpumpen der Baupumpenreihe UB 62-251 können sie überall dort einsetzen, wo Schmutz-, Regen-, Grund-, Sicker- oder Drainagewasser mit Beimengungen bis 10 mm Korngröße anfallen. Sie finden damit ihre Anwendungsmöglichkeiten hauptsächlich im Baustellenbereich, wie z.B. im Hoch- und Tiefbau, im Kanalbau und in Baugruben. Aber auch zum Entnehmen von Wasser aus Flüssen und Reservoirs sowie zum Füllen und Entleeren von Behältern lassen sich diese Pumpen gut einsetzen. Die serienmäßig angebaute Festkupplung ermöglicht einen schnellen Anschluss eines Druckschlauches.

Die Pumpen sind **ausschließlich** transportabel einsetzbar. Eine kontrollierbare Ölkammer und eine verschleißfeste Spezial-Gleitringdichtung sorgen für eine lange Lebensdauer der Pumpen.

Die Pumpen werden komplett mit angeschlossenem Niveaugeber, 10 m Leitung und Stecker geliefert. Die CEE-Stecker der Drehstrompumpen sind mit integriertem Phasenwender ausgerüstet, der den Einsatz im Baustellenbereich erleichtert.

LEISTUNG

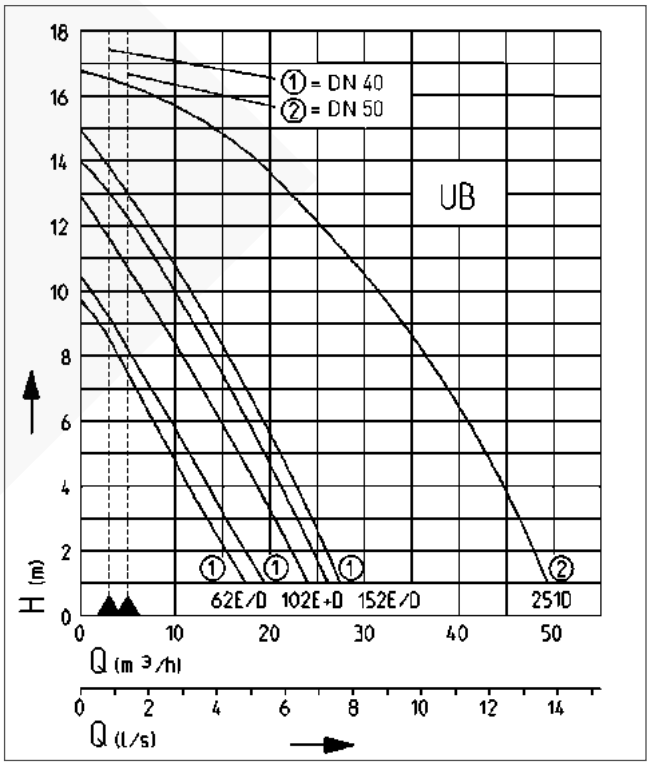

Typ	Förderhöhe H [m]	1	2	3	4	5	6	7	8	9	10	11	12	13	14	16
UB 62 ES	Fördermenge Q [m³/h]	17	15	13	11	9	8	6	4	2						
UB 62 DS		19	18	15	13	11	9	8	6	4						
UB 102 ES/DS		24	22	21	19	17	15	13	11	9	7	5	2			
UB 152 ES		26	24	23	21	19	17	16	14	11	9	7	5	2		
UB 152 DS		27	25	24	22	20	19	17	15	13	11	9	7	5	2	
UB 251 DS		49	48	46	45	43	41	39	37	34	32	28	26	22	19	10

Konstruktionsänderungen vorbehalten - Leistungstoleranz nach ISO 9906

Entsprechend EN 12056 muss die Mindestfließgeschwindigkeit in der Druckleitung 0,7 m/s betragen. Diese Vorgabe ist als Einsatzgrenze (gestrichelt) im Q-H-Diagramm eingezeichnet.

JUNG PUMPEN UB 62–251
BAUPUMPEN

LIEFERUMFANG

Pumpe nach EN 12050 mit Schuko- oder CEE-Stecker (inkl. Phasenwender), angeschlossener Niveausteuerung und angebauter Festkupplung Gr. C.

MECHANISCHE DATEN

Pumpe	vertikal einstufig	Trockenlaufsicher	ja
Freier Durchgang	10 mm	Welle	Edelstahl
Lager	Kugellager, fettgeschmiert	Laufrad	Freistromrad, GFK
Dichtung motorseitig	2-fach Wellendichtring	Pumpengehäuse	Grauguss
Ölkammer	ja	Überflutbar	ja
Dichtung mediumseitig	SiC Gleitringdichtung	Druckabgang	Festkupplung C

ELEKTRISCHE DATEN

Schaltung	mit Schaltautomatik	Wicklungsthermostat	ja
Netzleitung	10m H07RN-F	Motorschutz	integriert
Schutzart	IP 68		

UB 62–251

Typ	**Art.-Nr.**	Spannung	Motorleistung P1	Motorleistung P2	Strom	Adern	Isolierstoff-klasse	Stecker	Motorge-häuse	Gewicht
UB 62 ES	**JP09818**	1/N/PE~230 V	0,83 kW	0,50 kW	3,9 A	3G1,0	B	Schuko	Edelstahl	13,5 kg
UB 62 DS	**JP09819**	3/PE~400 V	0,85 kW	0,60 kW	1,4 A	4G1,0	B	CEE	Edelstahl	13,8 kg
UB 102 ES	**JP09283**	1/N/PE~230 V	1,37 kW	0,98 kW	6,0 A	3G1,0	B	Schuko	Edelstahl	15,3 kg
UB 102 DS	**JP00534**	3/PE~400 V	1,36 kW	1,06 kW	2,4 A	4G1,0	B	CEE	Edelstahl	15,8 kg
UB 152 ES	**JP09439**	1/N/PE~230 V	1,60 kW	1,21 kW	7,5 A	3G1,0	B	Schuko	Edelstahl	16,9 kg
UB 152 DS	**JP09440**	3/PE~400 V	1,70 kW	1,41 kW	3,1 A	4G1,0	B	CEE	Edelstahl	17,9 kg
UB 251 DS	**JP09298**	3/N/PE~400 V	2,60 kW	2,10 kW	4,4 A	6G1,5	F	CEE	Grauguss	30,6 kg

Hauptmaße UB 62 bis UB 152 (mm)

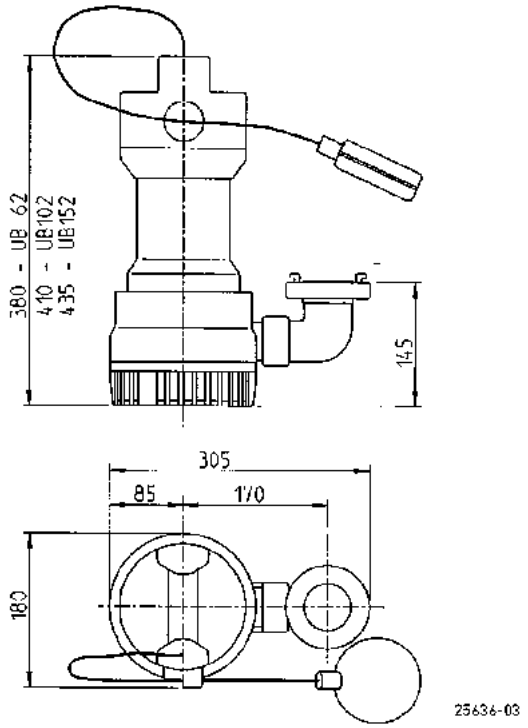

Hauptmaße UB 251 (mm)

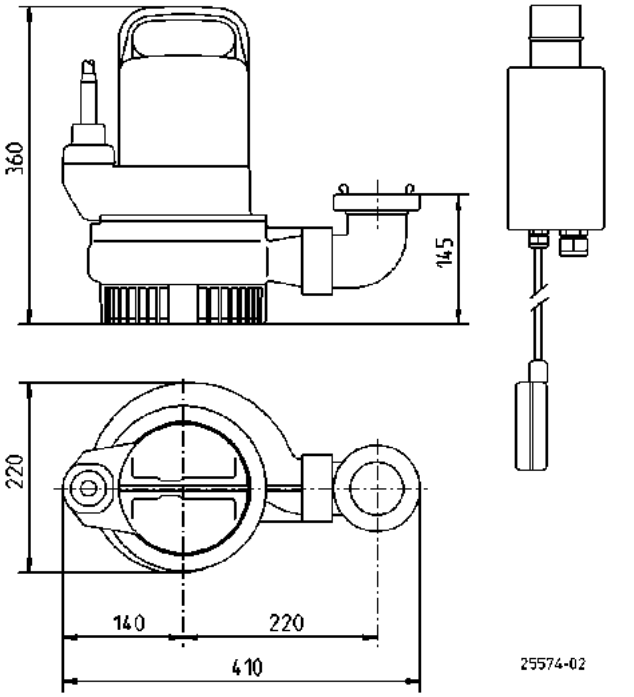

JUNG PUMPEN GmbH · 33803 Steinhagen · Tel. +49 5204 170 · Fax +49 5204 80368 · info@jung-pumpen.de · www.jung-pumpen.de

JUNG PUMPEN UB 62–251
BAUPUMPEN

Einbaubeispiel UB 251 DS

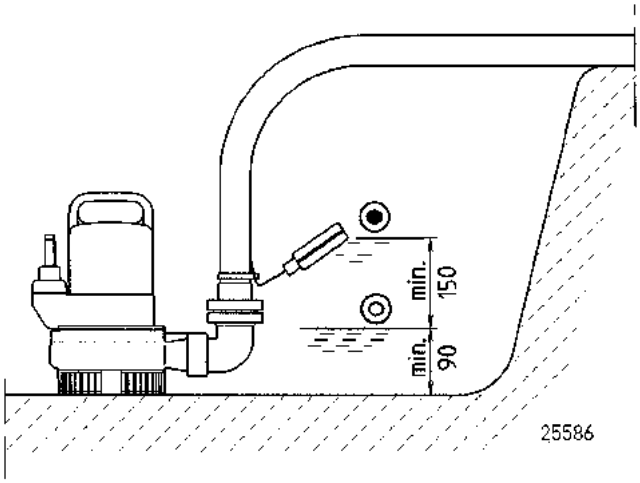

ZUBEHÖR MECHANISCH

			Art.-Nr.
	(1) **Druckschlauch**	15 m , Synthetic, mit Storz C-Kupplungen	**JP00336**
	Knickschutz für Druckschlauch		**JP25707**
	(2) **Schnellkupplung**		
	Kupplungsschlüssel		**JP25708**
	(3) **Kette**	geprüft, 2,5 m, 160 kg, 5 Aufhängeglieder (EN 818 mod.)	**JP45901**
		geprüft, 5,0 m, 160 kg, 8 Aufhängeglieder (EN 818 mod.)	**JP45902**
	Trageschlaufe	mit Schäkel	**JP45168**

JUNG PUMPEN SKS 800

SCHMUTZWASSERSCHÄCHTE

FÜR SCHMUTZWASSERPUMPEN

EINSATZ

Die auftriebssicheren Schmutz- und Drainageschächte werden in der Grundstücksentwässerung eingesetzt. Ausgestattet werden die Schächte wahlweise mit einer Pumpe oder mit zwei Pumpen.

Die Schächte sind für den begehbaren (Klasse A 15) oder für den mit einem PKW befahrbaren Bereich (Klasse B 125) geeignet.

Angeformte Transportgriffe ermöglichen ein leichtes Transportieren und Versetzen.

Schmutzwasser und Drainagewasser fällt in vielfältiger Form an. Für die einzelnen Verschmutzungsgrade haben wir deshalb eine Reihe von unterschiedlichen Pumpen vorgesehen.

BESCHREIBUNG

Vom Deutschen Institut für Bautechnik (DIBt) zugelassener, auftriebssicherer Kunststoffschacht aus hochwertigem Polyethylen (PE) mit Stutzen für Zulauf, Stutzen für Lüftung, vorgefertigtem Druckabgang DN 32 (1¼") oder DN 50 (2"), mit eingebauter Rückschlagklappe.

Für den bequemen Einbau der Pumpen als auch für die einfache Pumpenentnahme ist der Schacht mit einem Gleitrohrsystem ausgestattet. Je nach Schachtversion kommt das bewährte Gleitrohrsystem GR 32 bzw. GR 50 zum Einsatz.

Der Schacht ist je nach Verlängerung bis zu einer Gesamthöhe von max. 2,75 m verlängerbar. Die gewünschte Belastungsklasse ist abhängig von der Einbaustelle.

Die Einbautiefe mit einer Beton-Abdeckung Kl. A 15 beträgt 1,70 m. Das Gesamtvolumen beträgt 740 Liter und das Stauvolumen bis Unterkante Zulauf 190 Liter, Restvolumen 90 Liter.

- Allgemeine bauaufsichtliche Zulassung
- Einzel- und Doppelanlagen Befahrbar bis Kl. B 125
- Ablagerungsfreier Sammelraum
- Armaturen von oben bedienbar
- Leichter Einbau
- Einzelanlage als Doppelanlage nachrüstbar

JUNG PUMPEN SKS 800

SCHMUTZWASSERSCHÄCHTE

FÜR SCHMUTZWASSERPUMPEN

SKS-B 800-32 / 800-D32 / 800-50 / 800-D50

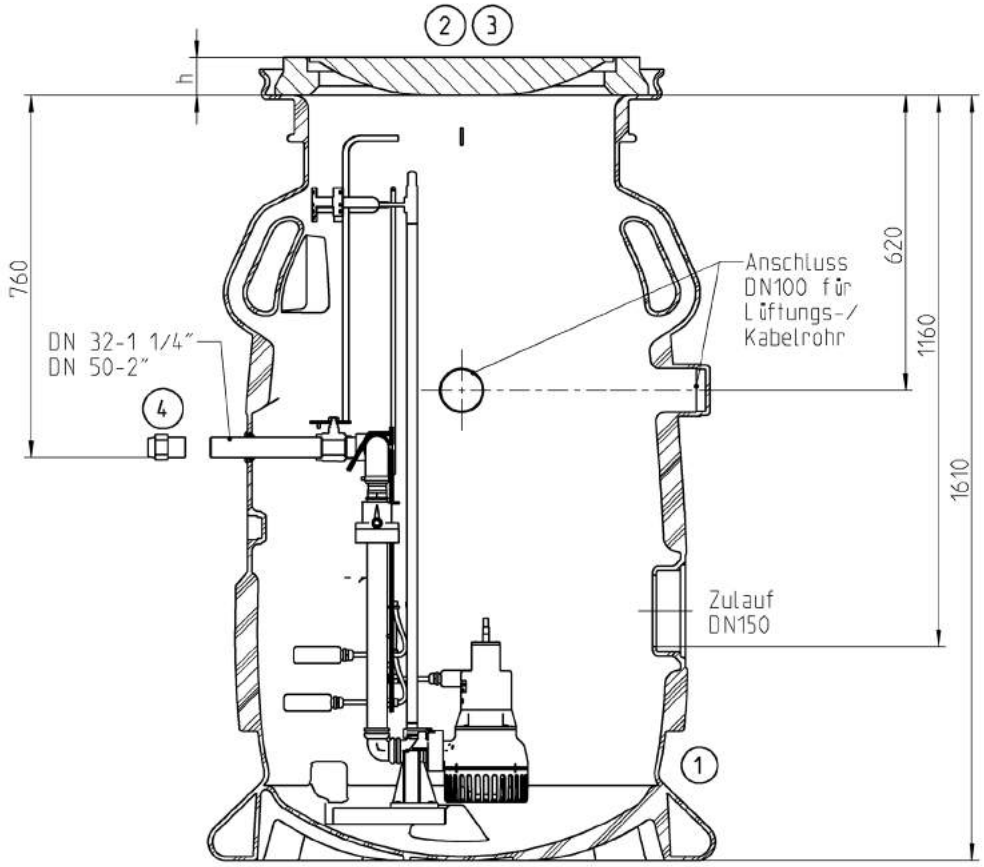

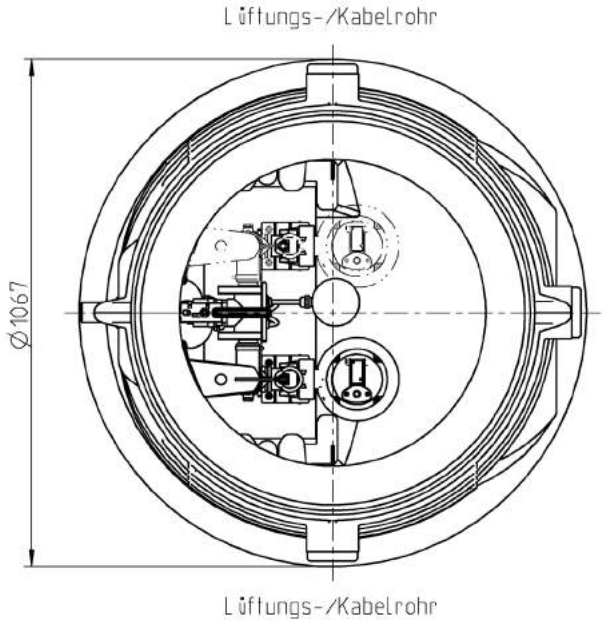

48026-01

Konstruktionsänderungen vorbehalten

JUNG PUMPEN SKS 800
SCHMUTZWASSERSCHÄCHTE
FÜR SCHMUTZWASSERPUMPEN

LIEFERUMFANG

SKS 800 (Einzelanlage)
Kunststoffschacht, montiert mit Gleitrohrsystem DN 32 bzw. DN 50, PP-Rohrleitung, vertikal schließender Rückschlagklappe, Kugelhahn, Edelstahl Druckleitungsabgang mit 1¼ bzw. 2" Außengewinde, 1 Muffe DN 150 (KG-Rohr) für den Zulauf, 3 Stutzen für Steckmuffen DN 70/DN 100 für Kabel und Lüftung (KG-Rohr), Nylonseil 5 m.

SKS 800 (Doppelanlage)
Kunststoffschacht, montiert mit 2 Gleitrohrsystemen DN 32 bzw. DN 50, PP-Rohrleitung, 2 vertikal schließende Rückschlagklappen, Kugelhahn, Edelstahl Druckleitungsabgang mit 1¼ bzw. 2" Außengewinde, 1 Muffe DN 150 (KG-Rohr) für den Zulauf, 3 Stutzen für Steckmuffen DN 70/DN 100 für Kabel und Lüftung (KG-Rohr), Nylonseil 5 m.

ZUBEHÖR

	Bezeichnung		Gewicht kg	Art.-Nr.
1	**Kunststoffschacht**	SKS-B 800-32	84	**JP47346**
		SKS-B 800-50	95	**JP47348**
		SKS-B 800-D32	85	**JP47347**
		SKS-B 800-D50	109	**JP47349**
2	**Abdeckung** Kl.A	Ø 600 Kl. A 15, h= 80, D 785	90	**JP46437**
	Aushebeschlüssel für Kl. A			**JP44969**
	Abdeckung Kl.B	Ø 610 Kl. B 125, h= 125, D 750	100	**JP44972**
3	**Auflagering**	625 x 100 mm, Ø 785		**JP44975**
4	**Anschlussverschraubung** m. Gewindemuffe und Klemmverbindung			
	1¼" auf ø 40 mm (DN 32)			**JP44796**
	1¼" auf ø 50 mm (DN 40)			**JP44797**
	1¼" auf ø 63 mm (DN 50)			**JP44798**
	2" auf ø 63 mm (DN 50)			**JP45950**
5	**Schachtverlängerung**	PSV-A/B 375	25	**JP46429**
		PSV-A 855	40	**JP46430**
		PSV-A 1335	54	**JP46431**
	Gleitrohrverlängerung SKS-32	für Einzelanlagen		**JP48067**
	Gleitrohrverlängerung SKS-50	für Einzelanlagen		**JP48065**
	Gleitrohrverlängerung SKS-D32	für Doppelanlagen		**JP48068**
	Gleitrohrverlängerung SKS-D50	für Doppelanlagen		**JP48066**
6	**Bedienschlüssel**	für Verlängerung		**JP46438**
7	**Reduziermuffe** 1½" auf 2" zur Montage von Pumpen mit 1½" Abgang			**JP48069**
8	**Lüftungsrohr**	DN 100, Edelstahl		**JP44858**

Für Einzelanlagen
Pumpentypen mit Schaltautomatik der Baureihen
SKS-B 800-32: U3KS, U5KS, U6K ES/DS
SKS-B 800-50: US 62-251 ES/DS, US 73-253 ES/DS, US 75-155 ES/DS

Für Doppelanlagen
Pumpentypen ohne Schaltautomatik der Baureihen
SKS-B 800-D32: U3K, U5K, U6K E/S
SKS-B 800-D50: US 62-251 E/D, US 73-253 E/D, US 75-155 E/D
(separate Steuerung mit Niveauerfassung erforderlich)

Weiteres Zubehör wie z. B. Ketten siehe Datenblatt Pumpen.

JUNG PUMPEN SKS 800

SCHMUTZWASSERSCHÄCHTE

FÜR SCHMUTZWASSERPUMPEN

Maße Schachtverlängerungen

Einzel- und Doppelanlagen SKS 800

Maße (ohne Abdeckung) mm	Höhe	Zulauf	Druck-abgang	Grundwasser-Eintauchtiefe
Grundschacht	1609	1159	761	1609
Belastungsklasse A				
Grundschacht + 1 x PSV-A/B 375	1984	1534	1136	1984
Grundschacht + 1 x PSV-A 855	2464	2014	1616	2464
Grundschacht + 1 x PSV-A 1335	2944	2494	2096	2944
Belastungsklasse B				
Grundschacht + 1 x PSV-A/B 375	1984	1534	1136	1984
Grundschacht + 2 x PSV-A/B 375	2369	1919	1531	2369
Grundschacht + 3 x PSV-A/B 375	2749	2299	1901	2749

Volumen	Schacht	Verlängerung	Schaltpunkt			
		PSV	Aus	Ein	Alarm / Spitzenlast	UK-Zulauf
SKS-B 800	740 l	159 l	90 l	135 l	170 l / 190 l	190 l

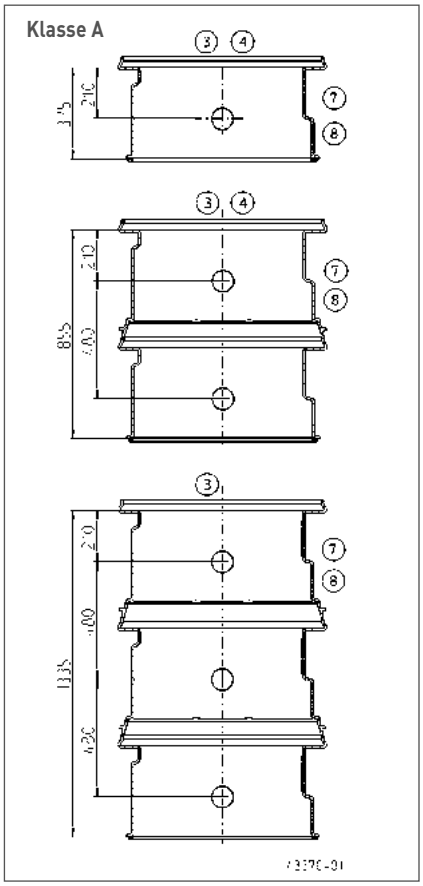

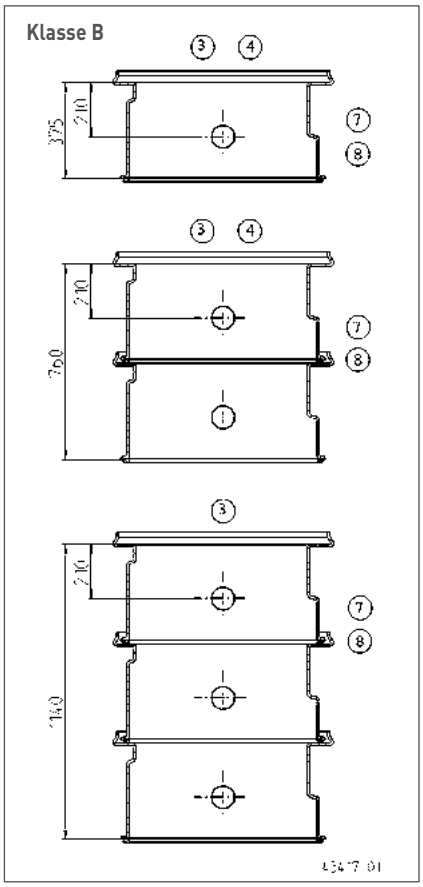

JUNG PUMPEN ÜBERSICHT
ABWASSERPUMPEN

MULTICUT SCHNEIDSYSTEM	Typ	Seite
Zur Rückstausicherung von Einzelhäusern	**MultiCut 08**	**59**
Für Druckentwässerungssysteme	**MultiCut 20-76**	**65**

MULTISTREAM KANALRADPUMPEN	Typ	Seite
Für faser- und feststoffhaltiges Schmutz- und Abwasser	**DN 65**	**69**
	DN 80	
	DN 100	
	DN 150	
	DN 200	

MULTIFREE FREISTROMRADPUMPEN	Typ	Seite
Für faser- und feststoffhaltige Schmutz- und Abwässer mit lang-	**DN 65**	**85**
faserigen, zur Zopfbildung neigenden Beimengungen	**DN 80**	
	DN 100	

M

JUNG PUMPEN
ABWASSERWASSERPUMPEN

NOMENKLATUR ABWASSERPUMPEN

Beispiel MultiCut

MultiCut 25 /2 M E

❶ ❷ ❸ ❹ ❺

Beispiel MultiStream/MultiFree

MultiFree 55 /4 CW2, Ex

❶ ❷ ❸ ❹ ❻

❶ **Typ**	**Bezeichnung** Multicut MultiStream MultiFree		 	
❷ **Motorleistung**	**Bezeichnung**	**Leistung P1**		
	08	~ 0,8 kW		
	10	~ 1,0 kW		
	15	~ 1,5 kW		
	20	~ 2,4 kW		
	25	~ 2,6 kW		
	35	~ 3,5 kW		
	36	~ 3,6 kW		
	55	~ 5,5 kW		
	75	~ 7,5 kW		
	76	~ 7,6 kW		
	100	~ 10,0 kW		
	150	~ 15,0 kW		
	200	~ 20,0 kW		
	230	~ 23,0 kW		
	300	~ 30,0 kW		
❸ **Polzahl**	**Bezeichnung**	**Drehzahl**		
	2	2900 min-¹		
	4	1450 min-¹		
❹ **Laufrad + Bauart**	**Bezeichnung**	**Laufrad**	**Freier Durchgang**	**Druckstutzen**
	M	Schneidrad	7 mm	DN 32
	A1 / A2	Kanalrad	40 mm	DN 65
	B1 / B2 / B3 / B4 / B5	Kanalrad	70 mm	DN 80
	B6	Kanalrad	70 mm	DN 100
	C1 / C5 / C6	Kanalrad	100 mm	DN 100
	C2 / C3 / C4	Kanalrad	100 mm	DN 150
	C7	Kanalrad	100 mm	DN 200
	AW1 / AW2	Freistromrad	65 mm	DN 65
	BW1 / BW2	Freistromrad	80 mm	DN 80
	CW1 / CW2 / CW3	Freistromrad	100 mm	DN 100
❺ **Stromart**	E	Wechselstrom		
	ES	Wechselstrom und Schaltautomatik		
❻ **Ausführung**	Ex	mit Ex-Schutz		

JUNG PUMPEN

ABWASSERPUMPEN MULTICUT - ZUORDNUNG ZUBEHÖR

Typ	Art. Nr.	08/2 M	08/2 M EX	08/2 ME	08/2 MS	08/2 MES	20/2 M PLUS	25/2 ME	35/2 M	36/2 M	45/2 M	75/2 M	76/2 M
KETTE GEPRÜFT 2,5M 160 KG	**JP45901**	●	●	●	●	●	●	●	●	●	●	●	●
KETTE GEPRÜFT 5,0M 160KG	**JP45902**	●	●	●	●	●	●	●	●	●	●	●	●
KETTE GEPRÜFT 7,5M 160KG	**JP47365**	●	●	●	●	●	●	●	●	●	●	●	●
SCHÄKEL GEPRÜFT 500 KG	**JP45904**	●	●	●	●	●	●	●	●	●	●	●	●
TRAGESCHLAUFE	**JP45168**	●		●	●	●							
PUMPENAUFHÄNGUNG	**JP45925**		●				●	●	●	●	●	●	●
GLEITROHRSYSTEM GR 35	**JP14094**		●				●	●	●	●	●	●	●
GLEITROHRSYSTEM GR35 -UAK08	**JP29953**	●		●	●	●							
SCHWERPUNKTVERLAGERG. GR35	**JP44757**											●	●
RÜCKSCHLAGKLAPPE R 40	**JP00317**	●	●	●	●	●	●	●	●	●			
RÜCKSCHLAGKLAPPE R 50	**JP00326**	●	●	●	●	●	●	●	●	●			
KUGELRÜCKSCHLAGVENTIL K 50	**JP44782**	●	●	●	●	●	●	●	●	●	●	●	●
KUGELECKVENTIL KE 40	**JP44783**	●	●	●	●	●	●	●	●	●	●	●	●
DOPPELRÜCKSCHLAGKLAPPE DR40	**JP09155**	●	●	●									
ABSPERRSCHIEBER DN 40 PN 16	**JP44786**	●	●	●	●	●	●	●	●	●	●	●	●
ABSPERRSCHIEBER DN 50 PN 16	**JP44787**	●	●	●	●	●	●	●	●	●	●	●	●
ELAST. VERBINDUNG 1 1/2''	**JP44777**	●	●	●	●	●	●	●	●	●			
ELAST. VERBINDUNG 2'' (63)	**JP44775**	●	●	●	●	●	●	●	●	●			
SCHLAUCHSCHELLE 1 1/2''	**JP44763**	●	●	●	●	●	●	●	●	●			
SCHLAUCHSCHELLE 2''	**JP44764**	●	●	●	●	●	●	●	●	●			
STANDFÜßE MC20	**JP44759**	●	●	●			●						
STANDFÜßE M	**JP20980**							●	●	●	●		
STANDFUß M 220	**JP22302**											●	●
HALTEBLECH	**JP23100**	●	●	●			●	●	●	●	●	●	●
REDUZIERMUFFE 2 X 1 1/2	**JP44776**	●	●	●			●	●	●	●	●	●	●
REDUZIERMUFFE 1 1/2 X 1 1/4	**JP44769**	●	●	●	●	●	●	●	●	●	●	●	●
REDUZIERMUFFE 2 X 1 1/4	**JP44772**	●	●	●	●	●	●	●	●	●	●	●	●
ROHRANSCHLUSS 1 1/4''	**JP16870**	●	●	●	●	●	●	●	●	●	●	●	●
KUPPLUNGSANSCHLUSS C	**JP14076**	●	●	●	●	●	●	●	●	●	●	●	●
SCHLAUCHANSCHLUSS M 42 MM	**JP14077**	●	●	●	●	●	●	●	●	●	●		
SPÜLROHR TYP 0	**JP45408**		●				●						
SPÜLROHR TYP I	**JP28221**							●	●	●	●		
SPÜLROHR TYP II	**JP28222**											●	●
SPÜLROHR TYP I M	**JP40333**	●		●	●	●							
ALARMGEBER AG3	**JP44891**				●	●							
ALARMGEBER AG10	**JP44892**				●	●							
Einzelanlagen													
BASICLOGO AD 00 E	**JP00289**			●									
STAUDRUCK-NIVEAUGEBER	**JP17101**			●									
BASICLOGO AD 12 EXME, TLS	**JP43163**							●					
SOFTSTART FÜR AD12 EXME	**JP24138**							●					
BASICLOGO AD 25 EXM, TLS	**JP43159**	●	●										
BASICLOGO AD 46 EXM, TLS	**JP43160**						●						
BASICLOGO AD 610 EXM, TLS	**JP43161**								●	●	●		
BASICLOGO AS 610 EXM, TLS	**JP43164**											●	●

JUNG PUMPEN

ABWASSERPUMPEN MULTICUT - ZUORDNUNG ZUBEHÖR

Typ	Art. Nr.	08/2 M	08/2 M EX	08/2 ME	08/2 MS	08/2 MES	20/2 M PLUS	25/2 ME	35/2 M	36/2 M	45/2 M	75/2 M	76/2 M
HIGHLOGO 1-25 LC	**JP47984**	●	●										
HIGHLOGO 1-46 LC	**JP47985**						●						
HIGHLOGO 1-610 LC	**JP47986**								●	●	●		
HIGHLOGO 1-00 E	**JP47987**			●									
Doppelanlagen													
BASICLOGO BD 00 E	**JP45735**			●									
STAUDRUCK-NIVEAUGEBER	**JP17101**			●									
BASICLOGO BD 25 EXM, TLS	**JP43165**	●	●										
BASICLOGO BD 46 EXM, TLS	**JP43166**						●						
BASICLOGO BD 610 EXM, TLS	**JP43167**								●	●	●		
HIGHLOGO 2-25 LC	**JP47993**	●	●										
HIGHLOGO 2-46 LC	**JP47994**						●						
HIGHLOGO 2-610 LC	**JP47995**								●	●	●		
HIGHLOGO 2-00 E	**JP47996**			●									
STAUDRUCKMODUL	**JP26196**			●									
AKKU 9 V	**JP44850**	●	●	●	●	●	●	●	●	●	●	●	●
DICHTUNGSKONTROLLE DKG	**JP44900**	●		●	●	●	●	●	●	●	●	●	●
DICHTUNGSKONTROLLE DKG EX	**JP00249**		●				●	●	●	●	●	●	●
SMART HOME FTJP	**JP47209**	●	●	●	●	●	●	●	●	●	●	●	●

JUNG PUMPEN

ABWASSERPUMPEN MULTISTREAM / MULTIFREE - ZUORDNUNG

Typ	Art. Nr.	MultiStream															MultiFree						
KETTE GEPRÜFT 2,5M 160 KG	**JP45901**	Bei Auswahl der Ketten bitte das Gewicht der Pumpen berücksichtigen: bis 160 kg bzw. 320 kg.																					
KETTE GEPRÜFT 5M 160KG	**JP45902**																						
KETTE GEPRÜFT 7,5M, 160KG	**JP47365**																						
KETTE GEPRÜFT 5M, 320KG	**JP45903**																						
KETTE GEPRÜFT 7,5M, 320KG	**JP47366**																						
SCHÄKEL GEPRÜFT 500 KG	**JP45904**																						
		A1	**A2**	**B1**	**B2**	**B3**	**B4**	**B5**	**B6**	**C1**	**C2**	**C3**	**C4**	**C5**	**C6**	**C7**	**AW1**	**AW2**	**BW1**	**BW2**	**CW1**	**CW2**	**CW3**
PUMPENAUFHÄNGUNG	**JP45925**	●	●	●	●	●	●	●	●	●	●			●			●	●	●	●	●	●	●
GLEITROHRSYSTEM GR 65	**JP00494**	●	●														●	●					
GLEITROHRSYSTEM GR 80	**JP00495**			●	●	●	●	●											●	●			
GLEITROHRSYSTEM GR 100	**JP00496**									●											●		
GLEITROHRSYSTEM GR 101	**JP21037**								●					●	●							●	●
GLEITROHRSYSTEM GR 151	**JP00693**											●	●										
GLEITROHRSYSTEM GR 151S	**JP09731**										●												
GLEITROHRSYSTEM GR 200S	**JP42275**															●							
RÜCKSCHLAGKLAPPE R 80	**JP00706**	●	●	●	●	●	●	●									●	●	●	●			
RÜCKSCHLAGKLAPPE R 101	**JP00325**								●	●				●	●						●	●	●
RÜCKSCHLAGKLAPPE R 80 G	**JP00707**	●	●	●	●	●	●	●									●	●	●	●			
RÜCKSCHLAGKLAPPE R 100 G	**JP00324**								●	●				●	●						●	●	●
RÜCKSCHLAGKLAPPE R 150 G	**JP00345**										●	●	●										
KUGELRÜCKSCHLAGVENTIL K 80	**JP44781**	●	●	●	●	●	●	●									●	●	●	●			

JUNG PUMPEN

ABWASSERPUMPEN MULTISTREAM / MULTIFREE - ZUORDNUNG ZUBEHÖR

Typ	Art. Nr.	MultiStream															MultiFree						
		A1	A2	B1	B2	B3	B4	B5	B6	C1	C2	C3	C4	C5	C6	C7	AW1	AW2	BW1	BW2	CW1	CW2	CW3
KEILFLACHSCHIEBER DN 80	**JP00639**	●	●	●	●	●	●	●									●	●	●	●			
KEILFLACHSCHIEBER DN100	**JP00329**								●	●				●	●						●	●	●
KEILFLACHSCHIEBER DN150	**JP00328**										●	●	●										
EINFLANSCHSTÜCK DN 80	**JP00686**	●	●	●	●	●	●	●									●	●	●	●			
EINFLANSCHSTÜCK DN 80/100	**JP00687**	●	●	●	●	●	●	●									●	●	●	●			
EINFLANSCHSTÜCK DN 80/100	**JP09821**	●	●	●	●	●	●	●									●	●	●	●			
EINFLANSCHSTÜCK DN 100	**JP00688**								●	●				●	●						●	●	●
EINFLANSCHSTÜCK DN 100 F-KS	**JP08673**								●	●				●	●						●	●	●
ELAST. VERBINDUNG 3'' (90)	**JP44768**	●	●	●	●	●	●	●									●	●	●	●			
ELAST. VERBINDUNG 4'' (114)	**JP44774**								●	●				●	●						●	●	●
ELAST. VERBINDUNG 4'' (110)	**JP44778**								●	●				●	●						●	●	●
SCHLAUCHSCHELLE 3''	**JP44766**	●	●	●	●	●	●	●									●	●	●	●			
SCHLAUCHSCHELLE 4''	**JP44767**								●	●				●	●						●	●	●
HOSENSTÜCK 80/100/80 A390	**JP00448**	●	●	●	●	●	●	●									●	●	●	●			
HOSENSTÜCK 100/100/100 A390	**JP00458**									●											●	●	●
HOSENSTÜCK 100/150/100 A390	**JP00449**									●											●	●	●
HOSENSTÜCK 80/100/80 A480	**JP00202**	●	●	●	●	●	●	●									●	●	●	●			
HOSENSTÜCK 100/100/100 A480	**JP00203**								●	●				●							●	●	●
HOSENSTÜCK 100/150/100 A480	**JP00204**								●	●				●							●	●	●
HOSENSTÜCK 150/150/150 A480	**JP00521**										●												
ÜBERGANGSSTÜCK DN 80/100	**JP00498**	●	●	●	●	●	●	●									●	●	●	●			
ÜBERGANGSSTÜCK DN 100/150	**JP00510**								●	●				●	●						●	●	●
STANDFUß A 170	**JP00681**	●																					
STANDFUß A 220	**JP00682**		●														●	●					
STANDFUß B 170	**JP00683**			●																			
STANDFUß B 220	**JP00684**				●	●	●												●				
STANDFUß C 220	**JP11453**																				●		
STANDFUß C 275	**JP00685**							●	●	●				●						●			●
STANDFUß C 325	**JP00701**										●											●	
STANDFUß C 410	**JP00702**											●	●		●	●							
FLANSCHANSCHLUSS A 80	**JP00577**	●	●														●	●					
FLANSCHANSCHLUSS B 80	**JP00578**			●	●	●	●	●											●	●			
FLANSCHANSCHLUSS C 100	**JP00579**								●	●				●	●						●	●	●
FLANSCHANSCHLUSS C 150	**JP00591**										●	●	●										
SPÜLROHR TYP I *	**JP28221**	●	●	●	●	●	●			●							●	●	●	●	●		
SPÜLROHR TYP II *	**JP28222**				●			●	●		●			●							●	●	●
SPÜLROHR TYP III	**JP28223**								●			●	●		●	●							
DICHTUNGSKONTROLLE DKG	**JP44900**	●	●	●	●	●	●	●	●	●	●	●	●	●	●	●	●	●	●	●	●	●	●
DICHTUNGSKONTROLLE DKG EX	**JP00249**	●	●	●	●	●	●	●	●	●	●	●	●	●	●	●	●	●	●	●	●	●	●

* Spülwirkung: bei AW1, AW2, BW1 und CW1 ab 4 m Förderhöhe | bei CW2 ab 6 m Förderhöhe | bei BW2 und CW3 ab 10 m Förderhöhe

JUNG PUMPEN MULTICUT 08
ABWASSERPUMPEN

- Schneidrotor mit Rührwirkung
- Steckbare Kabelverbindung
- Außenliegendes, nachstellbares Schneidwerk
- Kontrollierbare Ölkammer
- Eingebauter Motorschutz
- Drehrichtungsunabhängige SiC-Gleitringdichtung
- Längswasserdicht vergossene Leitungseinführung
- Ex-Ausführung: Laufrad und tauschbare Schleißplatte aus GFK

EINSATZ

Tauchpumpen mit dem Schneidsystem Multicut werden stationär zur Rückstausicherung von Einzelhäusern eingesetzt. Sie sind für die Förderung von häuslichen Abwässern mit den üblichen Beimengungen (EN 12056, DIN 1986-3) geeignet.

Zur Förderung aus Schächten, die mit dem öffentlichen Kanalnetz verbunden sind, müssen ex-geschützte Tauchpumpen eingesetzt werden. Bedingt durch das vorgeschaltete Schneidsystem darf die Druckleitung ab DN 32 ausgelegt – ohne Schneidsystem min. DN 80 – und geländeparallel verlegt werden.

Betriebsarten bis 40° C Mediumtemperatur: Motor eingetaucht: Dauerbetrieb S1, Motor aufgetaucht: Aussetzbetrieb S3 (z.B. 30% = 3 min. Betrieb, 7 min. Pause).

Das außen liegende Schneidsystem Multicut gewährleistet maximale Betriebssicherheit bei hervorragenden Fördereigenschaften. Ausgestattet mit einer Schneidplatte aus gehärtetem Edelstahl und einem Dreikantmesser zerkleinert es mit mehr als 67.000 Schneidvorgängen pro Minute grobe Beimengungen im Abwasser, bevor diese in die Pumpenhydraulik gelangen können. Feststoffe, die nicht gefördert werden können, werden vom Schneidrotor bereits außerhalb der Pumpe abgewiesen. Speziell angeordnete Nuten auf der Schneidplatte sorgen für zusätzliche Sicherheit, da sich die Schneideinheit während der Förderung permanent selbst reinigt.

LEISTUNG

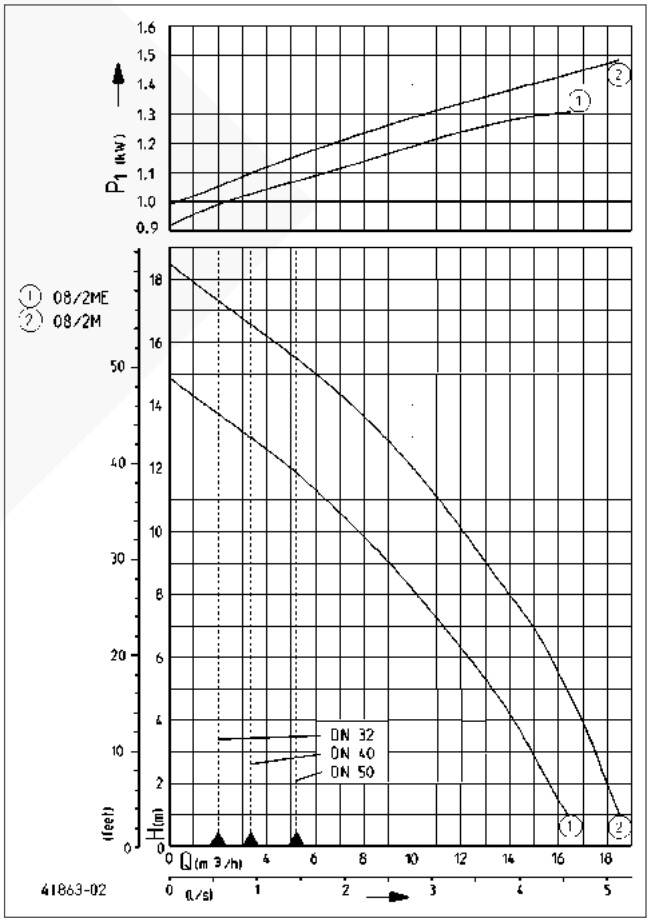

Typ	Förderhöhe H [m]	1	2	3	4	5	6	7	8	9	10	11	12	13	14	15	16
08/2 ME/MES	Fördermenge Q [m³/h]	16,5	15,5	15,0	14,0	13,0	12,0	11,0	10,0	9,0	7,5	6,5	5,0	3,5	1,5		
08/2 M/MS		18,5	18,0	17,5	17,0	16,5	15,5	15,0	14,0	13,0	12,0	11,0	10,0	9,0	7,5	6,0	4,5

Konstruktionsänderungen vorbehalten - Leistungstoleranz nach ISO 9906

Entsprechend EN 12056 muss die Mindestfließgeschwindigkeit in der Druckleitung 0,7 m/s betragen. Diese Vorgabe ist als Einsatzgrenze (gestrichelt) im Q-H-Diagramm eingezeichnet.

JUNG PUMPEN MULTICUT 08
ABWASSERPUMPEN

LIEFERUMFANG

Anschlussfertige Pumpe nach EN 12050 mit 10 m Leitung und CEE-Stecker 16 A (Typ M + MS) bzw. Schukostecker (Typ ME + MES).

Bei Pumpen mit Schaltautomatik gehören die Standfüße zum Lieferumfang. Als Ex-Pumpe mit 10m Leitung ohne Stecker. Vollständiger Motorschutz nur in Verbindung mit entsprechenden Steuerungen (siehe Zubehör).

MECHANISCHE DATEN

Pumpe	vertikal einstufig	Trockenlaufsicher	ja
Lager	Kugellager, fettgeschmiert	Laufrad	Freistromrad, GFK
Dichtung motorseitig	2-fach Wellendichtring	Pumpengehäuse	Grauguss
Ölkammer	ja	Überflutbar	ja
Dichtung mediumseitig	SiC Gleitringdichtung	Druckabgang	DN 32

ELEKTRISCHE DATEN

Netzleitung	10m H07RN-F	Wicklungsthermostat	ja
Schutzart	IP 68		

MULTICUT 08

Typ	Art.-Nr.	Spannung	Motorleistung P1	Motorleistung P2	Strom	Adern	Motorschutz	Stecker	S3	Motorgehäuse	Gewicht
ohne Schaltung											
08/2 ME	**JP09312**	1/N/PE~230 V	1,37 kW	0,98 kW	6,0 A	3G1,0	im Motor	Schuko	10 %	Edelstahl	16,2 kg
08/2 M	**JP09945**	3/PE~400 V	1,65 kW	1,24 kW	2,8 A	4G1,0	im Motor	CEE-16A	10 %	Edelstahl	16,5 kg
08/2 M, Ex	**JP42768**	3/PE~400 V	1,65 kW	1,24 kW	2,8 A	6G1,5	mit Steuerung	ohne	35 %	Grauguss	28,0 kg
mit Schaltautomatik											
08/2 MES	**JP09313**	1/N/PE~230 V	1,37 kW	0,98 kW	6,0 A	3G1,0	im Motor	Schuko	10 %	Edelstahl	16,6 kg
08/2 MS	**JP09946**	3/PE~400 V	1,65 kW	1,24 kW	2,8 A	4G1,0	im Motor	CEE-16A	10 %	Edelstahl	17,2 kg

Hauptmaße 08/2 M (mm)

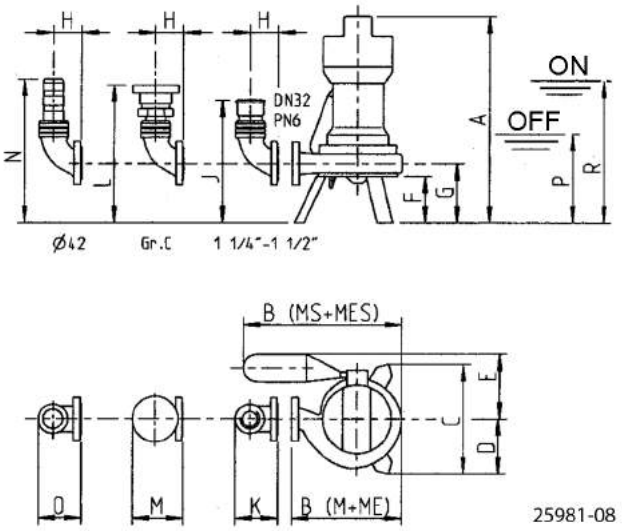

Typ	A	B	C	D	E	F	G	H	J	K	L	M	N	O	P	R
08/2M +ME	445	235	230	-	-	100	128	60	265	90	300	110	310	90	-	-
08/2MS+MES	445	340	-	115	140	100	128	60	265	90	300	110	310	90	190	305

Hauptmaße 08/2 M, EX (mm)

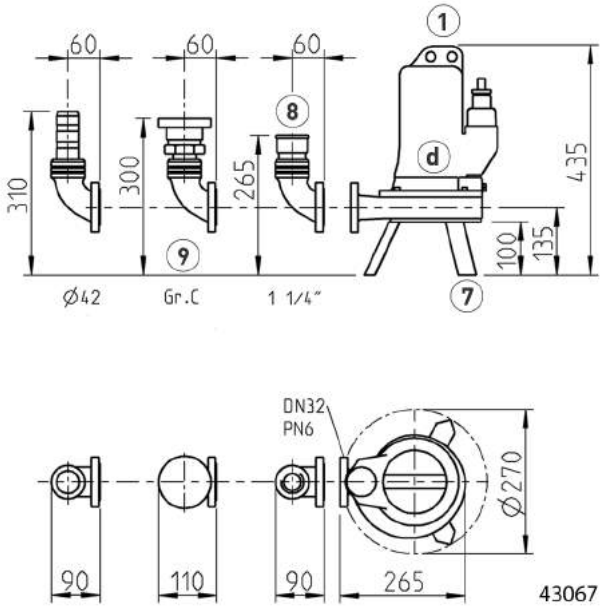

JUNG PUMPEN GmbH · 33803 Steinhagen · Tel. +49 5204 170 · Fax +49 5204 80368 · info@jung-pumpen.de · www.jung-pumpen.de

JUNG PUMPEN MULTICUT 08
ABWASSERPUMPEN

Einbaubeispiel Standfuß

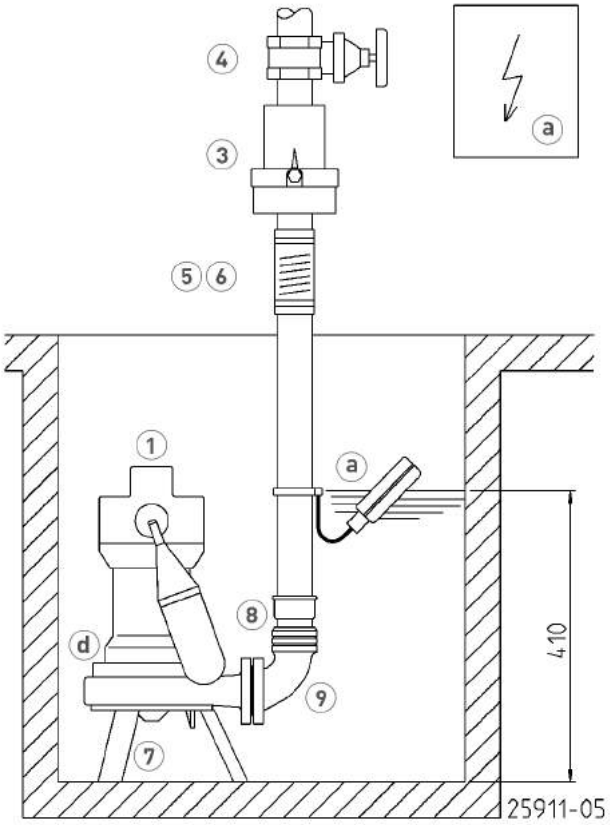

Einbaubeispiel Standfuß EX

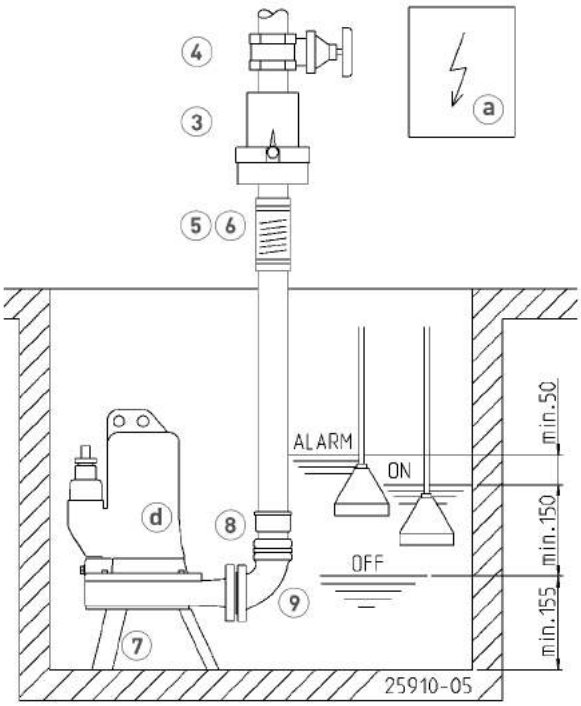

Einbaubeispiel Gleitrohrsystem

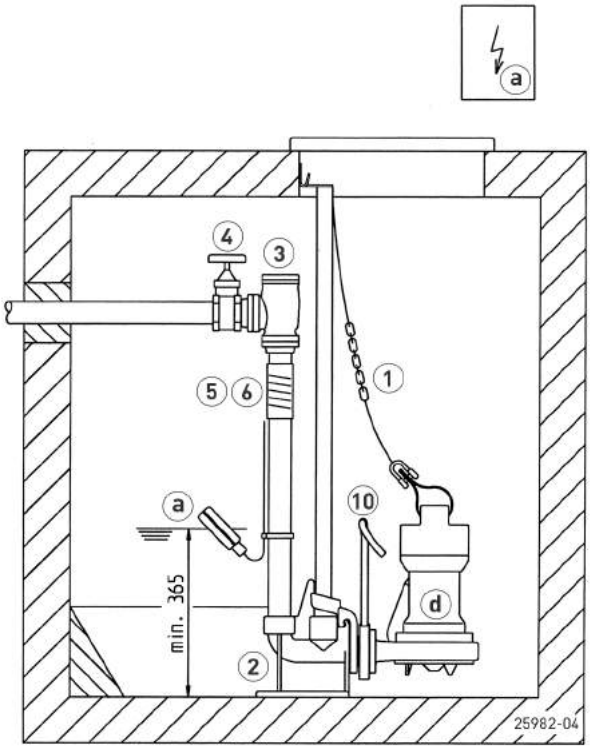

Einbaubeispiel Gleitrohrsystem EX

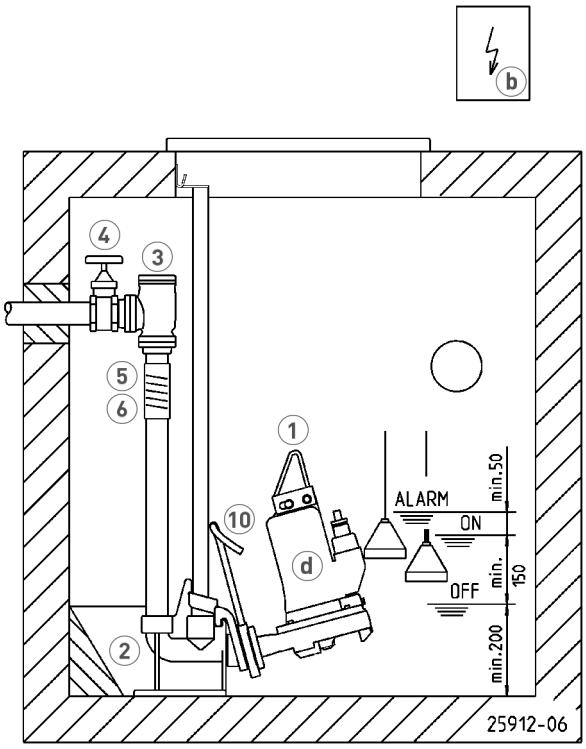

JUNG PUMPEN MULTICUT 08
ABWASSERPUMPEN

Einbaubeispiel Gleitrohrsystem

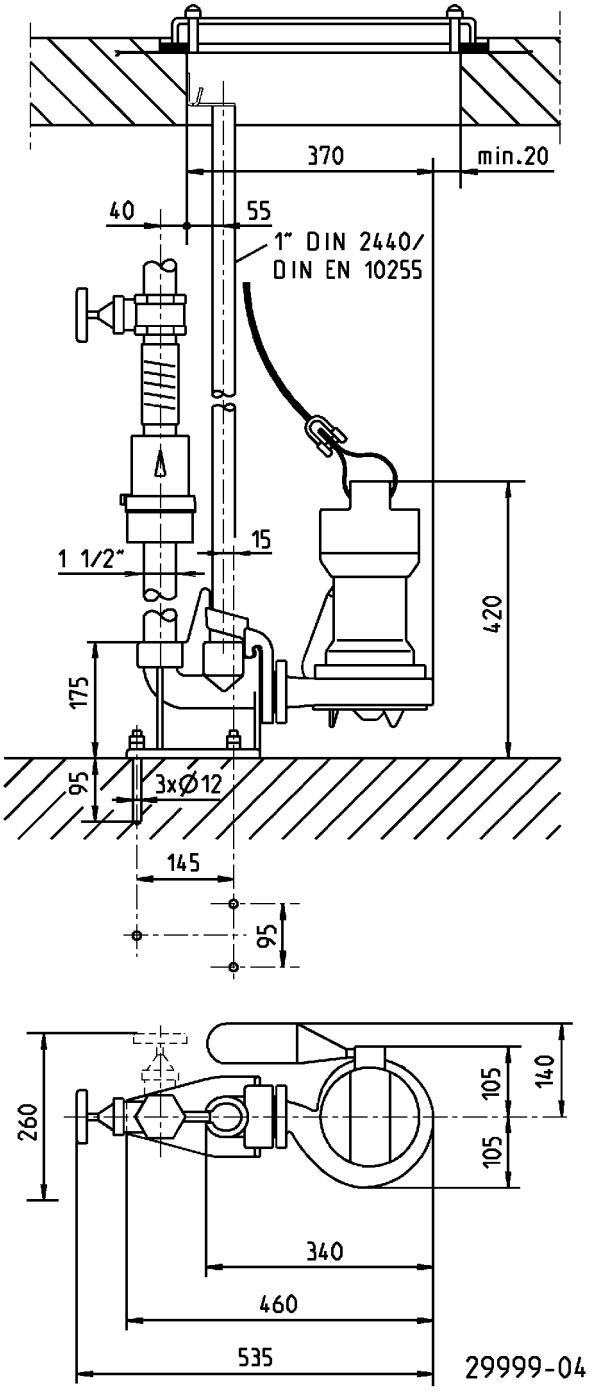

Einbaubeispiel Gleitrohrsystem EX

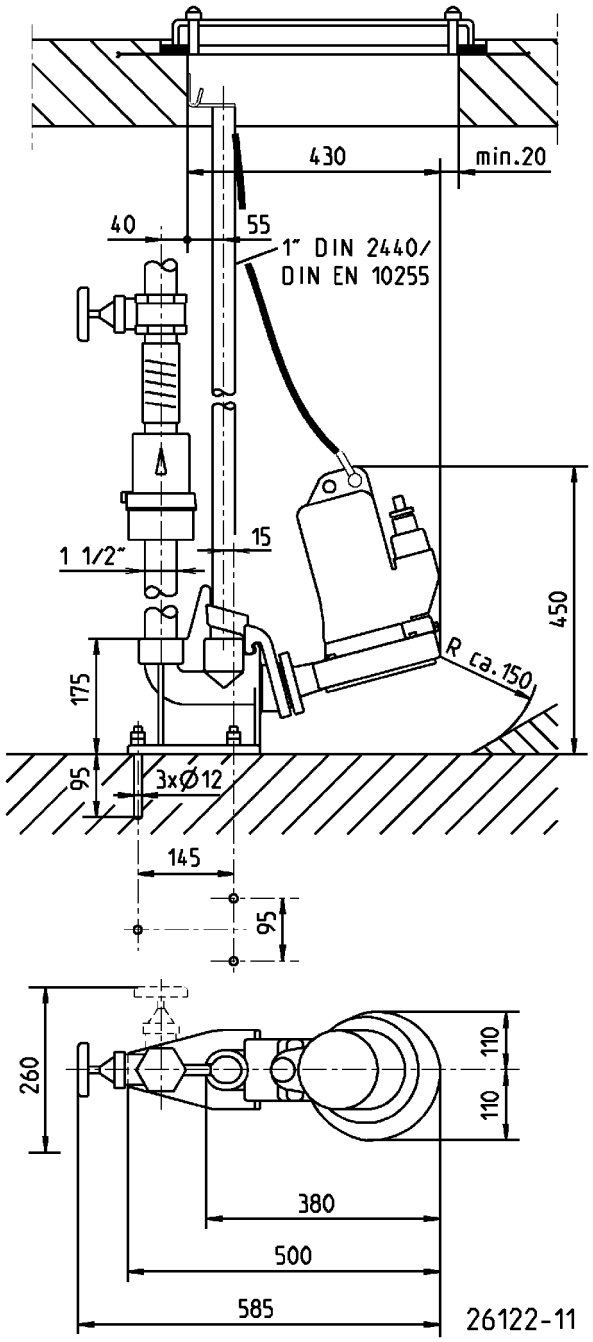

Einzelanlage - Mindestgröße Schacht (cm)
ohne GR: 40x40
mit GR und Rückschlagklappe: 40x65
mit GR und Kugelventil: 40x65

Doppelanlage - Mindestgröße Schacht (cm)
ohne GR und Rückschlagklappe, Rückschlagventil: 60x60
ohne GR und Kegeleckventil: 60x80
mit GR und Doppelrückschlagklappe: 60x60
mit GR und Rückschlagklappe oder -Ventil: 65x85

JUNG PUMPEN GmbH · 33803 Steinhagen · Tel. +49 5204 170 · Fax +49 5204 80368 · info@jung-pumpen.de · www.jung-pumpen.de

JUNG PUMPEN MULTICUT 08
ABWASSERPUMPEN

ZUBEHÖR MECHANISCH

				Art.-Nr.
	1 Kette	geprüft, 2,5 m, 160 kg, 5 Aufhängeglieder (EN 818 mod.)		**JP45901**
		geprüft, 5,0 m, 160 kg, 8 Aufhängeglieder (EN 818 mod.)		**JP45902**
		geprüft, 7,5 m, 160 kg, 11 Aufhängeglieder (EN 818 mod.)		**JP47365**
		Schäkel, geprüft, 500 kg, Edelstahl		**JP45904**
		Pumpenaufhängung (08 Ex - 100...)		**JP45925**
	Trageschlaufe	mit Schäkel		**JP45168**
	2 Gleitrohrsystem			
	GR 35	1½" Innengewinde für Multicut-Pumpen		**JP14094**
	GR 35	1½" Innengewinde für Multicut 08 ohne Exschutz		**JP29953**
	3 Rückschlagklappe			
	R40 EN 12050-4	1½" (DN 40), PN 4	150x120 (HxB)	**JP00317**
	DR 40 EN 12050-4	1½" (DN 40), PN 4	200x280 (HxB)	**JP09155**
	R50 EN 12050-4	2" (DN 50), PN 4	150x120 (HxB)	**JP00326**
	Kugelrückschlagventil			
	KE40 EN 12050-4	1½" (DN 40), PN 6	170x125 (HxB)	**JP44783**
	K50 EN 12050-4	2" (DN 50), PN 6	185x155 (HxB)	**JP44782**
	4 Absperrschieber	1½" (DN 40), PN 16	125x60 (HxB)	**JP44786**
		2" (DN 50), PN 16	140x70 (HxB)	**JP44787**
	5 Elastische Verbindung	1½" (DN 40), PN 4	120x50 (HxD)	**JP44777**
		2" (DN 50), PN 4	150x63 (HxD)	**JP44775**
	6 Schelle	1½"		**JP44763**
		2"		**JP44764**
	7 Standfüße	(bei 08/2 MS und MES im Lieferumfang)		**JP44759**
	Halteblech	in Verbindung mit Staudruck-Niveaugeber		**JP23100**
	8 Reduziermuffe	1¼"–1½"		**JP44769**
		1¼"–2"		**JP44772**
		1½"–2" für Gleitrohr GR 35		**JP44776**
	9 Rohranschluss	1¼" (Innengewinde), für transportablen Einsatz		**JP16870**
	Kupplungsanschluss	Gr. C, für transportablen Einsatz		**JP14076**
	Schlauchanschluss	Ø 42, für transportablen Einsatz, 20/2 M - 45/2 M		**JP14077**
	10 Spülrohr	Typ I-M Edelstahl mit Anschlussflansch (nicht im PKS-B 800)		**JP40333**
		Typ 0 08 Ex, 20/2		**JP45408**

ZUBEHÖR ELEKTRISCH

			Art.-Nr.
	a Alarmgeber		
	AG3	Tauchschalter, netzabhängig, potentialfreier Kontakt, 3 m Ltg.	**JP44891**
	AG10	Tauchschalter, netzabhängig, potentialfreier Kontakt, 9,5 m Ltg.	**JP44892**

JUNG PUMPEN MULTICUT 08
ABWASSERPUMPEN

ZUBEHÖR ELEKTRISCH

			Art.-Nr.
	(b) **Niveausteuerung für Einzelanlagen**		
	Steuerung AD 00 E	230 V	**JP00289**
	+ Staudruck-Niveaugeber		**JP17101**
	Steuerung HIGHLOGO 1-00 E	230 V	**JP47987**
	+ Staudruckmodul		**JP26196**
	Steuerung AD 25 ExM, TLS	400 V	**JP43159**
	Steuerung HIGHLOGO 1-25 LC	400 V	**JP47984**
	Niveausteuerung für Doppelanlagen		
	Steuerung BD 00 E	230 V, für Pumpen U3-U6, US 62-105 und 08/2 ME	**JP45735**
	+ Staudruck-Niveaugeber		**JP17101**
	Steuerung HIGHLOGO 2-00 E	230 V	**JP47996**
	+ Staudruckmodul		**JP26196**
	Steuerung BD 25 ExM, TLS	400 V	**JP43165**
	Steuerung HIGHLOGO 2-25 LC	400 V	**JP47993**
	(c) **Akku**	für netzunabhängigen Alarm	**JP44850**
	(d) **Dichtungskontrolle**	DKG	**JP44900**
		DKG Ex für ex-geschützte Pumpen	**JP00249**
	Smart Home	Funktransmitter FTJP für EnOcean-Protokoll	**JP47209**

JUNG PUMPEN GmbH · 33803 Steinhagen · Tel. +49 5204 170 · Fax +49 5204 80368 · info@jung-pumpen.de · www.jung-pumpen.de

JUNG PUMPEN MULTICUT
ABWASSERPUMPEN

- Schneidrotor mit Rührwirkung
- Steckbare Kabelverbindung
- Außenliegendes, nachstellbares Schneidwerk
- Kontrollierbare Ölkammer
- Drehrichtungsunabhängige SiC-Gleitringdichtung
- Längswasserdicht vergossene Leitungseinführung
- Eingebauter Motorschutz

EINSATZ

Tauchpumpen mit dem Schneidsystem Multicut werden stationär in Druckentwässerungssystemen zur Entsorgung zersiedelter Gebiete oder von Einzelhäusern eingesetzt. Sie sind für die Förderung von häuslichen Abwässern mit den üblichen Beimengungen (wie in DIN 1986-3 festgelegt) geeignet.

Zur Förderung aus Schächten, die mit dem öffentlichen Kanalnetz verbunden sind, müssen ex-geschützte Tauchpumpen eingesetzt werden. Bedingt durch das vorgeschaltete Schneidsystem darf die Druckleitung ab DN 32 ausgelegt – ohne Schneidsystem min. DN 80 – und geländeparallel verlegt werden.

Betriebsarten bis 40°C Förderguttemperatur

Motor eingetaucht: Dauerbetrieb (S1)

Motor aufgetaucht: Aussetzbetrieb (S3) (z.B. 20% = 2 min Betrieb, 8 min Pause)

Das außenliegende Schneidsystem Multicut gewährleistet maximale Betriebssicherheit bei hervorragenden Fördereigenschaften. Ausgestattet mit einer Schneidplatte aus gehärtetem Edelstahl und einem Dreikantmesser zerkleinert es mit mehr als 67.000 Schneidvorgängen pro Minute grobe Beimengungen im Abwasser, bevor diese in die Pumpenhydraulik gelangen können. Feststoffe, die nicht gefördert werden können, werden vom Schneidrotor bereits außerhalb der Pumpe abgewiesen. Speziell angeordnete Nuten auf der Schneidplatte sorgen für zusätzliche Sicherheit, da sich die Schneideinheit während der Förderung permanent selbst reinigt.

LEISTUNG

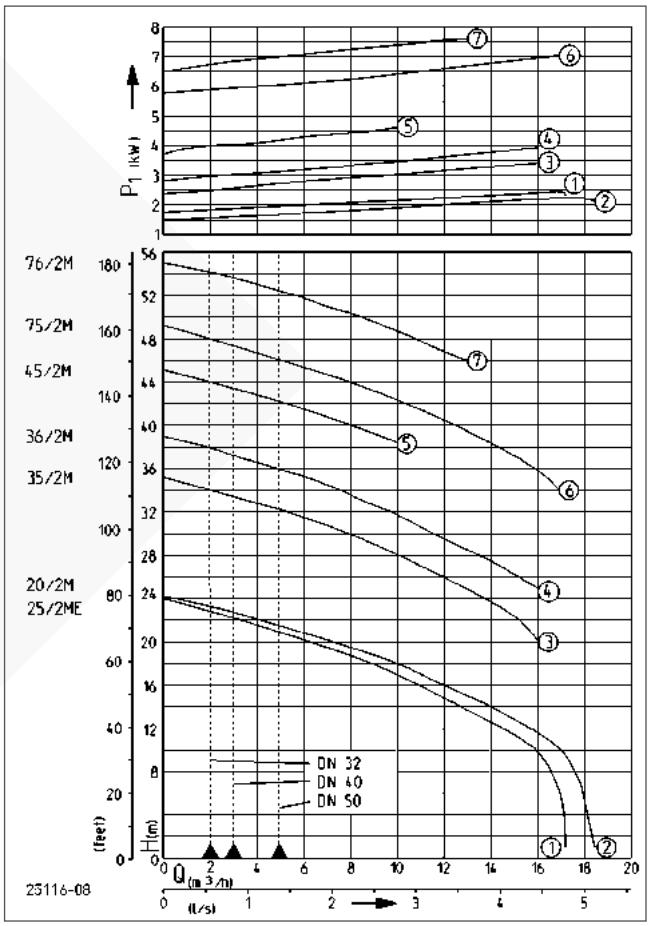

Typ	Förderhöhe H [m]	6	9	12	15	18	21	25	28	32	34	36	38	40	44	46	48	50	52	54
20/2 M plus	Fördermenge Q [m³/h]	18	17	16	13	10	6													
25/2 ME		17	16	15	12	9	5													
35/2 M							16	13	10	5										
36/2 M								16	14	10	7	5	2							
45/2 M													10	8	2					
75/2 M											17	16	15	13	8	5	2			
76/2 M																13	11	9	6	3

Konstruktionsänderungen vorbehalten - Leistungstoleranz nach ISO 9906

Entsprechend EN 12056 muss die Mindestfließgeschwindigkeit in der Druckleitung 0,7 m/s betragen. Diese Vorgabe ist als Einsatzgrenze (gestrichelt) im Q-H-Diagramm eingezeichnet.

JUNG PUMPEN MULTICUT
ABWASSERPUMPEN

LIEFERUMFANG

Pumpe nach EN 12050 mit oder ohne Ex-Schutz, 10m Leitung, ohne Stecker.

Ex II 2 G Ex d IIB T4

(20/2 M: Ex II 2 G Ex d IIB T4 Gb)

MECHANISCHE DATEN

Pumpe	vertikal einstufig	Laufrad	Freistromrad: Grauguss 20/2 M: GFK
Lager	Kugellager, fettgeschmiert		
Dichtung motorseitig	2-fach Wellendichtring, ab 75/2 M: Gleitringdichtung	Motorgehäuse	Grauguss
		Pumpengehäuse	Grauguss
Ölkammer	ja	Überflutbar	ja
Dichtung mediumseitig	SiC Gleitringdichtung	Druckabgang	DN 32
Trockenlaufsicher	ja		

ELEKTRISCHE DATEN

Netzleitung	10m H07RN-F	Isolierstoffklasse	F
Adern	6G1,5 (ab 55 10G2,5)	Wicklungsthermostat	ja
Schutzart	IP 68	Motorschutz	Thermostat

MULTICUT

Typ	**Art.-Nr.**	Spannung	Motorleistung P1	Motorleistung P2	Strom	Gerätesicherung	S3	Gewicht
ohne Ex-Schutz								
20/2 M plus	**JP42765**	3/PE~400 V	2,40 kW	1,91 kW	4,0 A	10 A	25 %	29,0 kg
25/2 ME	**JP09843**	1/N/PE~230 V	2,70 kW	2,04 kW	12,0 A	16 A	35 %	38,0 kg
35/2 M	**JP09806**	3/PE~400 V	3,70 kW	3,04 kW	6,6 A	10 A	40 %	40,5 kg
36/2 M	**JP09907**	3/PE~400 V	4,20 kW	3,42 kW	7,3 A	10 A	30 %	40,5 kg
45/2 M	**JP09430**	3/PE~400 V	4,84 kW	3,93 kW	7,9 A	10 A	25 %	42,0 kg
75/2 M	**JP09912**	3/PE~400/690 V	7,70 kW	6,60 kW	13,2 A/7,7 A	20 A	30 %	90,0 kg
76/2 M	**JP09262**	3/PE~400/690 V	7,70 kW	6,60 kW	13,2 A/7,7 A	20 A	30 %	90,0 kg
mit Ex-Schutz								
20/2 M plus, Ex	**JP42766**	3/PE~400 V	2,40 kW	1,91 kW	4,0 A	10 A	25 %	29,0 kg
25/2 ME, Ex	**JP09742**	1/N/PE~230 V	2,70 kW	2,04 kW	12,0 A	16 A	35 %	38,0 kg
35/2 M, Ex	**JP09807**	3/PE~400 V	3,70 kW	3,04 kW	6,6 A	10 A	40 %	40,5 kg
36/2 M, Ex	**JP09908**	3/PE~400 V	4,20 kW	3,42 kW	7,3 A	10 A	30 %	40,5 kg
45/2 M, Ex	**JP09431**	3/PE~400 V	4,84 kW	3,93 kW	7,9 A	10 A	25 %	42,0 kg
75/2 M, Ex	**JP09913**	3/PE~400/690 V	7,70 kW	6,60 kW	13,2 A/7,7 A	20 A	30 %	90,0 kg
76/2 M, Ex	**JP09263**	3/PE~400/690 V	7,70 kW	6,60 kW	13,2 A/7,7 A	20 A	30 %	90,0 kg

JUNG PUMPEN GmbH · 33803 Steinhagen · Tel. +49 5204 170 · Fax +49 5204 80368 · info@jung-pumpen.de · www.jung-pumpen.de

JUNG PUMPEN MULTICUT
ABWASSERPUMPEN

Hauptmaße Standfuß (mm)

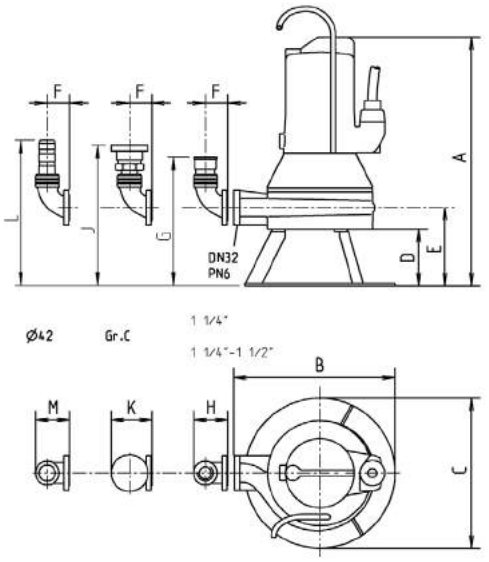

Typ	A	B	C	D	E	F	G	H	J	K	L	M
20/2M	440	290	230	100	140	60	230	90	310	110	320	90
25/2ME	520	330	250	140	180	60	270	90	350	110	360	90
35/2M+36/2M	520	330	250	140	180	60	270	90	350	110	360	90
45/2M	520	330	255	140	180	60	270	90	350	110	360	90
75/2M+76/2M	665	430	400	150	210	60	300	90	380	110	-	-

22625-08

Hauptmaße Gleitrohr (mm)

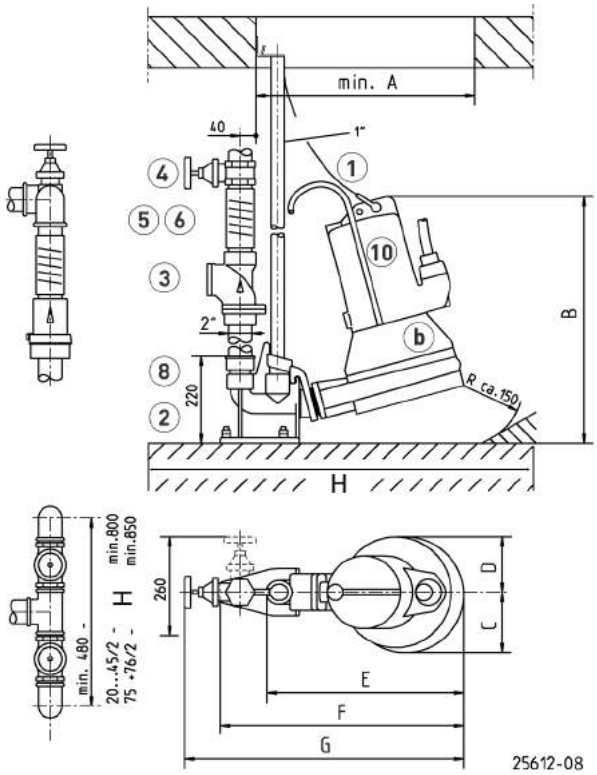

25612-08

	A	B	C	D	E	F	G	H min.
20/2M plus	430	450	110	110	380	500	585	400 x 700mm
25/2ME-36/2M	470	490	125	125	420	540	635	400 x 700mm
45/2M	470	490	130	125	420	540	635	400 x 700mm
75/2M+76/2M	545	625	155	140	500	615	705	400 x 800mm

Besonderer Hinweis für 25/2 ME
Da die Nennleistung des Motors über 1,4 kW liegt, ist vor Bestellung und Inbetriebnahme die Genehmigung des zuständigen Versorgungsnetzbetreibers einzuholen.

Der Einbau einer Softstarteinrichtung (Anlaufstrom ca. 33A) in die Steuerung AD 12 ExME kann nur bei Neubestellung im Werk erfolgen.

ZUBEHÖR MECHANISCH

				Art.-Nr.
	1 Kette	geprüft, 2,5 m, 160 kg, 5 Aufhängeglieder (EN 818 mod.)		**JP45901**
		geprüft, 5,0 m, 160 kg, 8 Aufhängeglieder (EN 818 mod.)		**JP45902**
		geprüft, 7,5 m, 160 kg, 11 Aufhängeglieder (EN 818 mod.)		**JP47365**
		Schäkel, geprüft, 500 kg, Edelstahl		**JP45904**
		Pumpenaufhängung (08 Ex - 100...)		**JP45925**
	2 Gleitrohrsystem			
	GR 35	1½" Innengewinde für Multicut-Pumpen		**JP14094**
	Schwerpunktverlagerung	MultiCut 75... und 76...		**JP44757**
	3 Rückschlagklappe			
	R40 EN 12050-4	1½" (DN 40), PN 4	150x120 (HxB)	**JP00317**
	R50 EN 12050-4	2" (DN 50), PN 4	150x120 (HxB)	**JP00326**
	Kugelrückschlagventil			
	KE40 EN 12050-4	1½" (DN 40), PN 6	170x125 (HxB)	**JP44783**
	K50 EN 12050-4	2" (DN 50), PN 6	185x155 (HxB)	**JP44782**

JUNG PUMPEN MULTICUT
ABWASSERPUMPEN

ZUBEHÖR MECHANISCH

				Art.-Nr.
	4 **Absperrschieber**	1½" (DN 40), PN 16	125x60 (HxB)	**JP44786**
		2" (DN 50), PN 16	140x70 (HxB)	**JP44787**
	5 **Elastische Verbindung**	1½" (DN 40), PN 4	120x50 (HxD)	**JP44777**
		2" (DN 50), PN 4	150x63 (HxD)	**JP44775**
	6 **Schelle**	1½"		**JP44763**
		2"		**JP44764**
	7 **Standfuß**		20/2M	**JP44759**
		M	25/2ME - 45/2M	**JP20980**
		M 220	75/2M - 76/2M	**JP22302**
	Halteblech	in Verbindung mit Staudruck-Niveaugeber		**JP23100**
	8 **Reduziermuffe**	1¼"–1½"		**JP44769**
		1¼"–2"		**JP44772**
		1½"–2" für Gleitrohr GR 35		**JP44776**
	9 **Rohranschluss**	1¼" (Innengewinde), für transportablen Einsatz		**JP16870**
	Kupplungsanschluss	Gr. C, für transportablen Einsatz		**JP14076**
	Schlauchanschluss	Ø 42, für transportablen Einsatz, 20/2 M - 45/2 M		**JP14077**
	10 **Spülrohr**	Typ 0	08 Ex, 20/2	**JP45408**
		Typ I	10/... - 45/...	**JP28221**
		Typ II	55/... - 100/...	**JP28222**

ZUBEHÖR ELEKTRISCH

				Art.-Nr.
	a **Niveausteuerung für Einzelanlagen**			
	Steuerung AD 12 ExME, TLS		25/2 ME	**JP43163**
	+ Softstarteinrichtung			**JP24138**
	Steuerung AD 46 ExM, TLS		20/2 M	**JP43160**
	Steuerung HIGHLOGO 1-46 LC			**JP47985**
	Steuerung AD 610 ExM, TLS		35/2 M - 45/2 M	**JP43161**
	Steuerung HIGHLOGO 1-610 LC			**JP47986**
	Niveausteuerung für Doppelanlagen			
	Steuerung BD 46 ExM, TLS		20/2 M	**JP43166**
	Steuerung HIGHLOGO 2-46 LC		400 V	**JP47994**
	Steuerung BD 610 ExM, TLS		35/2 M - 45/2 M	**JP43167**
	Steuerung HIGHLOGO 2-610 LC		400 V	**JP47995**
	Akku	für netzunabhängigen Alarm		**JP44850**
	b **Dichtungskontrolle**	DKG		**JP44900**
		DKG Ex für ex-geschützte Pumpen		**JP00249**
	Smart Home	Funktransmitter FTJP für EnOcean-Protokoll		**JP47209**

JUNG PUMPEN GmbH · 33803 Steinhagen · Tel. +49 5204 170 · Fax +49 5204 80368 · info@jung-pumpen.de · www.jung-pumpen.de

JUNG PUMPEN MULTISTREAM
ABWASSERPUMPEN

- Einkanalrad vor Ort nachstellbar
- Anschluss wahlweise in PN 6 oder PN 10
- Trockenlaufsicher
- Kontrollierbare Ölkammer
- Steckbare Kabelverbindung (MultiStream 10...–100...)
- Drehrichtungsunabhängige SiC-Gleitringdichtung
- Längswasserdicht vergossene Leitungseinführung
- Eingebauter Motorschutz

EINSATZ

MultiStream-Abwasserpumpen eignen sich zur Förderung von Abwasser in kommunalen und industriellen Pumpwerken sowie Regenrückhaltebecken. Die kleineren Typen leisten u.a. auch im Katastrophenschutz gute Dienste.

Die Tauchpumpen nach EN 12050 mit 10 m Leitung ohne Stecker, sind mit oder ohne Ex-Schutz erhältlich (Ex II G Ex d IIB T4). Die durchgehende Welle ist voll gegen das Fördermedium gekapselt und ein kurzes Wellenende sorgt für lange Lebensdauer.

Der nachstellbare Axialspalt der Einkanalradpumpen ermöglicht es, bei Abnutzungserscheinungen den Wirkungsgrad der Pumpe durch Nachstellen mittels einer einzigen Schraube wieder zu optimieren. Dies kann ohne große Kosten bei der Wartung am Einsatzort erledigt werden. So bleibt die Förderleistung der Pumpe langfristig optimal.

MultiStream-Abwasserpumpen werden bevorzugt eingesetzt bei:

faserhaltigem Abwasser / feststoffhaltigem Abwasser / Mischwasser / Rohabwasser / Regenwasser

MECHANISCHE DATEN

Pumpe	vertikal einstufig	Trockenlaufsicher	ja
Lager	Kugellager, fettgeschmiert	Laufrad	Kanalrad, Grauguss, ab 55/2... Sphäroguss
Dichtung motorseitig	2-fach Wellendichtring, ab 55/: Gleitringdichtung	Motorgehäuse	Grauguss
Ölkammer	ja	Pumpengehäuse	Grauguss
Dichtung mediumseitig	SiC Gleitringdichtung	Überflutbar	ja

ELEKTRISCHE DATEN

Netzleitung	10m H07RN-F	Schutzart	IP 68

JUNG PUMPEN MULTISTREAM
ABWASSERPUMPEN

LEISTUNG

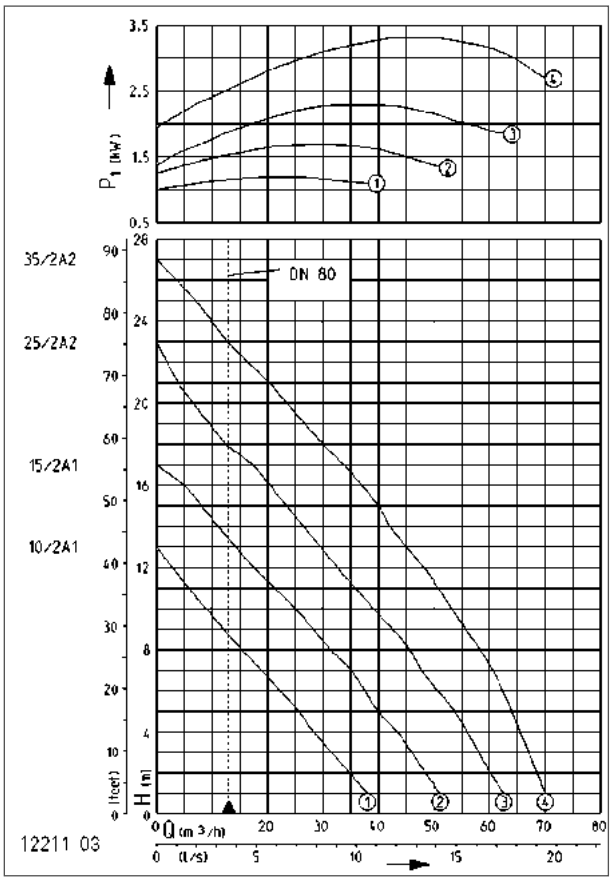

		Einzelsteuerung		Doppelsteuerung	
Typ	**Art.-Nr.**	Typ	**Art.-Nr.**	Typ	**Art.-Nr.**
ohne Ex-Schutz					
10/2 A1	**JP09615**	AD 25	**JP00310**	BD 25	**JP45737**
15/2 A1	**JP09616**	AD 25	**JP00310**	BD 25	**JP45737**
25/2 A2	**JP09617**	AD 46	**JP14353**	BD 46	**JP45739**
35/2 A2	**JP09651**	AD 610	**JP14354**	BD 610	**JP45741**
mit Ex-Schutz					
10/2 A1, Ex	**JP09628**	AD 25 Ex	**JP09683**	BD 25 Ex	**JP09681**
15/2 A1, Ex	**JP09629**	AD 25 Ex	**JP09683**	BD 25 Ex	**JP09681**
25/2 A2, Ex	**JP09630**	AD 46 Ex	**JP14355**	BD 46 Ex	**JP14360**
35/2 A2, Ex	**JP09653**	AD 610 Ex	**JP14356**	BD 610 Ex	**JP14361**

Erforderliches Zubehör und Zusatzausstattung siehe Steuerungen

Typ	Förderhöhe H [m]	1	2	3	4	5	6	7	8	9	10	12	14	16	18	20	22	24
10/2 A1	Fördermenge Q [m³/h]	38	35	32	29	26	22	19	15	12	9							
15/2 A1		50	48	46	43	40	37	35	32	28	25	18	11	5				
25/2 A2		62	60	58	56	54	51	48	46	42	39	33	27	20	13	7		
35/2 A2		70	69	67	66	64	63	61	58	56	53	48	43	37	30	24	16	10

Konstruktionsänderungen vorbehalten - Leistungstoleranz nach ISO 9906

Die Mindestfließgeschwindigkeit in der Druckleitung (Druckabschluss) von v = 0,7 m/s ist als Einsatzgrenze im Q-H-Diagramm eingezeichnet.

MULTISTREAM DN 65, N = 2900 MIN-1

Typ	Spannung	Motorleistung		Strom	Adern	Gerätesi-cherung	S3	Freier Durch-gang	Druckab-gang	Gewicht
		P1	P2							
10/2 A1	3/PE~400 V	1,3 kW	1,10 kW	2,7 A	6G1,5	10 A	60 %	40 mm	DN 65	41 kg
15/2 A1	3/PE~400 V	1,8 kW	1,50 kW	3,3 A	6G1,5	10 A	50 %	40 mm	DN 65	42 kg
25/2 A2	3/PE~400 V	2,6 kW	2,10 kW	4,4 A	6G1,5	10 A	40 %	40 mm	DN 65	48 kg
35/2 A2	3/PE~400 V	3,7 kW	3,04 kW	6,6 A	6G1,5	10 A	40 %	40 mm	DN 65	52 kg

JUNG PUMPEN GmbH · 33803 Steinhagen · Tel. +49 5204 170 · Fax +49 5204 80368 · info@jung-pumpen.de · www.jung-pumpen.de

JUNG PUMPEN MULTISTREAM
ABWASSERPUMPEN

LEISTUNG

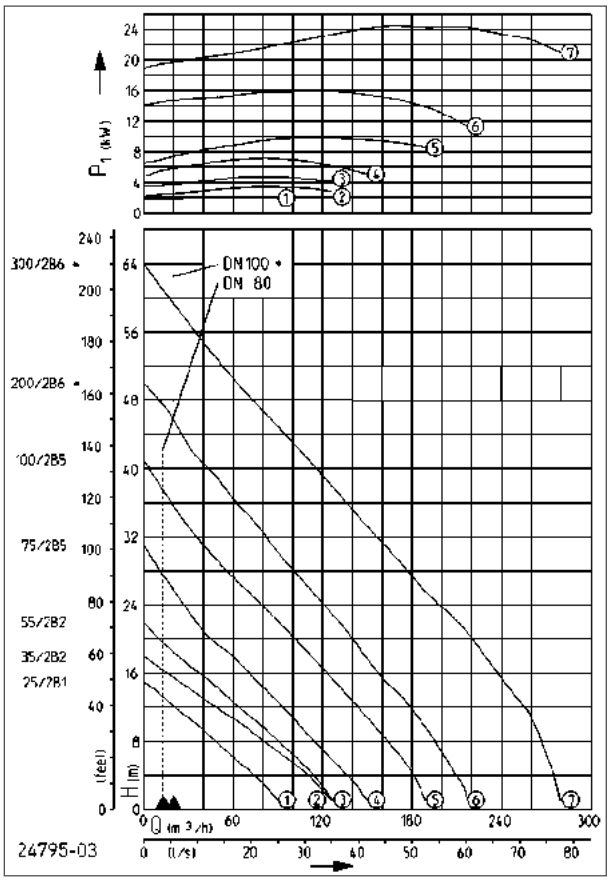

Typ	Art.-Nr.	Einzelsteuerung Typ	Art.-Nr.	Doppelsteuerung Typ	Art.-Nr.
ohne Ex-Schutz					
25/2 B1	**JP09618**	AD 46	**JP14353**	BD 46	**JP45739**
35/2 B2	**JP09652**	AD 610	**JP14354**	BD 610	**JP45741**
55/2 B2	**JP09663**	AS 46	**JP14406**	BS 46	**JP14411**
75/2 B5	**JP00485**	AS 610	**JP14407**	BS 610	**JP14412**
100/2 B5	**JP09740**	AS 1016	**JP14408**	BS 1016	**JP14413**
200/2 B6	**JP00492**	AS 1624	**JP14409**	BS 1624	**JP14414**
300/2 B6	**JP00471**	AS 2440	**JP14410**	BS 2440	**JP14415**
mit Ex-Schutz					
25/2 B1, Ex	**JP09631**	AD 46 Ex	**JP14355**	BD 46 Ex	**JP14360**
35/2 B2, Ex	**JP09654**	AD 610 Ex	**JP14356**	BD 610 Ex	**JP14361**
55/2 B2, Ex	**JP09664**	AS 46	**JP14406**	BS 46	**JP14411**
75/2 B5, Ex	**JP09665**	AS 610	**JP14407**	BS 610	**JP14412**
100/2 B5, Ex	**JP09741**	AS 1016	**JP14408**	BS 1016	**JP14413**
200/2 B6, Ex	**JP00472**	AS 1624	**JP14409**	BS 1624	**JP14414**
300/2 B6, Ex	**JP00473**	AS 2440	**JP14410**	BS 2440	**JP14415**

Erforderliches Zubehör und Zusatzausstattung siehe Steuerungen

Typ	Förderhöhe H [m]	1	3	6	9	12	15	18	21	24	27	30	33	36	40	43	46	50	53	56	60
25/2 B1	Fördermenge Q [m³/h]	91	80	62	43	21															
35/2 B2		126	117	97	73	49	23														
55/2 B2		127	118	103	85	65	44	24	6												
75/2 B5		150	142	126	110	93	77	59	42	27	15										
100/2 B5		190	184	173	159	144	129	113	97	78	63	46	32	18							
200/2 B6		217	215	204	191	177	162	149	136	120	104	91	77	62	43	28	19				
300/2 B6		280	277	270	263	254	242	229	216	199	183	167	152	136	113	100	84	63	49	34	17

Konstruktionsänderungen vorbehalten - Leistungstoleranz nach ISO 9906

Die Mindestfließgeschwindigkeit in der Druckleitung (Druckabschluss) von v = 0,7 m/s ist als Einsatzgrenze im Q-H-Diagramm eingezeichnet.

MULTISTREAM DN 80 / 100, N = 2900 MIN-1

Typ	Spannung	Motorleistung P1	P2	Strom	Adern	Gerätesicherung	S3	Freier Durchgang	Druckabgang	Gewicht
25/2 B1	3/PE~400 V	2,6 kW	2,10 kW	4,4 A	6G1,5	10 A	40 %	70 mm	DN 80	45 kg
35/2 B2	3/PE~400 V	3,7 kW	3,04 kW	6,6 A	6G1,5	10 A	40 %	70 mm	DN 80	55 kg
55/2 B2	3/PE~400/690 V	5,2 kW	4,45 kW	8,7 A/5,0 A	10G2,5	16 A	40 %	70 mm	DN 80	88 kg
75/2 B5	3/PE~400/690 V	7,7 kW	6,60 kW	13,2 A/7,7 A	10G2,5	20 A	30 %	70 mm	DN 80	98 kg
100/2 B5	3/PE~400/690 V	10,5 kW	9,20 kW	17,6 A/10,2 A	10G2,5	25 A	30 %	70 mm	DN 80	121 kg
200/2 B6	3/PE~400/690 V	17,3 kW	15,40 kW	28,8 A/16,7 A	10G2,5	35 A	45 %	70 mm	DN 100	212 kg
300/2 B6	3/PE~400/690 V	27,0 kW	24,45 kW	43,0 A/24,7 A	7G6+3x1	50 A	35 %	70 mm	DN 100	257 kg

JUNG PUMPEN MULTISTREAM
ABWASSERPUMPEN

LEISTUNG

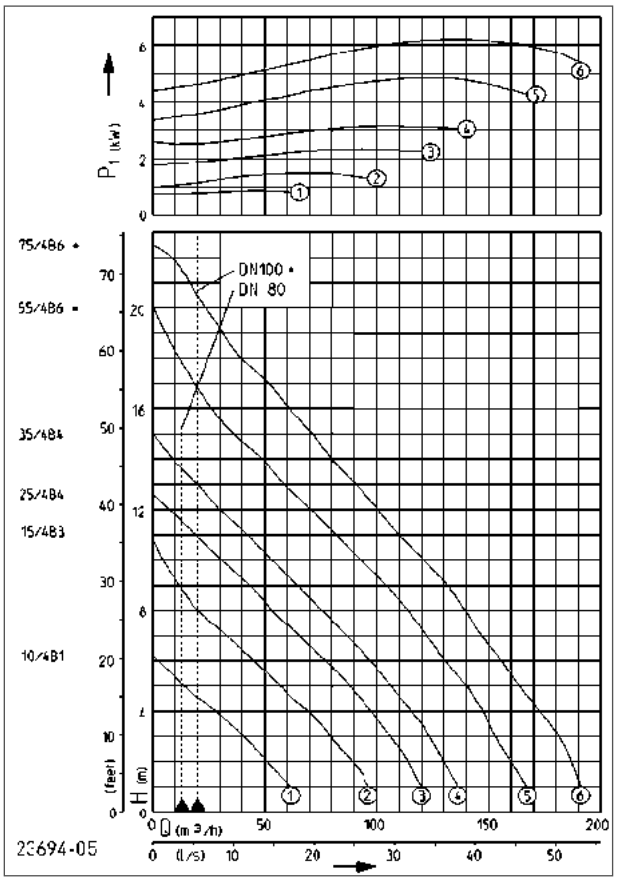

Typ	Art.-Nr.	Einzelsteuerung Typ	Art.-Nr.	Doppelsteuerung Typ	Art.-Nr.
ohne Ex-Schutz					
10/4 B1	**JP09620**	AD 25	**JP00310**	BD 25	**JP45737**
15/4 B3	**JP09622**	AD 25	**JP00310**	BD 25	**JP45737**
25/4 B4	**JP09623**	AD 46	**JP14353**	BD 46	**JP45739**
35/4 B4	**JP09647**	AD 610	**JP14354**	BD 610	**JP45741**
55/4 B6	**JP00486**	AS 610	**JP14407**	BS 610	**JP14412**
75/4 B6	**JP00489**	AS 610	**JP14407**	BS 610	**JP14412**
mit Ex-Schutz					
10/4 B1, Ex	**JP09633**	AD 25 Ex	**JP09683**	BD 25 Ex	**JP09681**
15/4 B3, Ex	**JP09635**	AD 25 Ex	**JP09683**	BD 25 Ex	**JP09681**
25/4 B4, Ex	**JP09636**	AD 46 Ex	**JP14355**	BD 46 Ex	**JP14360**
35/4 B4, Ex	**JP09649**	AD 610 Ex	**JP14356**	BD 610 Ex	**JP14361**
55/4 B6, Ex	**JP09666**	AS 610	**JP14407**	BS 610	**JP14412**
75/4 B6, Ex	**JP09667**	AS 610	**JP14407**	BS 610	**JP14412**

Erforderliches Zubehör und Zusatzausstattung siehe Steuerungen

Typ	Förderhöhe H [m]	1	2	3	4	5	6	7	8	9	10	11	12	14	15	16	17	18	20
10/4 B1	Fördermenge Q [m³/h]	60	51	40	28	14	3												
15/4 B3		98	89	79	69	57	45	33	20	12	5								
25/4 B4		120	114	106	97	87	77	65	53	43	31	19							
35/4 B4		132	125	119	112	104	95	85	74	64	53	43	30	10					
55/4 B6		167	160	154	147	140	132	123	114	104	93	82	72	49	39	28	19	12	
75/4 B6		191	188	181	173	163	157	149	141	131	122	113	104	82	73	62	52	41	24

Konstruktionsänderungen vorbehalten - Leistungstoleranz nach ISO 9906

Die Mindestfließgeschwindigkeit in der Druckleitung (Druckabschluss) von v = 0,7 m/s ist als Einsatzgrenze im Q-H-Diagramm eingezeichnet.

MULTISTREAM DN 80 / 100, N = 1450 MIN-1

Typ	Spannung	Motorleistung P1	P2	Strom	Adern	Gerätesicherung	S3	Freier Durchgang	Druckabgang	Gewicht
10/4 B1	3/PE~400 V	0,95 kW	0,73 kW	2,4 A	6G1,5	10 A	50 %	70 mm	DN 80	45 kg
15/4 B3	3/PE~400 V	1,80 kW	1,40 kW	3,4 A	6G1,5	10 A	40 %	70 mm	DN 80	50 kg
25/4 B4	3/PE~400 V	2,70 kW	2,04 kW	4,6 A	6G1,5	10 A	25 %	70 mm	DN 80	59 kg
35/4 B4	3/PE~400 V	3,50 kW	2,65 kW	6,9 A	6G1,5	10 A	25 %	70 mm	DN 80	62 kg
55/4 B6	3/PE~400/690 V	5,80 kW	4,65 kW	10,2 A/5,9 A	10G2,5	16 A	20 %	70 mm	DN 100	111 kg
75/4 B6	3/PE~400/690 V	7,20 kW	5,90 kW	12,8 A/7,4 A	10G2,5	20 A	25 %	70 mm	DN 100	116 kg

JUNG PUMPEN GmbH · 33803 Steinhagen · Tel. +49 5204 170 · Fax +49 5204 80368 · info@jung-pumpen.de · www.jung-pumpen.de

JUNG PUMPEN MULTISTREAM
ABWASSERPUMPEN

LEISTUNG

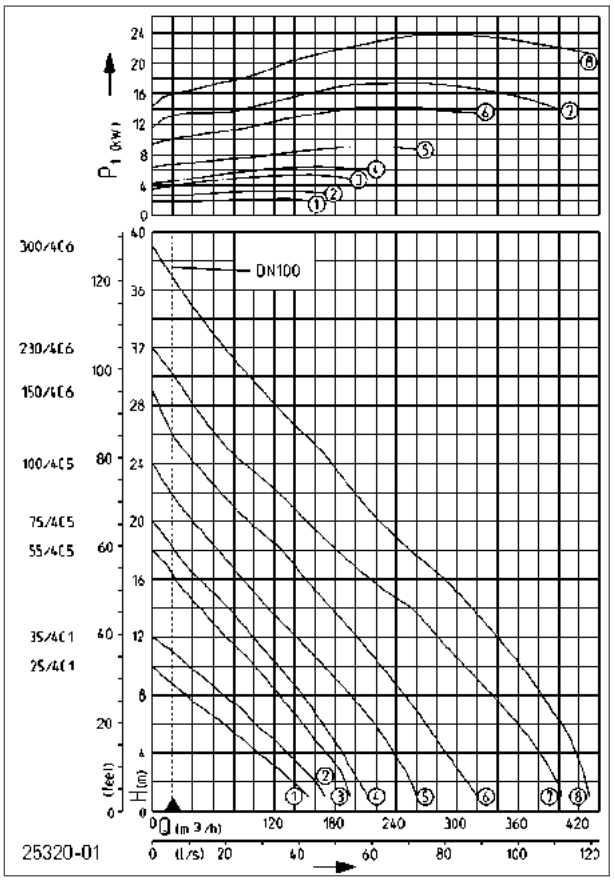

Typ	Art.-Nr.	Einzelsteuerung Typ	Art.-Nr.	Doppelsteuerung Typ	Art.-Nr.
ohne Ex-Schutz					
25/4 C1	**JP09624**	AD 46	**JP14353**	BD 46	**JP45739**
35/4 C1	**JP09648**	AD 610	**JP14354**	BD 610	**JP45741**
55/4 C5	**JP09901**	AS 610	**JP14407**	BS 610	**JP14412**
75/4 C5	**JP09904**	AS 610	**JP14407**	BS 610	**JP14412**
100/4 C5	**JP09275**	AS 1016	**JP14408**	BS 1016	**JP14413**
150/4 C6	**JP09882**	AS 1624	**JP14409**	BS 1624	**JP14414**
230/4 C6	**JP09885**	AS 1624	**JP14409**	BS 1624	**JP14414**
300/4 C6	**JP09888**	AS 2440	**JP14410**	BS 2440	**JP14415**
mit Ex-Schutz					
25/4 C1, Ex	**JP09637**	AD 46 Ex	**JP14355**	BD 46 Ex	**JP14360**
35/4 C1, Ex	**JP09650**	AD 610 Ex	**JP14356**	BD 610 Ex	**JP14361**
55/4 C5, Ex	**JP09902**	AS 610	**JP14407**	BS 610	**JP14412**
75/4 C5, Ex	**JP09905**	AS 610	**JP14407**	BS 610	**JP14412**
100/4 C5, Ex	**JP09276**	AS 1016	**JP14408**	BS 1016	**JP14413**
150/4 C6, Ex	**JP09883**	AS 1624	**JP14409**	BS 1624	**JP14414**
230/4 C6, Ex	**JP09886**	AS 1624	**JP14409**	BS 1624	**JP14414**
300/4 C6, Ex	**JP09889**	AS 2440	**JP14410**	BS 2440	**JP14415**

Erforderliches Zubehör und Zusatzausstattung siehe Steuerungen

Typ	Förderhöhe H [m]	1	3	5	7	9	12	14	16	18	20	23	24	26	27	28	29	30	31	34	37	38
25/4 C1	Fördermenge Q [m³/h]	154	122	87	51	16																
35/4 C1		170	146	119	89	54																
55/4 C5		198	181	160	136	112	74	45	22													
75/4 C5		212	195	179	160	138	99	74	46	22												
100/4 C5		260	247	228	207	182	142	114	89	65	40	9										
150/4 C6		320	302	280	260	236	202	177	152	126	96	54	43	20	14	8						
230/4 C6		405	390	372	344	320	283	255	218	182	155	110	91	62	51	40	32	22	8			
300/4 C6		430	421	411	393	374	341	315	289	254	225	188	176	151	135	117	107	95	83	47	19	10

Konstruktionsänderungen vorbehalten - Leistungstoleranz nach ISO 9906

Die Mindestfließgeschwindigkeit in der Druckleitung (Druckabschluss) von v = 0,7 m/s ist als Einsatzgrenze im Q-H-Diagramm eingezeichnet.

MULTISTREAM DN 100, N = 1450 MIN-1

Typ	Spannung	Motorleistung P1	P2	Strom	Adern	Gerätesicherung	S3	Freier Durchgang	Druckabgang	Gewicht
25/4 C1	3/PE~400 V	2,4 kW	1,90 kW	4,2 A	6G1,5	10 A	30 %	100 mm	DN 100	63 kg
35/4 C1	3/PE~400 V	3,5 kW	2,65 kW	6,9 A	6G1,5	10 A	25 %	100 mm	DN 100	67 kg
55/4 C5	3/PE~400/690 V	5,8 kW	4,65 kW	10,2 A/5,9 A	10G2,5	16 A	20 %	100 mm	DN 100	119 kg
75/4 C5	3/PE~400/690 V	7,2 kW	5,90 kW	12,8 A/7,4 A	10G2,5	20 A	25 %	100 mm	DN 100	124 kg
100/4 C5	3/PE~400/690 V	9,5 kW	7,94 kW	17,2 A/10,0 A	10G2,5	25 A	25 %	100 mm	DN 100	138 kg
150/4 C6	3/PE~400/690 V	15,0 kW	13,20 kW	26,7 A/15,5 A	10G2,5	35 A	40 %	100 mm	DN 100	247 kg
230/4 C6	3/PE~400/690 V	19,3 kW	17,00 kW	34,1 A/19,8 A	10G2,5	35 A	35 %	100 mm	DN 100	275 kg
300/4 C6	3/PE~400/690 V	25,5 kW	22,65 kW	45,5 A/26,4 A	7G6+3x1	50 A	25 %	100 mm	DN 100	296 kg

JUNG PUMPEN MULTISTREAM
ABWASSERPUMPEN

LEISTUNG

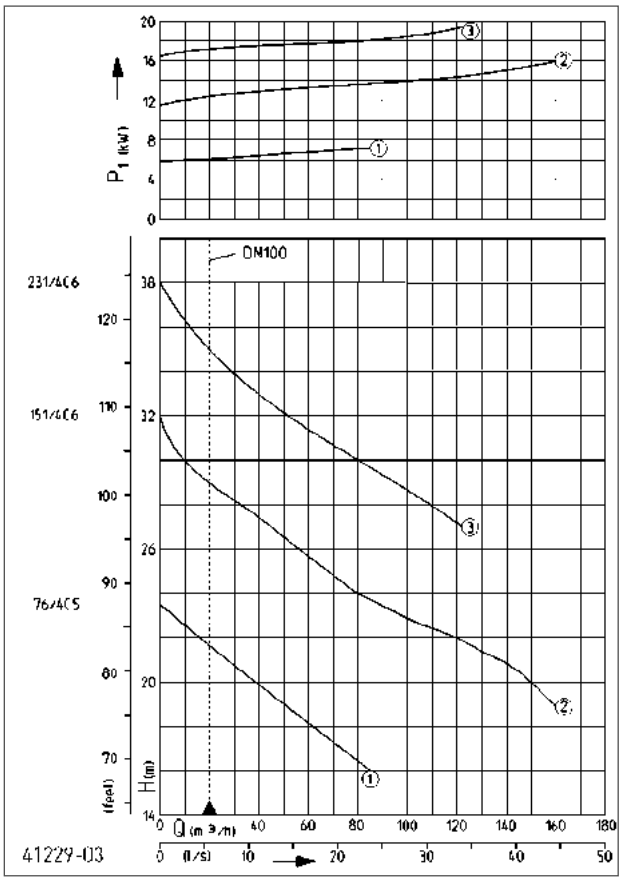

Typ	Art.-Nr.	Einzelsteuerung Typ	Art.-Nr.	Doppelsteuerung Typ	Art.-Nr.
ohne Ex-Schutz					
76/4 C5	**JP09398**	AS 610	**JP14407**	BS 610	**JP14412**
151/4 C6	**JP09400**	AS 1624	**JP14409**	BS 1624	**JP14414**
231/4 C6	**JP09402**	AS 1624	**JP14409**	BS 1624	**JP14414**
mit Ex-Schutz					
76/4 C5, Ex	**JP09399**	AS 610	**JP14407**	BS 610	**JP14412**
151/4 C6, Ex	**JP09401**	AS 1624	**JP14409**	BS 1624	**JP14414**
231/4 C6, Ex	**JP09403**	AS 1624	**JP14409**	BS 1624	**JP14414**

Erforderliches Zubehör und Zusatzausstattung siehe Steuerungen

Typ	Förderhöhe H [m]	16	18	20	23	24	26	27	28	29	30	31	34
76/4 C5	Fördermenge Q [m³/h]	85	62	38	9								
151/4 C6				103	101	81	54	44	35	23	10		
231/4 C6								125	111	94	80	68	31

Konstruktionsänderungen vorbehalten - Leistungstoleranz nach ISO 9906

Die Mindestfließgeschwindigkeit in der Druckleitung (Druckabschluss) von v = 0,7 m/s ist als Einsatzgrenze im Q-H-Diagramm eingezeichnet.

MULTISTREAM DN 100 N = 1450 MIN-1

Typ	Spannung	Motorleistung P1	P2	Strom	Adern	Gerätesicherung	S3	Freier Durchgang	Druckabgang	Gewicht
76/4 C5	3/PE~400/690 V	8,25 kW	6,7 kW	14,2 A/8,2 A	10G2,5	20 A	15 %	100 mm	DN 100	123 kg
151/4 C6	3/PE~400/690 V	17,50 kW	15,3 kW	30,6 A/17,7 A	10G2,5	35 A	25 %	100 mm	DN 100	247 kg
231/4 C6	3/PE~400/690 V	22,00 kW	19,1 kW	37,9 A/22,0 A	10G2,5	35 A	25 %	100 mm	DN 100	276 kg

JUNG PUMPEN GmbH · 33803 Steinhagen · Tel. +49 5204 170 · Fax +49 5204 80368 · info@jung-pumpen.de · www.jung-pumpen.de

JUNG PUMPEN MULTISTREAM
ABWASSERPUMPEN

LEISTUNG

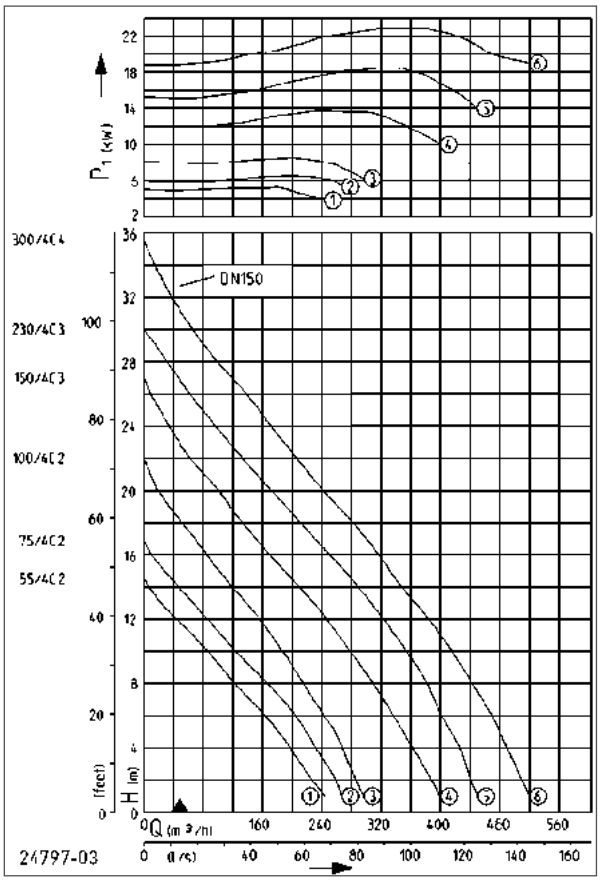

Typ	Art.-Nr.	Einzelsteuerung Typ	Art.-Nr.	Doppelsteuerung Typ	Art.-Nr.
ohne Ex-Schutz					
55/4 C2	**JP00487**	AS 610	**JP14407**	BS 610	**JP14412**
75/4 C2	**JP00490**	AS 610	**JP14407**	BS 610	**JP14412**
100/4 C2	**JP09678**	AS 1016	**JP14408**	BS 1016	**JP14413**
150/4 C3	**JP00491**	AS 1624	**JP14409**	BS 1624	**JP14414**
230/4 C3	**JP00883**	AS 1624	**JP14409**	BS 1624	**JP14414**
300/4 C4	**JP00493**	AS 2440	**JP14410**	BS 2440	**JP14415**
mit Ex-Schutz					
55/4 C2, Ex	**JP09668**	AS 610	**JP14407**	BS 610	**JP14412**
75/4 C2, Ex	**JP09669**	AS 610	**JP14407**	BS 610	**JP14412**
100/4 C2, Ex	**JP09679**	AS 1016	**JP14408**	BS 1016	**JP14413**
150/4 C3, Ex	**JP00474**	AS 1624	**JP14409**	BS 1624	**JP14414**
230/4 C3, Ex	**JP00884**	AS 1624	**JP14409**	BS 1624	**JP14414**
300/4 C4, Ex	**JP00475**	AS 2440	**JP14410**	BS 2440	**JP14415**

Erforderliches Zubehör und Zusatzausstattung siehe Steuerungen

Typ	Förderhöhe H [m]	1	3	5	7	9	11	13	15	17	19	20	21	24	25	27	29	30	31	33	34
55/4 C2	Fördermenge Q [m³/h]	245	214	184	144	105	62	22													
75/4 C2		270	245	216	185	146	105	64	26												
100/4 C2		300	278	258	229	202	167	130	96	65	33	18									
150/4 C3		400	373	349	325	295	263	227	192	150	116	100	81	34	21						
230/4 C3		455	434	415	394	369	338	308	272	231	191	172	153	98	80	45	17				
300/4 C4		520	500	478	455	426	399	364	334	298	263	242	223	172	157	118	83	66	51	26	15

Konstruktionsänderungen vorbehalten - Leistungstoleranz nach ISO 9906

Die Mindestfließgeschwindigkeit in der Druckleitung (Druckabschluss) von v = 0,7 m/s ist als Einsatzgrenze im Q-H-Diagramm eingezeichnet.

MULTISTREAM DN 150, N = 1450 MIN-1

Typ	Spannung	Motorleistung P1	P2	Strom	Adern	Gerätesicherung	S3	Freier Durchgang	Druckabgang	Gewicht
55/4 C2	3/PE~400/690 V	5,8 kW	4,65 kW	10,2 A/5,9 A	10G2,5	16 A	20 %	100 mm	DN 150	125 kg
75/4 C2	3/PE~400/690 V	7,2 kW	5,90 kW	12,8 A/7,4 A	10G2,5	20 A	25 %	100 mm	DN 150	131 kg
100/4 C2	3/PE~400/690 V	9,5 kW	7,94 kW	17,2 A/10,0 A	10G2,5	25 A	25 %	100 mm	DN 150	149 kg
150/4 C3	3/PE~400/690 V	15,0 kW	13,20 kW	26,7 A/15,5 A	10G2,5	35 A	40 %	100 mm	DN 150	268 kg
230/4 C3	3/PE~400/690 V	19,3 kW	17,00 kW	34,1 A/19,8 A	10G2,5	35 A	35 %	100 mm	DN 150	288 kg
300/4 C4	3/PE~400/690 V	25,5 kW	22,65 kW	45,5 A/26,4 A	7G6+3x1	50 A	25 %	100 mm	DN 150	308 kg

JUNG PUMPEN MULTISTREAM
ABWASSERPUMPEN

LEISTUNG

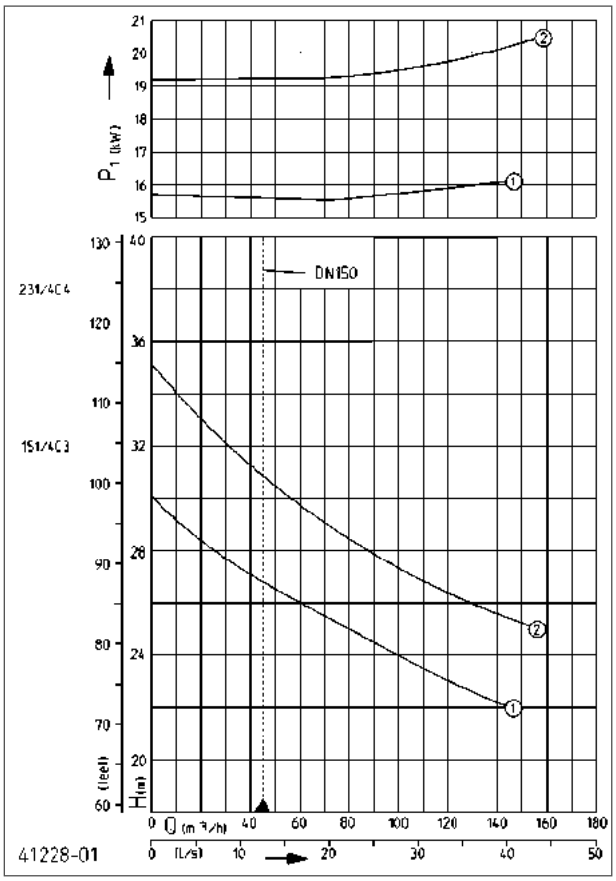

Typ	Art.-Nr.	Einzelsteuerung Typ	Einzelsteuerung Art.-Nr.	Doppelsteuerung Typ	Doppelsteuerung Art.-Nr.
ohne Ex-Schutz					
151/4 C3	**JP09445**	AS 1624	**JP14409**	BS 1624	**JP14414**
231/4 C4	**JP09447**	AS 1624	**JP14409**	BS 1624	**JP14414**
mit Ex-Schutz					
151/4 C3, Ex	**JP09446**	AS 1624	**JP14409**	BS 1624	**JP14414**
231/4 C4, Ex	**JP09448**	AS 1624	**JP14409**	BS 1624	**JP14414**

Erforderliches Zubehör und Zusatzausstattung siehe Steuerungen

Typ	Förderhöhe H [m]	23	24	26	27	28	29	30	31	34
151/4 C3	Fördermenge Q [m³/h]	119	98	61	44	28	15			
231/4 C4				136	113	92	75	59	43	7

Konstruktionsänderungen vorbehalten - Leistungstoleranz nach ISO 9906

Die Mindestfließgeschwindigkeit in der Druckleitung (Druckabschluss) von v = 0,7 m/s ist als Einsatzgrenze im Q-H-Diagramm eingezeichnet.

MULTISTREAM DN 150, N = 1450 MIN-1

Typ	Spannung	Motorleistung P1	Motorleistung P2	Strom	Adern	Gerätesicherung	S3	Freier Durchgang	Druckabgang	Gewicht
151/4 C3	3/PE~400/690 V	17,5 kW	15,3 kW	30,6 A/17,7 A	10G2,5	35 A	25 %	100 mm	DN 150	269 kg
231/4 C4	3/PE~400/690 V	22,0 kW	19,1 kW	37,9 A/22,0 A	10G2,5	35 A	25 %	100 mm	DN 150	290 kg

JUNG PUMPEN GmbH · 33803 Steinhagen · Tel. +49 5204 170 · Fax +49 5204 80368 · info@jung-pumpen.de · www.jung-pumpen.de

JUNG PUMPEN MULTISTREAM
ABWASSERPUMPEN

LEISTUNG

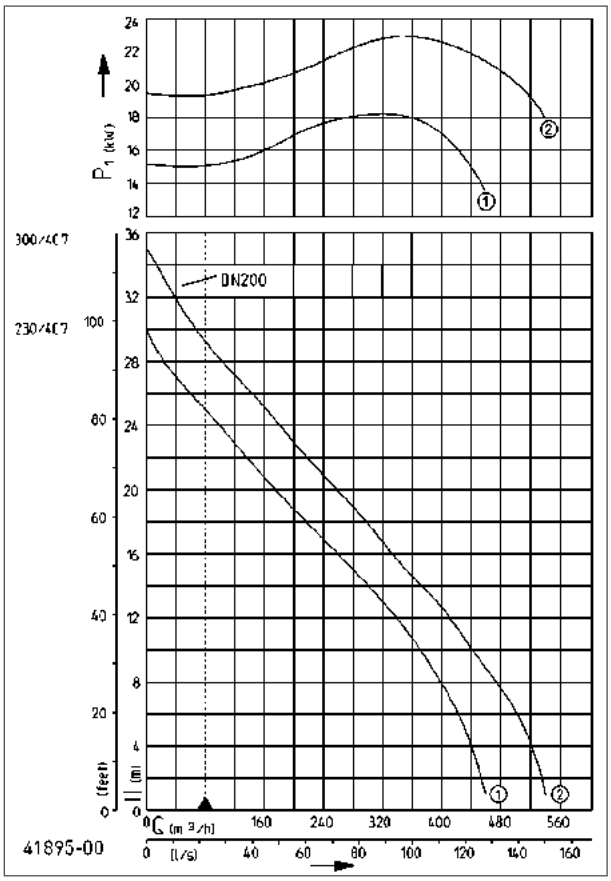

Typ	Art.-Nr.	Einzelsteuerung Typ	Einzelsteuerung Art.-Nr.	Doppelsteuerung Typ	Doppelsteuerung Art.-Nr.
ohne Ex-Schutz					
230/4 C7	**JP09392**	AS 1624	**JP14409**	BS 1624	**JP14414**
300/4 C7	**JP09394**	AS 2440	**JP14410**	BS 2440	**JP14415**
mit Ex-Schutz					
230/4 C7, Ex	**JP09393**	AS 1624	**JP14409**	BS 1624	**JP14414**
300/4 C7, Ex	**JP09395**	AS 2440	**JP14410**	BS 2440	**JP14415**

Erforderliches Zubehör und Zusatzausstattung siehe Steuerungen

Typ	Förderhöhe H [m]	1	3	5	7	9	11	13	15	17	19	20	21	24	25	27	29	30	31	33	34
230/4 C7	Fördermenge Q [m³/h]	460	443	429	409	387	358	322	282	240	196	177	158	97	78	42	11				
300/4 C7		540	524	509	483	453	427	396	355	318	280	258	238	180	165	126	87	71	54	26	15

Konstruktionsänderungen vorbehalten - Leistungstoleranz nach ISO 9906

Die Mindestfließgeschwindigkeit in der Druckleitung (Druckabschluss) von v = 0,7 m/s ist als Einsatzgrenze im Q-H-Diagramm eingezeichnet.

MULTISTREAM DN 200, N = 1450 MIN-1

Typ	Spannung	Motorleistung P1	Motorleistung P2	Strom	Adern	Gerätesicherung	S3	Freier Durchgang	Druckabgang	Gewicht
230/4 C7	3/PE~400/690 V	19,3 kW	17,00 kW	34,1 A/19,8 A	10G2,5	35 A	35 %	100 mm	DN 200	295 kg
300/4 C7	3/PE~400/690 V	25,5 kW	22,65 kW	45,5 A/26,4 A	7G6+3x1	50 A	25 %	100 mm	DN 200	315 kg

Einbaumaße Gleitrohrsystem

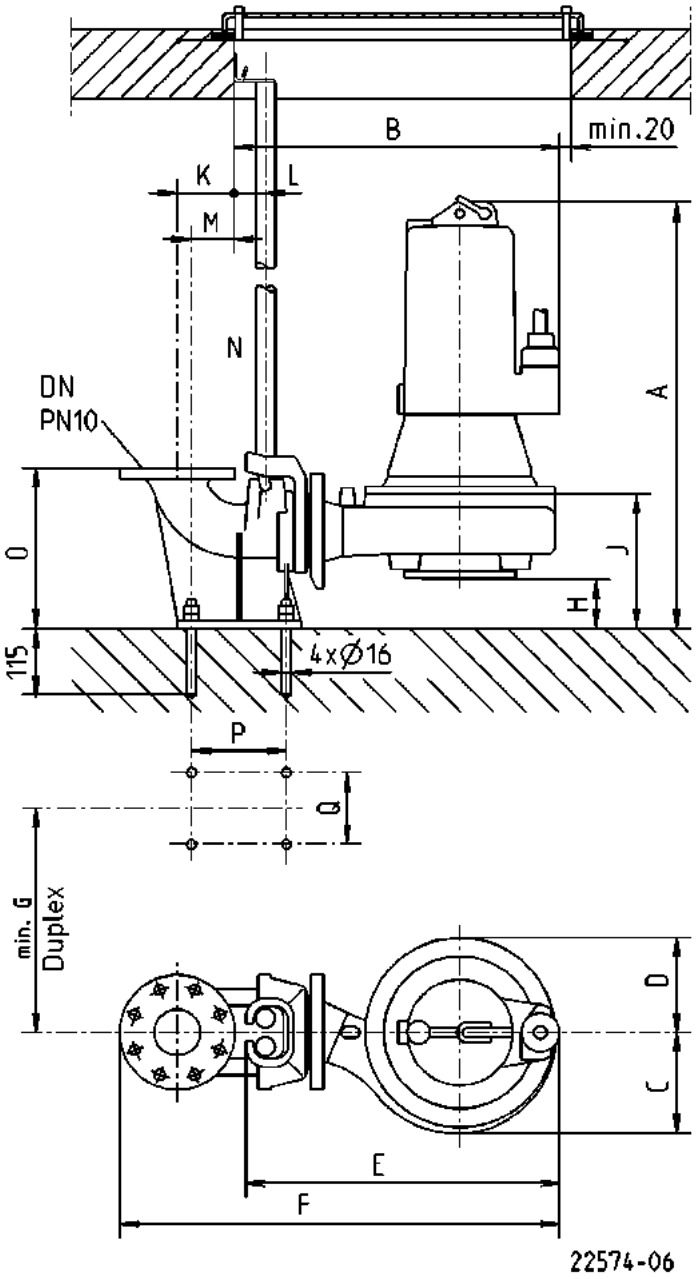

JUNG PUMPEN MULTISTREAM
ABWASSERPUMPEN

	GR	DN	A	B	C	D	E	F	G	H	J	K	L	M	N	O	P	Q
10/2 A1	65	80	510	460	110	105	435	660	390	108	213	100	55	74	1"	280	165	125
15/2 A1	65	80	510	460	110	105	435	660	390	108	213	100	55	74	1"	280	165	125
25/2 A2	65	80	510	480	130	125	455	680	390	108	220	100	55	74	1"	280	165	125
35/2 A2	65	80	545	480	130	125	455	680	390	108	220	100	55	74	1"	280	165	125
25/2 B1	80	80	520	475	130	110	455	675	390	95	225	100	55	74	1"	280	165	125
35/2 B2	80	80	555	495	145	125	475	695	390	92	225	100	55	74	1"	280	165	125
55/2 B2	80	80	680	525	145	125	510	725	390	92	225	100	55	74	1"	280	165	125
75/2 B5	80	80	685	565	180	165	550	765	390	85	235	100	55	74	1"	280	165	125
100/2 B5	80	80	745	565	180	165	550	765	390	85	235	100	55	74	1"	280	165	125
200/2 B6	101	100	910	680	235	190	660	900	480	155	315	110	55	82	1"	345	175	385
300/2 B6	101	100	1000	680	235	190	660	900	480	155	315	110	55	82	1"	345	175	385
10/4 B1	80	80	520	475	130	110	455	675	390	95	225	100	55	74	1"	280	165	125
15/4 B3	80	80	520	490	145	125	470	690	390	95	225	100	55	74	1"	280	165	125
25/4 B4	80	80	520	570	190	160	545	770	390	85	225	100	55	74	1"	280	165	125
35/4 B4	80	80	555	570	190	160	545	770	390	85	225	100	55	74	1"	280	165	125
55/4 B6	101	100	765	670	235	190	650	890	480	155	315	110	55	82	1"	345	175	385
75/4 B6	101	100	765	670	235	190	650	890	480	155	315	110	55	82	1"	345	175	385
25/4 C1	100	100	565	570	185	160	550	790	390	95	270	110	55	82	1"	310	175	150
35/4 C1	100	100	600	570	185	160	550	790	390	95	270	110	55	82	1"	310	175	150
55/4 C5	101	100	765	645	230	180	625	865	480	125	315	110	55	82	1"	345	175	385
75/4 C5	101	100	765	645	230	180	625	865	480	15	315	110	55	82	1"	345	175	385
100/4 C5	101	100	825	645	230	180	625	865	480	125	315	110	55	82	1"	345	175	385
150/4 C6	101	100	910	755	290	250	735	975	580	105	315	110	55	82	1"	345	175	385
230/4 C6	101	100	1000	755	290	250	735	975	580	105	315	110	55	82	1"	345	175	385
300/4 C6	101	100	1000	755	290	250	735	975	580	105	315	110	55	82	1"	345	175	385
76/4 C5	101	100	765	645	230	180	625	865	480	125	315	110	55	82	1"	345	175	385
151/4 C6	101	100	910	755	290	250	735	975	580	105	315	110	55	82	1"	345	175	385
231/4 C6	101	100	1000	755	290	250	735	975	580	105	315	110	55	82	1"	345	175	385
55/4 C2	151S	150	790	770	260	200	740	1055	480	150	340	145	80	122	1,5"	435	260	385
75/4 C2	151S	150	790	770	260	200	740	1055	480	150	340	145	80	122	1,5"	435	260	385
100/4 C2	151S	150	850	770	260	200	740	1055	480	150	340	145	80	122	1,5"	435	260	385
150/4 C3	151	150	935	885	325	260	855	1175	630	130	340	145	80	122	1,5"	435	260	385
230/4 C3	151	150	1025	885	325	260	855	1175	630	130	340	145	80	122	1,5"	435	260	385
300/4 C4	151	150	1025	885	325	260	855	1175	630	130	340	145	80	122	1,5"	435	260	385
151/4 C3	151	150	935	885	325	260	855	1175	630	130	340	145	80	122	1,5"	435	260	385
231/4 C4	151	150	1025	885	325	260	855	1175	630	130	340	145	80	122	1,5"	435	260	385
230/4 C7	200S	200	1070	935	325	260	905	1305	630	175	385	200	80	193	1,5"	535	350	400
300/4 C7	200S	200	1070	935	325	260	905	1305	630	175	385	200	80	193	1,5"	535	350	400

JUNG PUMPEN MULTISTREAM
ABWASSERPUMPEN

Einbaumaße Standfuß

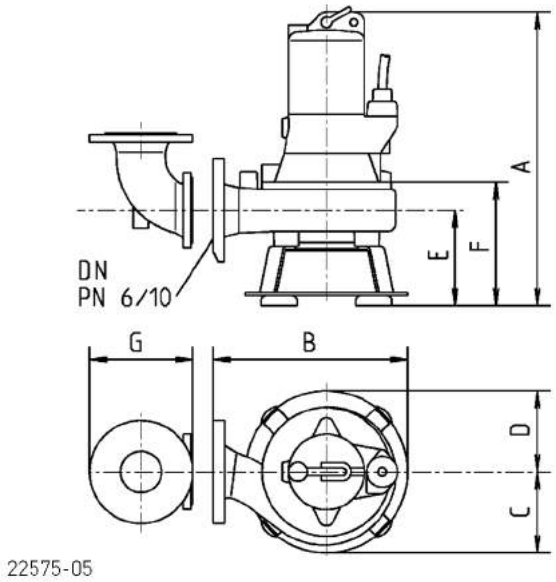

Druckabgang Pumpe

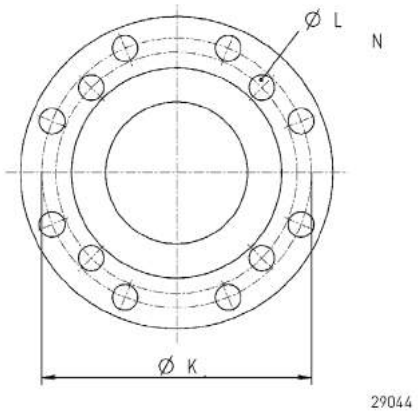

JUNG PUMPEN GmbH · 33803 Steinhagen · Tel. +49 5204 170 · Fax +49 5204 80368 · info@jung-pumpen.de · www.jung-pumpen.de

JUNG PUMPEN MULTISTREAM
ABWASSERPUMPEN

	DN	A	B	C	D	E	F	G	K	L	N
10/2 A1	65	475	325	110	105	135	175	175	130/145	14/18	4
15/2 A1	65	475	325	110	105	135	175	175	130/145	14/18	4
25/2 A2	65	475	345	135	135	135	185	175	130/145	14/18	4
35/2 A2	65	510	345	135	135	135	185	175	130/145	14/18	4
25/2 B1	80	530	340	135	135	185	240	200	150/160	18	4
35/2 B2	80	570	380	145	135	185	240	200	150/160	18	4/8
55/2 B2	80	700	395	145	135	185	240	200	150/160	18	4/8
75/2 B5	80	725	460	195	195	215	280	200	150/160	18	4/8
100/2 B5	80	785	460	195	195	215	280	200	150/160	18	4/8
200/2 B6	100	885	535	235	195	210	290	230	170/180	18	4/8
300/2 B6	100	975	535	235	195	210	290	230	170/180	18	4/8
10/4 B1	80	530	340	135	135	185	240	200	150/160	18	4/8
15/4 B3	80	535	380	160	160	185	240	200	150/160	18	4/8
25/4 B4	80	535	440	190	160	185	240	200	150/160	18	4/8
35/4 B4	80	570	440	190	160	185	240	200	150/160	18	4/8
55/4 B6	100	740	520	235	195	210	290	230	170/180	18	4/8
75/4 B6	100	740	520	235	195	210	290	230	170/180	18	4/8
25/4 C1	100	600	450	195	195	235	305	230	170/180	18	4/8
35/4 C1	100	635	450	195	195	235	305	230	170/180	18	4/8
55/4 C5	100	775	480	230	195	240	320	230	170/180	18	4/8
75/4 C5	100	775	480	230	195	240	320	230	170/180	18	4/8
100/4 C5	100	835	480	230	195	240	320	230	170/180	18	4/8
150/4 C6	100	925	610	290	250	250	330	230	170/180	18	4/8
230/4 C6	100	1015	610	290	250	250	330	230	170/180	18	4/8
300/4 C6	100	1015	610	290	250	250	330	230	170/180	18	4/8
76/4 C5	100	775	480	230	195	240	320	230	170/180	18	4/8
151/4 C6	100	925	610	290	250	250	330	230	170/180	18	4/8
231/4 C6	100	1015	610	290	250	250	330	230	170/180	18	4/8
55/4 C2	150	770	580	260	215	240	320	320	225/240	18/22	8
75/4 C2	150	770	580	260	215	240	320	320	225/240	18/22	8
100/4 C2	150	830	580	260	215	240	320	320	225/240	18/22	8
150/4 C3	150	925	695	325	260	250	330	320	225/240	18/22	8
230/4 C3	150	1015	695	325	260	250	330	320	225/240	18/22	8
300/4 C4	150	1015	695	325	260	250	330	320	225/240	18/22	8
151/4 C3	150	925	695	325	260	250	330	320	225/240	18/22	8
231/4 C4	150	1015	695	325	260	250	330	320	225/240	18/22	8
230/4 C7	200	1015	725	325	260	250	330	0	295	22	8
300/4 C7	200	1015	725	325	260	250	330	0	295	22	8

JUNG PUMPEN MULTISTREAM
ABWASSERPUMPEN

Einbaubeispiel Gleitrohrsystem

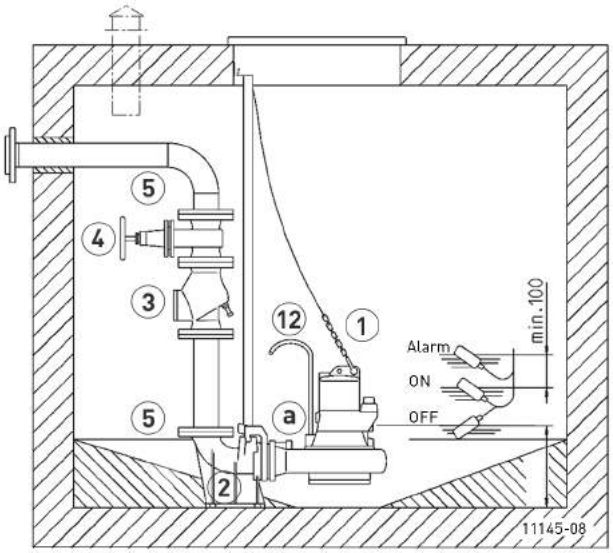

Einbaubeispiel Standfuß

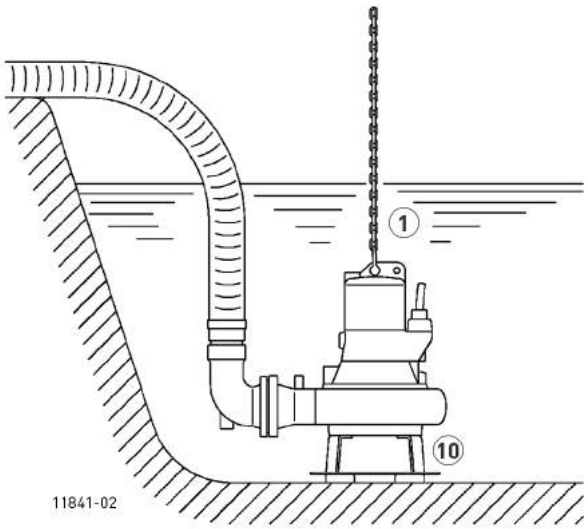

Betriebsarten bis 40° C Mediumtemperatur, Motor eingetaucht: Dauerbetrieb S1, Motor aufgetaucht: Aussetzbetrieb S3 (z.B. 20% = 2 min Betrieb und 8 min Pause)

Alle Armaturen und Formstücke werden mit Dichtung und Schrauben geliefert.

ZUBEHÖR MECHANISCH

			Art.-Nr.
1 Kette	geprüft, 2,5 m, 160 kg, 5 Aufhängeglieder (EN 818 mod.)		**JP45901**
	geprüft, 5,0 m, 160 kg, 8 Aufhängeglieder (EN 818 mod.)		**JP45902**
	geprüft, 7,5 m, 160 kg, 11 Aufhängeglieder (EN 818 mod.)		**JP47365**
	geprüft, 5,0 m, 320 kg, 8 Aufhängeglieder (EN 818 mod.)		**JP45903**
	geprüft, 7,5 m, 320 kg, 11 Aufhängeglieder (EN 818 mod.)		**JP47366**
	Schäkel, geprüft, 500 kg, Edelstahl		**JP45904**
	Pumpenaufhängung (08 Ex - 100...)		**JP45925**
2 Gleitrohrsystem	GR 65	DN 80, 170x226x280 (AxBxH)	**JP00494**
	GR 80	DN 80, 170x229x280 (AxBxH)	**JP00495**
	GR 100	DN 100, 200x254x310 (AxBxH)	**JP00496**
	GR 101	DN 100, 235x254x345 (AxBxH)	**JP21037**
	GR 151	DN 150, 260x332x435 (AxBxH)	**JP00693**
	GR 151S	DN 150, 260x332x435 (AxBxH)	**JP09731**
	GR 200S	DN 200, 305x410x535 (AxBxH)	**JP42275**
3 Rückschlagklappe			
R 80 EN 12050-4	DN 80, PN 4, Flansch PN 10, DIN 3202, 260 (H)		**JP00706**
R 80 G EN 12050-4	DN 80, PN 4, Flansch PN 10, DIN 3202, mit Gegengewicht, 260 (H)		**JP00707**
R 101 EN 12050-4	DN 100, PN 4, Flansch PN 10, DIN 3202, 300 (H)		**JP00325**
R 100 G EN 12050-4	DN 100, PN 4, Flansch PN 10, DIN 3202, mit Gegengewicht, 300(H)		**JP00324**
R 150 G EN 12050-4	DN 150, PN 10, Flansch PN 10, DIN 3202, mit Gegengewicht, 400 (H)		**JP00345**
Kugelrückschlagventil			
K 80 EN 12050-4	DN 80, PN 4, Flansch PN 10, DIN 3202, 260 (H)		**JP44781**

JUNG PUMPEN GmbH · 33803 Steinhagen · Tel. +49 5204 170 · Fax +49 5204 80368 · info@jung-pumpen.de · www.jung-pumpen.de

JUNG PUMPEN MULTISTREAM
ABWASSERPUMPEN

ZUBEHÖR MECHANISCH

				Art.-Nr.
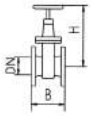	④ **Keilflachschieber**	DN 80, PN 10, EN 1171	315x180 (HxB)	**JP00639**
		DN 100, PN 10, EN 1171	345x190 (HxB)	**JP00329**
		DN 150, PN 10, EN 1171	430x210 (HxB)	**JP00328**
	⑤ **Einflanschstück**	DN 80 PN 10, F-KS	75x90 (HxD)	**JP00686**
		DN 80 PN 10, F-KS	85x110 (HxD)	**JP00687**
		DN 80/100, PN 10, F-Stück	76x114 (HxD)	**JP09821**
		DN 100 PN 10, F-KS	153x110 (HxD)	**JP08673**
		DN 100 PN 10, F-Stück	100x114 (HxD)	**JP00688**
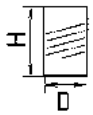	⑥ **Elastische Verbindung**	DN 80	200x90 (HxD)	**JP44768**
		DN 100, PN 4	200x110 (HxD)	**JP44778**
		DN 100, PN 4	200x114 (HxD)	**JP44774**
	⑦ **Schelle**	3" (DN 80)		**JP44766**
		4" (DN 100)		**JP44767**
	⑧ **Hosenstück**	DN 80/100/80	355x390(HxB), PN 10	**JP00448**
		DN 100/100/100	355x390(HxB), PN 10	**JP00458**
		DN 100/150/100	355x390(HxB), PN 10	**JP00449**
		DN 80/100/80	355x480(HxB), PN 10	**JP00202**
		DN 100/100/100	355x480(HxB), PN 10	**JP00203**
		DN 100/150/100	355x480(HxB), PN 10	**JP00204**
		DN 150/150/150	355x480(HxB), PN 10	**JP00521**
	⑨ **Übergangsstück**	DN 80/100 nach PN 10, (ähnlich FFR-Stück), H=100		**JP00498**
		DN 100/150 nach PN 10, (ähnlich FFR-Stück), H=200		**JP00510**
	⑩ **Standfuß**	A 170, für A1	76x245 (HxB)	**JP00681**
		A 220, für A2, AW1, AW2	90x295 (HxB)	**JP00682**
		B 170, für B1	115x280 (HxB)	**JP00683**
		B 220, für B2,B3,B4,BW1	115x315 (HxB)	**JP00684**
		C 275, für B5,B6,C1,C5,BW2,CW3	145x385 (HxB)	**JP00685**
		C 325, für C2,CW2	145x565 (HxB)	**JP00701**
		C 410, für C3,C4,C6,C7	145x650 (HxB)	**JP00702**
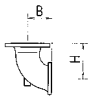	⑪ **Flanschanschluss**			
	A 80 (ähnlich Q-Stück 90°), DN 80 PN10/DN 65 PN6		130x75 (HxB)	**JP00577**
	B 80 (ähnlich Q-Stück 90°), DN 80 PN10/PN6		150x100 (HxB)	**JP00578**
	C 100 (ähnlich Q-Stück 90°), DN 100 PN10/PN6		175x120 (HxB)	**JP00579**
	C 150(ähnlich Q-Stück 90°), DN 150 PN10/PN6		250x175 (HxB)	**JP00591**
	⑫ **Spülrohr**	Typ I 10/... - 45/...		**JP28221**
		Typ II 55/... - 100/...		**JP28222**
		Typ III 150/... - 300/...		**JP28223**

ZUBEHÖR ELEKTRISCH

			Art.-Nr.
	ⓐ **Dichtungskontrolle**	DKG	**JP44900**
		DKG Ex für ex-geschützte Pumpen	**JP00249**

JUNG PUMPEN MULTIFREE
ABWASSERPUMPEN

- Anschluss wahlweise in PN 6 oder PN 10
- Trockenlaufsicher
- Kontrollierbare Ölkammer
- Steckbare Kabelverbindung
- Drehrichtungsunabhängige SiC-Gleitringdichtung
- Längswasserdicht vergossene Leitungseinführung
- Eingebauter Motorschutz

EINSATZ

MultiFree-Abwasserpumpen eignen sich zur Förderung von Abwasser in kommunalen und industriellen Pumpwerken sowie Regenrückhaltebecken. Die kleineren Typen leisten z. B. auch im Katastrophenschutz gute Dienste.

Die Tauchpumpen nach EN 12050 mit 10 m Leitung ohne Stecker, sind mit oder ohne Ex-Schutz erhältlich (Ex II G Ex d IIB T4). Die durchgehende Welle ist voll gegen das Fördermedium gekapselt und ein kurzes Wellenende sorgt für lange Lebensdauer.

MultiFree-Abwasserpumpen werden bevorzugt eingesetzt bei:

Faserhaltigem Abwasser mit Zopfbildung / Feststoffhaltigem Abwasser / Abrasivem Abwasser / Abwasser mit Luft- oder Gaseinschlüssen / Mischwasser / Rohabwasser / Oberflächenwasser / Regenwasser.

MECHANISCHE DATEN

Pumpe	vertikal einstufig	Trockenlaufsicher	ja
Lager	Kugellager, fettgeschmiert	Laufrad	Freistromrad, Sphäroguss
Dichtung motorseitig	2-fach Wellendichtring, ab 55/: Gleitringdichtung	Motorgehäuse	Grauguss
		Pumpengehäuse	Grauguss
Ölkammer	ja	Überflutbar	ja
Dichtung mediumseitig	SiC Gleitringdichtung		

ELEKTRISCHE DATEN

Spannung	3/PE~400V 3/PE~400/690V	Schutzart	IP 68
		Wicklungsthermostat	ja
Netzleitung	10m H07RN-F		

JUNG PUMPEN MULTIFREE
ABWASSERPUMPEN

LEISTUNG

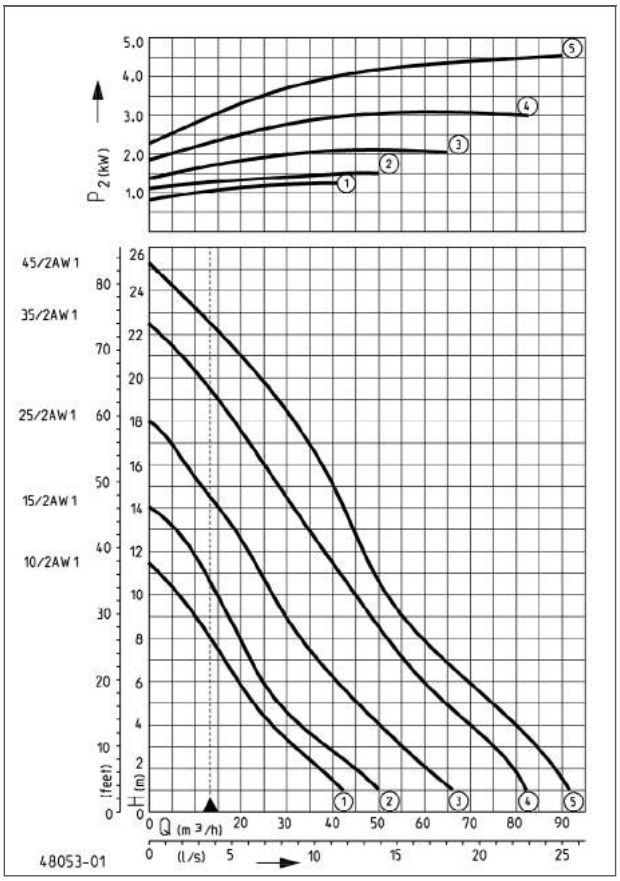

Typ	Art.-Nr.	Einzelsteuerung Typ	Art.-Nr.	Doppelsteuerung Typ	Art.-Nr.
ohne Ex-Schutz					
10/2 AW1	**JP47280**	AD 25	**JP00310**	BD 25	**JP45737**
15/2 AW1	**JP47278**	AD 25	**JP00310**	BD 25	**JP45737**
25/2 AW1	**JP09149**	AD 46	**JP14353**	BD 46	**JP45739**
35/2 AW1	**JP09151**	AD 610	**JP14354**	BD 610	**JP45741**
45/2 AW1	**JP46796**	AD 910	**JP47263**	BD 910	**JP47264**
mit Ex-Schutz					
10/2 AW1, Ex	**JP47281**	AD 25 Ex	**JP09683**	BD 25 Ex	**JP09681**
15/2 AW1, Ex	**JP47279**	AD 25 Ex	**JP09683**	BD 25 Ex	**JP09681**
25/2 AW1, Ex	**JP09150**	AD 46 Ex	**JP14355**	BD 46 Ex	**JP14360**
35/2 AW1, Ex	**JP09152**	AD 610 Ex	**JP14356**	BD 610 Ex	**JP14361**
45/2 AW1, Ex	**JP46870**	AD 910 Ex	**JP47265**	BD 910 Ex	**JP47266**

Erforderliches Zubehör und Zusatzausstattung siehe Steuerungen

Typ	Förderhöhe H [m]	1	2	3	4	5	6	7	8	9	10	12	14	16	18	20	22
10/2 AW1	Fördermenge Q [m³/h]	45	37	31	27	22	19	16	13	10	7						
15/2 AW1		50	45	37	33	28	25	22	20	17	15	10					
25/2 AW1		68	61	55	51	46	41	37	33	30	27	22	16	9			
35/2 AW1		82	80	76	70	65	59	56	52	48	44	38	32	26	19	11	2
45/2 AW1		95	90	84	78	75	72	64	60	54	52	46	41	37	30	24	18

Konstruktionsänderungen vorbehalten - Leistungstoleranz nach ISO 9906

Die Mindestfließgeschwindigkeit in der Druckleitung (Druckabschluss) von v = 0,7 m/s ist als Einsatzgrenze im Q-H-Diagramm eingezeichnet.

MULTIFREE DN 65, N = 2900 MIN-1

Typ	Motorleistung P1	P2	Strom	Adern	Gerätesicherung	S3	Freier Durchgang	Druckabgang	Gewicht
10/2 AW1	1,70 kW	1,40 kW	3,3 A	6G1,5	10 A	50 %	65 mm	DN 65	43 kg
15/2 AW1	2,10 kW	1,70 kW	3,8 A	6G1,5	10 A	45 %	65 mm	DN 65	43 kg
25/2 AW1	2,90 kW	2,30 kW	4,9 A	6G1,5	10 A	35 %	65 mm	DN 65	43 kg
35/2 AW1	4,05 kW	3,34 kW	7,1 A	6G1,5	10 A	35 %	65 mm	DN 65	46 kg
45/2 AW1	6,00 kW	5,00 kW	9,4 A	6G1,5	20 A	20 %	65 mm	DN 65	51 kg

JUNG PUMPEN GmbH · 33803 Steinhagen · Tel. +49 5204 170 · Fax +49 5204 80368 · info@jung-pumpen.de · www.jung-pumpen.de

JUNG PUMPEN MULTIFREE
ABWASSERPUMPEN

LEISTUNG

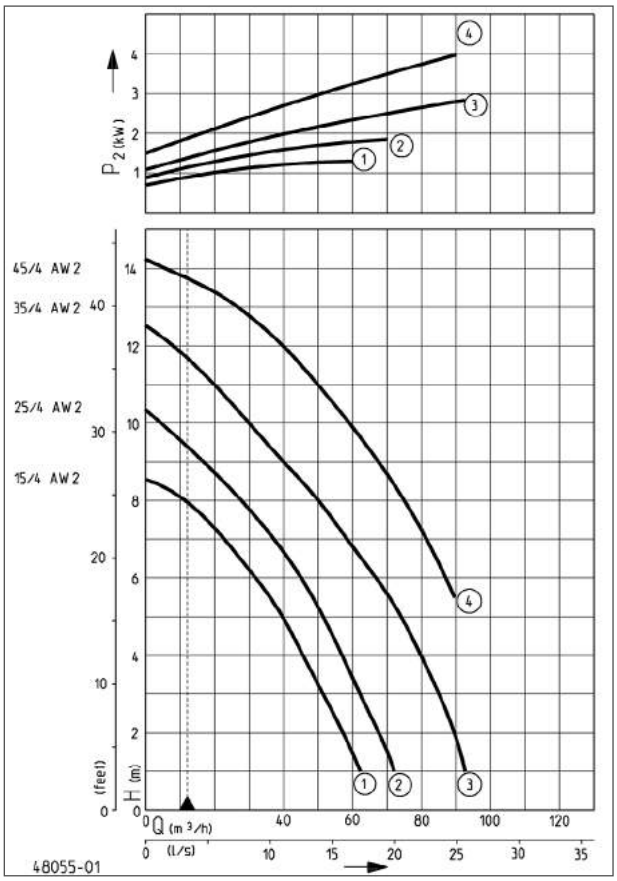

Typ	Art.-Nr.	Einzelsteuerung Typ	Art.-Nr.	Doppelsteuerung Typ	Art.-Nr.
ohne Ex-Schutz					
15/4 AW2	**JP46791**	AD 25	**JP00310**	BD 25	**JP45737**
25/4 AW2	**JP46793**	AD 46	**JP14353**	BD 46	**JP45739**
35/4 AW2	**JP46794**	AD 610	**JP14354**	BD 610	**JP45741**
45/4 AW2	**JP46795**	AD 910	**JP47263**	BD 910	**JP47264**
mit Ex-Schutz					
15/4 AW2, Ex	**JP46792**	AD 25 Ex	**JP09683**	BD 25 Ex	**JP09681**
25/4 AW2, Ex	**JP46867**	AD 46 Ex	**JP14355**	BD 46 Ex	**JP14360**
35/4 AW2, Ex	**JP46868**	AD 610 Ex	**JP14356**	BD 610 Ex	**JP14361**
45/4 AW2, Ex	**JP46869**	AD 910 Ex	**JP47265**	BD 910 Ex	**JP47266**

Erforderliches Zubehör und Zusatzausstattung siehe Steuerungen

Typ	Förderhöhe H [m]	1	2	3	4	5	6	7	8	9	10	12	14
15/4 AW2	Fördermenge Q [m³/h]	63	57	51	45	39	33	24	13				
25/4 AW2		73	67	62	57	52	46	38	29	18	6		
35/4 AW2		93	89	84	79	73	67	59	50	40	30	9	
45/4 AW2							90	81	75	68	60	41	8

Konstruktionsänderungen vorbehalten - Leistungstoleranz nach ISO 9906

Die Mindestfließgeschwindigkeit in der Druckleitung (Druckabschluss) von v = 0,7 m/s ist als Einsatzgrenze im Q-H-Diagramm eingezeichnet.

MULTIFREE DN 65, N = 1450 MIN-1

Typ	Motorleistung P1	P2	Strom	Adern	Gerätesicherung	S3	Freier Durchgang	Druckabgang	Gewicht
15/4 AW2	1,8 kW	1,40 kW	3,5 A	6G1,5	10 A	40 %	65 mm	DN 65	49,0 kg
25/4 AW2	2,7 kW	2,00 kW	4,6 A	6G1,5	10 A	25 %	65 mm	DN 65	49,5 kg
35/4 AW2	4,2 kW	3,18 kW	7,8 A	6G1,5	10 A	20 %	65 mm	DN 65	53,0 kg
45/4 AW2	5,6 kW	4,30 kW	9,8 A	6G1,5	20 A	10 %	65 mm	DN 65	55,0 kg

JUNG PUMPEN MULTIFREE
ABWASSERPUMPEN

LEISTUNG

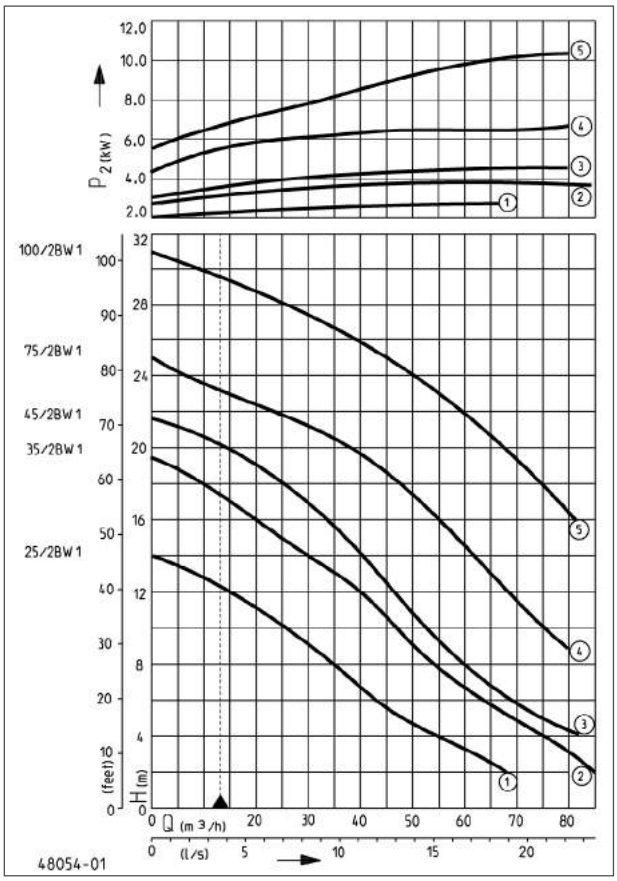

Typ	Art.-Nr.	Einzelsteuerung Typ	Art.-Nr.	Doppelsteuerung Typ	Art.-Nr.
ohne Ex-Schutz					
25/2 BW1	**JP09498**	AD 46	**JP14353**	BD 46	**JP45739**
35/2 BW1	**JP09500**	AD 610	**JP14354**	BD 610	**JP45741**
45/2 BW1	**JP46856**	AD 910	**JP47263**	BD 910	**JP47264**
75/2 BW1	**JP46873**	AS 610	**JP14407**	BS 610	**JP14412**
100/2 BW1	**JP46871**	AS 1016	**JP14408**	BS 1016	**JP14413**
mit Ex-Schutz					
25/2 BW1, Ex	**JP09499**	AD 46 Ex	**JP14355**	BD 46 Ex	**JP14360**
35/2 BW1, Ex	**JP09501**	AD 610 Ex	**JP14356**	BD 610 Ex	**JP14361**
45/2 BW1, Ex	**JP46857**	AD 910 Ex	**JP47265**	BD 910 Ex	**JP47266**
75/2 BW1, Ex	**JP46874**	AS 610	**JP14407**	BS 610	**JP14412**
100/2 BW1, Ex	**JP46872**	AS 1016	**JP14408**	BS 1016	**JP14413**

Erforderliches Zubehör und Zusatzausstattung siehe Steuerungen

Typ	Förderhöhe H [m]	1	2	3	4	5	6	7	8	9	10	12	14	16	18	20	22	24	26	28	30
25/2 BW1	Fördermenge Q [m³/h]		68	62	55	49	43	38	35	31	27	15									
35/2 BW1		90	85	80	74	70	65	60	53	50	47	40	30	20	10						
45/2 BW1					85	78	72	66	61	57	54	46	41	35	27	12					
75/2 BW1										80	74	65	59	53	46	36	26	12			
100/2 BW1														82	75	67	60	51	40	29	14

Konstruktionsänderungen vorbehalten - Leistungstoleranz nach ISO 9906

Die Mindestfließgeschwindigkeit in der Druckleitung (Druckabschluss) von v = 0,7 m/s ist als Einsatzgrenze im Q-H-Diagramm eingezeichnet.

MULTIFREE DN 80, N = 2900 MIN-1

Typ	Motorleistung P1	P2	Strom	Adern	Gerätesicherung	S3	Freier Durchgang	Druckabgang	Gewicht
25/2 BW1	3,27 kW	2,55 kW	5,4 A	6G1,5	10 A	25 %	80 mm	DN 80	46 kg
35/2 BW1	4,84 kW	3,95 kW	8,2 A	6G1,5	10 A	25 %	80 mm	DN 80	49 kg
45/2 BW1	6,00 kW	5,00 kW	9,4 A	6G1,5	20 A	20 %	80 mm	DN 80	56 kg
75/2 BW1	8,05 kW	6,80 kW	9,4 A/7,9 A	10G2,5	20 A	25 %	80 mm	DN 80	96 kg
100/2 BW1	12,20 kW	10,70 kW	21,0 A/12,2 A	10G2,5	25 A	20 %	80 mm	DN 80	116 kg

JUNG PUMPEN GmbH · 33803 Steinhagen · Tel. +49 5204 170 · Fax +49 5204 80368 · info@jung-pumpen.de · www.jung-pumpen.de

JUNG PUMPEN MULTIFREE
ABWASSERPUMPEN

LEISTUNG

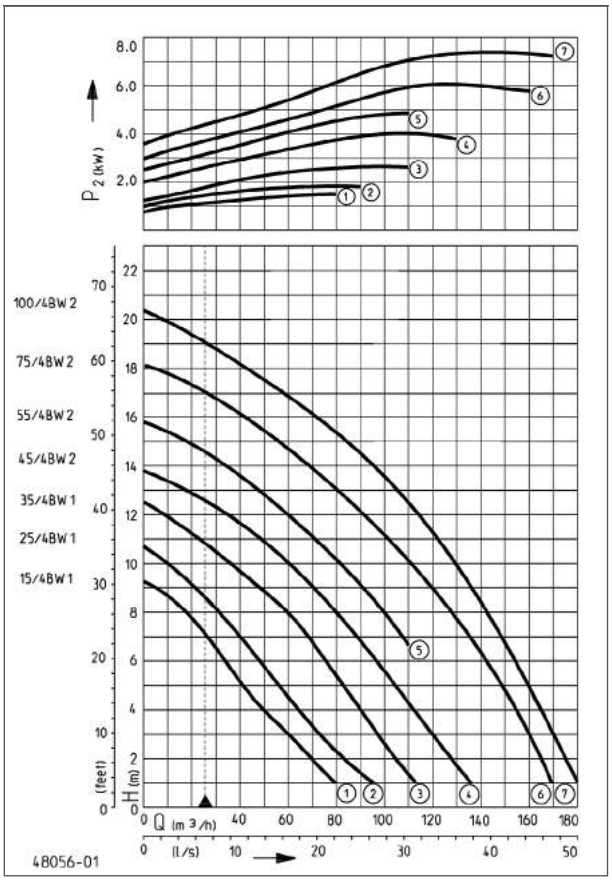

Typ	Art.-Nr.	Einzelsteuerung Typ	Art.-Nr.	Doppelsteuerung Typ	Art.-Nr.
ohne Ex-Schutz					
15/4 BW1	**JP09455**	AD 46	**JP14353**	BD 46	**JP45739**
25/4 BW1	**JP09456**	AD 46	**JP14353**	BD 46	**JP45739**
35/4 BW1	**JP09457**	AD 610	**JP14354**	BD 610	**JP45741**
45/4 BW2	**JP46858**	AD 910	**JP47263**	BD 910	**JP47264**
55/4 BW2	**JP48267**	AS 610	**JP14407**	BS 610	**JP14412**
75/4 BW2	**JP46877**	AS 610	**JP14407**	BS 610	**JP14412**
100/4 BW2	**JP46875**	AS 1016	**JP14408**	BS 1016	**JP14413**
mit Ex-Schutz					
15/4 BW1, Ex	**JP09458**	AD 46 Ex	**JP14355**	BD 46 Ex	**JP14360**
25/4 BW1, Ex	**JP09459**	AD 46 Ex	**JP14355**	BD 46 Ex	**JP14360**
35/4 BW1, Ex	**JP09460**	AD 610 Ex	**JP14356**	BD 610 Ex	**JP14361**
45/4 BW2, Ex	**JP46859**	AD 910 Ex	**JP47265**	BD 910 Ex	**JP47266**
55/4 BW2, Ex	**JP48268**	AS 610	**JP14407**	BS 610	**JP14412**
75/4 BW2, Ex	**JP46878**	AS 610	**JP14407**	BS 610	**JP14412**
100/4 BW2, Ex	**JP46876**	AS 1016	**JP14408**	BS 1016	**JP14413**

Erforderliches Zubehör und Zusatzausstattung siehe Steuerungen

Typ	Förderhöhe H [m]	1	2	3	4	5	6	7	8	9	10	12	14	16	18	20
15/4 BW1	Fördermenge Q [m³/h]	80	71	60	50	42	34	27	18	4						
25/4 BW1		95	84	74	64	55	47	40	32	21	9					
35/4 BW1		115	107	98	90	82	75	68	59	49	35	10				
45/4 BW2		138	128	119	110	105	98	90	80	69	57	31				
55/4 BW2								110	100	93	83	60	34			
75/4 BW2		170	159	152	147	142	136	130	124	117	110	90	67	38	5	
100/4 BW2		180	176	170	165	160	155	150	145	138	131	116	97	73	44	8

Konstruktionsänderungen vorbehalten - Leistungstoleranz nach ISO 9906

Die Mindestfließgeschwindigkeit in der Druckleitung (Druckabschluss) von v = 0,7 m/s ist als Einsatzgrenze im Q-H-Diagramm eingezeichnet.

MULTIFREE DN 80, N = 1450 MIN-1

Typ	Motorleistung P1	P2	Strom	Adern	Gerätesicherung	S3	Freier Durchgang	Druckabgang	Gewicht
15/4 BW1	2,20 kW	1,70 kW	4,0 A	6G1,5	10 A	35 %	80 mm	DN 80	47 kg
25/4 BW1	2,80 kW	2,10 kW	4,7 A	6G1,5	10 A	25 %	80 mm	DN 80	47 kg
35/4 BW1	4,20 kW	3,20 kW	7,8 A	6G1,5	10 A	20 %	80 mm	DN 80	51 kg
45/4 BW2	5,50 kW	4,20 kW	9,6 A	6G1,5	10 A	10 %	80 mm	DN 80	73 kg
55/4 BW2	6,39 kW	5,08 kW	10,8 A/6,3 A	10G2,5	16 A	15 %	80 mm	DN 80	109 kg
75/4 BW2	8,25 kW	6,70 kW	14,2 A/8,2 A	10G2,5	20 A	15 %	80 mm	DN 80	113 kg
100/4 BW2	10,00 kW	8,40 kW	17,6 A/10,2 A	10G2,5	25 A	20 %	80 mm	DN 80	136 kg

JUNG PUMPEN MULTIFREE
ABWASSERPUMPEN

LEISTUNG

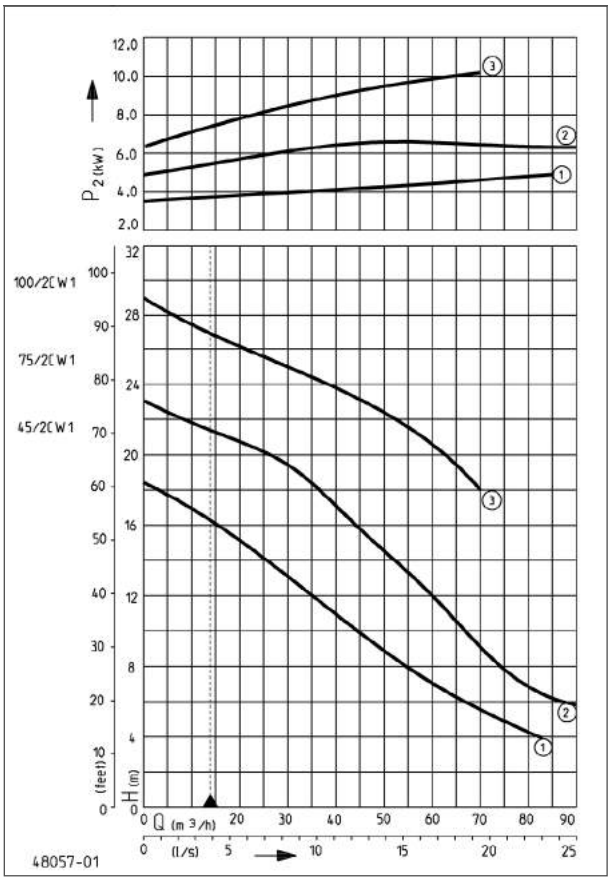

Typ	Art.-Nr.	Einzelsteuerung Typ	Einzelsteuerung Art.-Nr.	Doppelsteuerung Typ	Doppelsteuerung Art.-Nr.
ohne Ex-Schutz					
45/2 CW1	**JP47352**	AD 910	**JP47263**	BD 910	**JP47264**
75/2 CW1	**JP46881**	AS 610	**JP14407**	BS 610	**JP14412**
100/2 CW1	**JP46879**	AS 1016	**JP14408**	BS 1016	**JP14413**
mit Ex-Schutz					
45/2 CW1, Ex	**JP47353**	AD 910	**JP47263**	BD 910	**JP47264**
75/2 CW1, Ex	**JP47229**	AS 610	**JP14407**	BS 1016	**JP14413**
100/2 CW1, Ex	**JP46880**	AS 610	**JP14407**	BS 1016	**JP14413**

Erforderliches Zubehör und Zusatzausstattung siehe Steuerungen

Typ	Förderhöhe H [m]	4	5	6	7	8	9	10	12	14	16	18	20	22	24	26	28
45/2 CW1	Fördermenge Q [m³/h]	84	74	67	60	54	50	46	38	29	17	5					
75/2 CW1				95	85	77	71	67	61	55	47	39	28	11			
100/2 CW1												70	62	52	39	25	9

Konstruktionsänderungen vorbehalten - Leistungstoleranz nach ISO 9906

Die Mindestfließgeschwindigkeit in der Druckleitung (Druckabschluss) von v = 0,7 m/s ist als Einsatzgrenze im Q-H-Diagramm eingezeichnet.

MULTIFREE DN 100, N = 2900 MIN-1

Typ	Motorleistung P1	Motorleistung P2	Strom	Adern	Gerätesicherung	S3	Freier Durchgang	Druckabgang	Gewicht
45/2 CW1	6,0 kW	5,0 kW	9,4 A	6G1,5	20 A	20 %	100 mm	DN 100	51,0 kg
75/2 CW1	8,1 kW	6,8 kW	13,7 A/7,9 A	10G2,5	20 A	25 %	100 mm	DN 100	98,5 kg
100/2 CW1	12,2 kW	10,7 kW	21,0 A/12,2 A	10G2,5	25 A	20 %	100 mm	DN 100	110,0 kg

JUNG PUMPEN GmbH · 33803 Steinhagen · Tel. +49 5204 170 · Fax +49 5204 80368 · info@jung-pumpen.de · www.jung-pumpen.de

JUNG PUMPEN MULTIFREE
ABWASSERPUMPEN

LEISTUNG

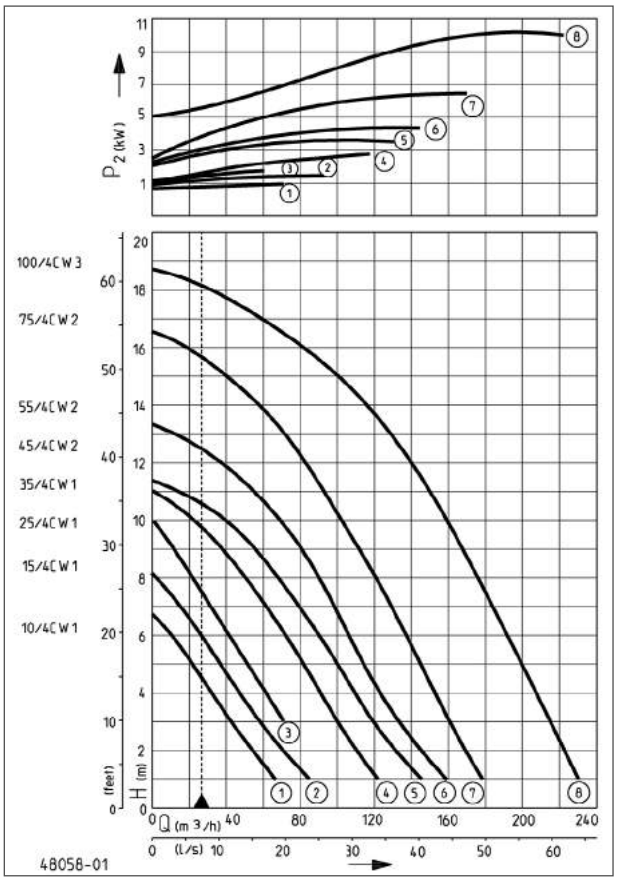

Typ	Art.-Nr.	Einzelsteuerung Typ	Art.-Nr.	Doppelsteuerung Typ	Art.-Nr.
ohne Ex-Schutz					
10/4 CW1	**JP09610**	AD 25	**JP00310**	BD 25	**JP45737**
15/4 CW1	**JP09612**	AD 46	**JP14353**	BD 46	**JP45739**
25/4 CW1	**JP09655**	AD 46	**JP14353**	BD 46	**JP45739**
35/4 CW1	**JP09858**	AD 610	**JP14354**	BD 610	**JP45741**
45/4 CW2	**JP47236**	AD 910	**JP47263**	BD 910	**JP47264**
55/4 CW2	**JP47372**	AS 610	**JP14407**	BS 610	**JP14412**
75/4 CW2	**JP47234**	AS 610	**JP14407**	BS 610	**JP14412**
100/4 CW3	**JP47354**	AS 1016	**JP14408**	BS 1016	**JP14413**
mit Ex-Schutz					
10/4 CW1, Ex	**JP09609**	AD 25 Ex	**JP09683**	BD 25 Ex	**JP09681**
15/4 CW1, Ex	**JP09611**	AD 46 Ex	**JP14355**	BD 46 Ex	**JP14360**
25/4 CW1, Ex	**JP09656**	AD 46 Ex	**JP14355**	BD 46 Ex	**JP14360**
35/4 CW1, Ex	**JP09859**	AD 610 Ex	**JP14356**	BD 610 Ex	**JP14361**
45/4 CW2, Ex	**JP47237**	AD 910 Ex	**JP47265**	BD 910 Ex	**JP47266**
55/4 CW2, Ex	**JP47373**	AS 610	**JP14407**	BS 610	**JP14412**
75/4 CW2, Ex	**JP47235**	AS 610	**JP14407**	BS 610	**JP14412**
100/4 CW3, Ex	**JP47355**	AS 1016	**JP14408**	BS 1016	**JP14413**

Erforderliches Zubehör und Zusatzausstattung siehe Steuerungen

Typ	Förderhöhe H [m]	1	2	3	4	5	6	7	8	9	10	12	14	16	18
10/4 CW1	Fördermenge Q [m³/h]	68	51	37	26	15	11								
15/4 CW1		85	69	56	46	37	28	18	5						
25/4 CW1				70	59	50	41	32	23	11					
35/4 CW1		120	112	100	90	81	71	60	48	35	20				
45/4 CW2		142	130	118	108	98	85	79	68	56	43				
55/4 CW2		160	145	134	122	109	105	95	88	78	67	37			
75/4 CW2		180	170	162	150	143	136	126	118	109	101	84	58	19	
100/4 CW3		230	223	216	208	200	193	184	173	168	158	138	116	85	29

Konstruktionsänderungen vorbehalten - Leistungstoleranz nach ISO 9906

Die Mindestfließgeschwindigkeit in der Druckleitung (Druckabschluss) von v = 0,7 m/s ist als Einsatzgrenze im Q-H-Diagramm eingezeichnet.

MULTIFREE DN 100, N = 1450 MIN-1

Typ	Motorleistung P1	P2	Strom	Adern	Gerätesicherung	S3	Freier Durchgang	Druckabgang	Gewicht
10/4 CW1	1,80 kW	1,40 kW	3,6 A	6G1,5	10 A	40 %	100 mm	DN 100	49 kg
15/4 CW1	2,40 kW	1,90 kW	4,4 A	6G1,5	10 A	30 %	100 mm	DN 100	49 kg
25/4 CW1	2,80 kW	2,04 kW	4,7 A	6G1,5	10 A	20 %	100 mm	DN 100	49 kg
35/4 CW1	4,00 kW	3,00 kW	7,4 A	6G1,5	10 A	20 %	100 mm	DN 100	53 kg
45/4 CW2	5,30 kW	4,10 kW	9,3 A	6G1,5	20 A	10 %	100 mm	DN 100	81 kg
55/4 CW2	6,30 kW	5,10 kW	10,7 A/6,2 A	10G2,5	16 A	15 %	100 mm	DN 100	113 kg
75/4 CW2	8,25 kW	6,60 kW	14,2 A/8,2 A	10G2,5	20 A	15 %	100 mm	DN 100	117 kg
100/4 CW3	12,95 kW	10,60 kW	20,3 A/11,7 A	10G2,5	25 A	15 %	100 mm	DN 100	139 kg

Einbaumaße Gleitrohrsystem

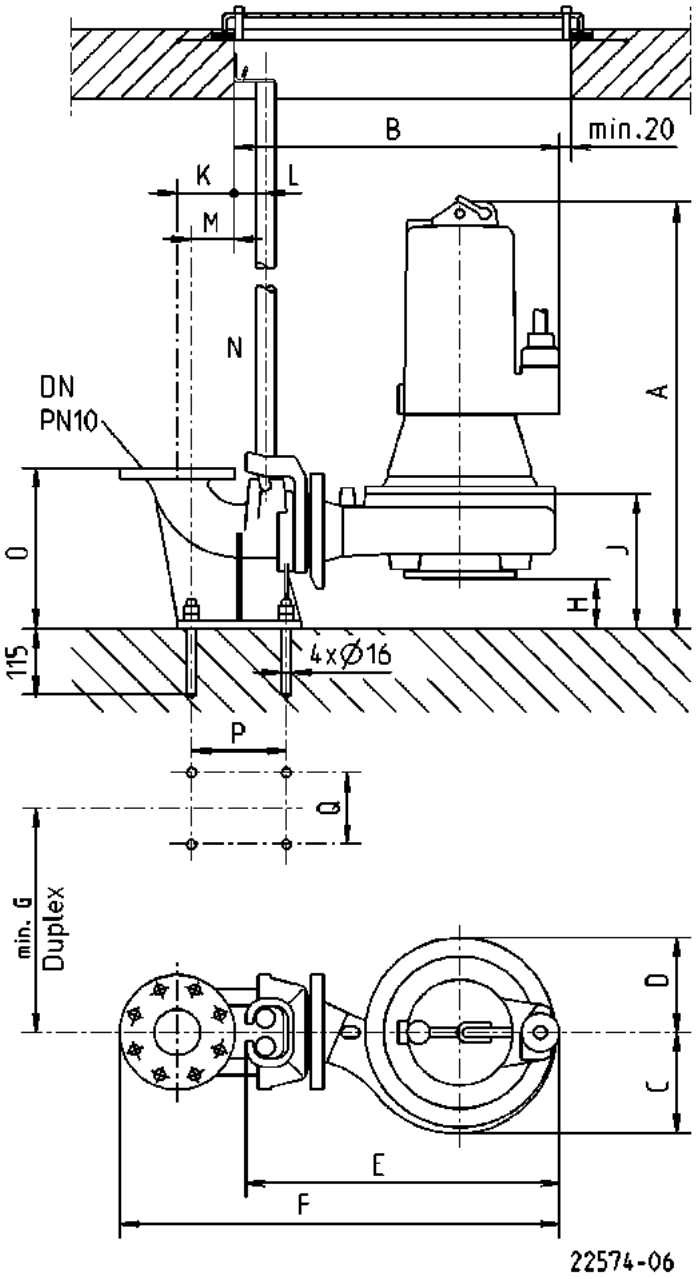

JUNG PUMPEN MULTIFREE
ABWASSERPUMPEN

	GR	DN	A	B	C	D	E	F	G	H	J	K	L	M	N	O	P	Q
10/2 AW1	65	80	520	490	130	130	470	690	390	115	220	100	55	74	1"	280	165	125
15/2 AW1	65	80	520	490	130	130	470	690	390	115	220	100	55	74	1"	280	165	125
25/2 AW1	65	80	520	490	130	130	470	690	390	115	220	100	55	74	1"	280	165	125
35/2 AW1	65	80	555	490	130	130	470	690	390	115	220	100	55	74	1"	280	165	125
45/2 AW1	65	80	605	505	130	130	485	705	390	115	225	100	55	74	1"	280	165	125
15/4 AW2	65	80	555	525	140	130	510	725	390	110	260	100	55	74	1"	280	165	125
25/4 AW2	65	80	555	525	140	130	510	725	390	110	260	100	55	74	1"	280	165	125
35/4 AW2	65	80	590	525	140	130	510	725	390	110	260	100	55	74	1"	280	165	125
45/4 AW2	65	80	640	545	140	130	530	745	390	110	260	100	55	74	1"	280	165	125
25/2 BW1	80	80	535	490	140	140	485	705	390	85	235	100	55	74	1"	280	165	125
35/2 BW1	80	80	570	490	140	140	485	705	390	85	235	100	55	74	1"	280	165	125
45/2 BW1	80	80	615	520	140	140	505	725	390	85	235	100	55	74	1"	280	165	125
75/2 BW1	80	80	700	540	140	140	520	740	390	85	235	100	55	74	1"	280	165	125
100/2 BW1	80	80	760	540	140	140	520	740	390	85	235	100	55	74	1"	280	165	125
15/4 BW1	80	80	530	505	140	140	485	705	390	85	235	100	55	74	1"	280	165	125
25/4 BW1	80	80	535	505	140	140	485	705	390	85	235	100	55	74	1"	280	165	125
35/4 BW1	80	80	570	505	140	140	485	705	390	85	235	100	55	74	1"	280	165	125
45/4 BW2	80	80	660	630	200	175	610	830	480	95	280	100	55	74	1"	280	165	125
55/4 BW2	80	80	725	630	200	175	610	830	480	95	280	100	55	74	1"	280	165	125
75/4 BW2	80	80	730	630	205	175	610	830	390	95	280	100	55	74	1"	280	165	125
100/4 BW2	80	80	790	630	205	175	610	830	390	95	280	100	55	74	1"	280	165	125
45/2 CW1	100	100	650	550	140	140	530	775	390	120	270	110	55	82	1"	310	175	150
75/2 CW1	100	100	730	570	140	140	550	795	390	120	270	110	55	82	1"	310	175	150
100/2 CW1	100	100	790	570	140	140	550	795	390	120	270	110	55	82	1"	310	175	150
10/4 CW1	100	100	565	540	140	140	520	760	390	120	270	110	55	82	1"	310	175	150
15/4 CW1	100	100	565	540	140	140	520	760	390	120	270	110	55	82	1"	310	175	150
25/4 CW1	100	100	565	540	140	140	520	760	390	120	270	110	55	82	1"	310	175	150
35/4 CW1	100	100	605	540	140	140	520	760	390	120	270	110	55	82	1"	310	175	150
45/4 CW2	101	100	710	635	195	195	620	860	480	135	330	110	55	82	1"	345	175	385
55/4 CW2	101	100	775	635	195	195	620	860	480	135	330	110	55	82	1"	345	175	385
75/4 CW2	101	100	775	635	195	195	620	860	480	135	330	110	55	82	1"	345	175	385
100/4 CW3	101	100	870	640	215	175	620	865	480	145	360	110	55	82	1"	345	175	385

Einbaumaße Standfuß

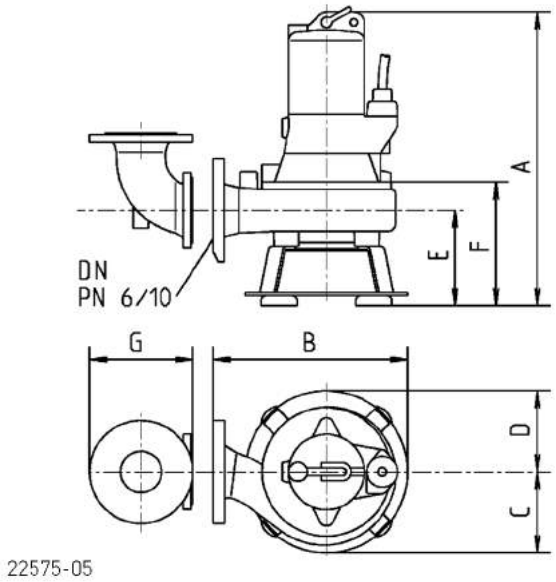

Druckabgang Pumpe

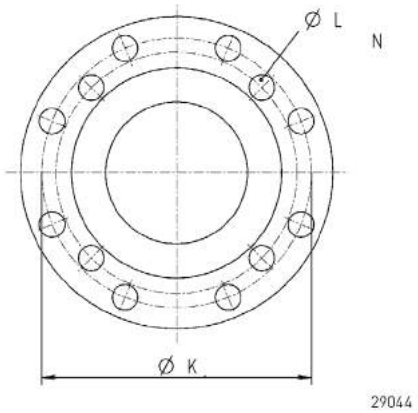

JUNG PUMPEN MULTIFREE
ABWASSERPUMPEN

	DN	A	B	C	D	E	F	G	K	L	N
10/2 AW1	65	500	375	130	130	150	200	175	130/145	14/18	4
15/2 AW1	65	500	375	130	130	150	200	175	130/145	14/18	4
25/2 AW1	65	500	375	130	130	150	200	175	130/145	14/18	4
35/2 AW1	65	500	375	130	130	150	200	175	130/145	14/18	4
45/2 AW1	65	580	375	130	130	150	200	175	130/145	14/18	4
15/4 AW2	65	590	400	140	130	210	295	175	130/145	14/18	4
25/4 AW2	65	590	400	140	130	210	295	175	130/145	14/18	4
35/4 AW2	65	625	400	140	130	210	295	175	130/145	14/18	4
45/4 AW2	65	675	415	140	130	210	295	175	130/145	14/18	4
25/2 BW1	80	550	390	140	140	195	260	200	150/160	18	4/8
35/2 BW1	80	585	390	140	140	195	260	200	150/160	18	4/8
45/2 BW1	80	640	390	140	140	195	260	200	150/160	18	4/8
75/2 BW1	80	780	410	140	140	195	260	200	150/160	18	4/8
100/2 BW1	80	780	410	140	140	195	260	200	150/160	18	4/8
15/4 BW1	80	560	375	140	140	195	260	200	150/160	18	4/8
25/4 BW1	80	560	375	140	140	195	260	200	150/160	18	4/8
35/4 BW1	80	595	375	140	140	195	260	200	150/160	18	4/8
45/4 BW2	80	705	500	200	175	220	330	200	150/160	18	4/8
55/4 BW2	80	775	500	200	175	220	330	200	150/160	18	4/8
75/4 BW2	80	775	500	205	175	220	330	200	150/160	18	4/8
100/4 BW2	80	835	500	205	175	220	330	200	150/160	18	4/8
45/2 CW1	100	770	405	140	140	220	290	230	170/180	18	4/8
75/2 CW1	100	750	425	140	140	220	290	230	170/180	18	4/8
100/2 CW1	100	810	425	140	140	220	290	230	170/180	18	4/8
10/4 CW1	100	590	390	140	140	220	290	230	170/180	18	4/8
15/4 CW1	100	590	390	140	140	220	290	230	170/180	18	4/8
25/4 CW1	100	590	390	140	140	220	290	230	170/180	18	4/8
35/4 CW1	100	625	390	140	140	220	290	230	170/180	18	4/8
45/4 CW2	100	720	490	195	195	245	335	230	170/180	18	4/8
55/4 CW2	100	785	490	195	195	245	335	230	170/180	18	4/8
75/4 CW2	100	785	490	195	195	245	335	230	170/180	18	4/8
100/4 CW3	100	870	500	215	175	235	360	230	170/180	18	4/8

JUNG PUMPEN MULTIFREE
ABWASSERPUMPEN

Einbaubeispiel Gleitrohrsystem

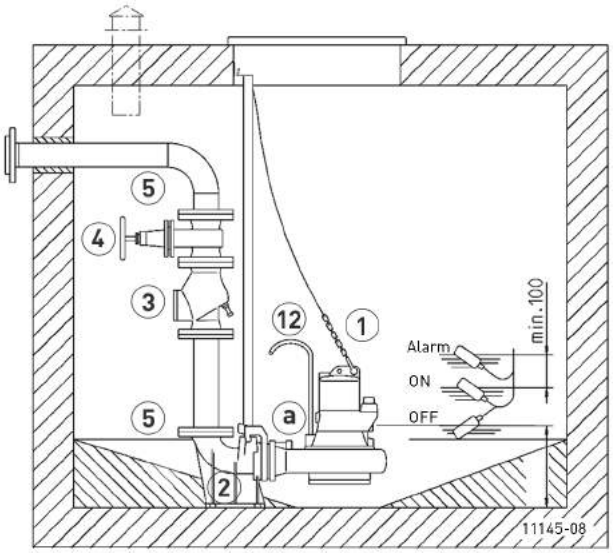

Einbaubeispiel Standfuß

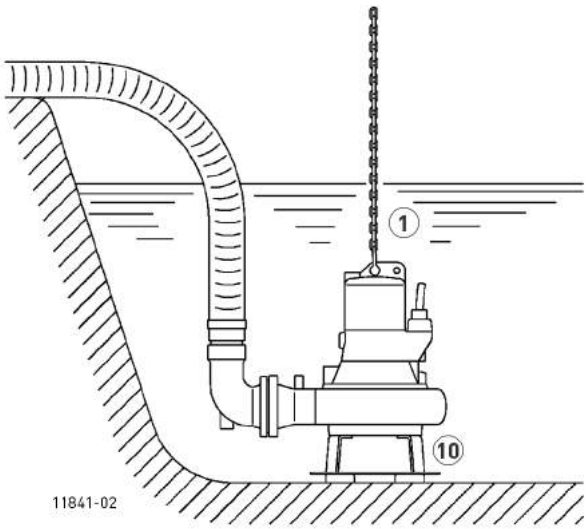

Betriebsarten bis 40° C Mediumtemperatur, Motor eingetaucht: Dauerbetrieb S1, Motor aufgetaucht: Aussetzbetrieb S3 (z.B. 20% = 2 min Betrieb und 8 min Pause)

Alle Armaturen und Formstücke werden mit Dichtung und Schrauben geliefert.

ZUBEHÖR MECHANISCH

				Art.-Nr.
	1 Kette	geprüft, 2,5 m, 160 kg, 5 Aufhängeglieder (EN 818 mod.)		**JP45901**
		geprüft, 5,0 m, 160 kg, 8 Aufhängeglieder (EN 818 mod.)		**JP45902**
		geprüft, 7,5 m, 160 kg, 11 Aufhängeglieder (EN 818 mod.)		**JP47365**
		geprüft, 5,0 m, 320 kg, 8 Aufhängeglieder (EN 818 mod.)		**JP45903**
		geprüft, 7,5 m, 320 kg, 11 Aufhängeglieder (EN 818 mod.)		**JP47366**
		Schäkel, geprüft, 500 kg, Edelstahl		**JP45904**
		Pumpenaufhängung (08 Ex - 100...)		**JP45925**
	2 Gleitrohrsystem	GR 65	DN 80, 170x226x280 (AxBxH)	**JP00494**
		GR 80	DN 80, 170x229x280 (AxBxH)	**JP00495**
		GR 100	DN 100, 200x254x310 (AxBxH)	**JP00496**
		GR 101	DN 100, 235x254x345 (AxBxH)	**JP21037**
	3 Rückschlagklappe			
	R 80 EN 12050-4	DN 80, PN 4, Flansch PN 10, DIN 3202, 260 (H)		**JP00706**
	R 80 G EN 12050-4	DN 80, PN 4, Flansch PN 10, DIN 3202, mit Gegengewicht, 260 (H)		**JP00707**
	R 101 EN 12050-4	DN 100, PN 4, Flansch PN 10, DIN 3202, 300 (H)		**JP00325**
	R 100 G EN 12050-4	DN 100, PN 4, Flansch PN 10, DIN 3202, mit Gegengewicht, 300(H)		**JP00324**
	Kugelrückschlagventil			
	K 80 EN 12050-4	DN 80, PN 4, Flansch PN 10, DIN 3202, 260 (H)		**JP44781**
	4 Keilflachschieber	DN 80, PN 10, EN 1171	315x180 (HxB)	**JP00639**
		DN 100, PN 10, EN 1171	345x190 (HxB)	**JP00329**

JUNG PUMPEN GmbH · 33803 Steinhagen · Tel. +49 5204 170 · Fax +49 5204 80368 · info@jung-pumpen.de · www.jung-pumpen.de

JUNG PUMPEN MULTIFREE
ABWASSERPUMPEN

ZUBEHÖR MECHANISCH

				Art.-Nr.
	5 **Einflanschstück**	DN 100 PN 10, F-KS	153x110 (HxD)	**JP08673**
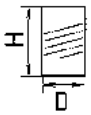	6 **Elastische Verbindung**	DN 80	200x90 (HxD)	**JP44768**
		DN 100, PN 4	200x110 (HxD)	**JP44778**
		DN 100, PN 4	200x114 (HxD)	**JP44774**
	7 **Schelle**	3" (DN 80)		**JP44766**
		4" (DN 100)		**JP44767**
	8 **Hosenstück**	DN 80/100/80	355x390(HxB), PN 10	**JP00448**
		DN 100/100/100	355x390(HxB), PN 10	**JP00458**
		DN 80/100/80	355x480(HxB), PN 10	**JP00202**
		DN 100/100/100	355x480(HxB), PN 10	**JP00203**
		DN 100/150/100	355x480(HxB), PN 10	**JP00204**
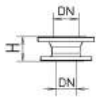	9 **Übergangsstück**	DN 80/100 nach PN 10, (ähnlich FFR-Stück), H=100		**JP00498**
		DN 100/150 nach PN 10, (ähnlich FFR-Stück), H=200		**JP00510**
	10 **Standfuß**	A 220, für A2, AW1, AW2	90x295 (HxB)	**JP00682**
		B 220, für B2,B3,B4,BW1	115x315 (HxB)	**JP00684**
		C 220, für CW1	145x330 (HxB)	**JP11453**
		C 275, für B5,B6,C1,C5,BW2,CW3	145x385 (HxB)	**JP00685**
		C 325, für C2,CW2	145x565 (HxB)	**JP00701**
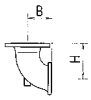	11 **Flanschanschluss**			
	A 80 (ähnlich Q-Stück 90°), DN 80 PN10/DN 65 PN6		130x75 (HxB)	**JP00577**
	B 80 (ähnlich Q-Stück 90°), DN 80 PN10/PN6		150x100 (HxB)	**JP00578**
	C 100 (ähnlich Q-Stück 90°), DN 100 PN10/PN6		175x120 (HxB)	**JP00579**
	12 **Spülrohr**	Typ I 10/... - 45/...		**JP28221**
		Typ II 55/... - 100/...		**JP28222**

ZUBEHÖR ELEKTRISCH

			Art.-Nr.
	a **Dichtungskontrolle**	DKG	**JP44900**
		DKG Ex für ex-geschützte Pumpen	**JP00249**

JUNG PUMPEN ÜBERSICHT
ABWASSERSCHÄCHTE, AUSTAUSCHSET UND EINBAUSÄTZE

KUNSTSTOFFSCHÄCHTE PKS	Typ	Seite
Auftriebssichere Schächte als fertige Pumpstationen für Druckentwässerungs-	**PKS 800**	**105**
systeme, Abwassertransport über Strecke oder als Hebepumpwerke	**Austauschset**	**111**
im Verbund mit Freispiegelkanälen	**PKS 1000**	**115**
	PKS 1000 DLE	**123**
	PKS 1200 bis 3000	**125**

EINBAUSÄTZE	Typ	Seite
Für bauseitige Schächte	**PE**	**129**
	Edelstahl	**133**

JUNG PUMPEN

PKS 800 SCHÄCHTE | AUSTAUSCHSET - ZUORDNUNG ZUBEHÖR

Typ	Art. Nr.	PKS-B 800-32	PKS-B 800-D32	Austauschset PKS 800-50
2. ZULAUF DN150 M. DICHTUNG	**JP42181**	●		
DRUCKROHREINHEIT 08 *	**JP44857**	●	●	
DRUCKROHREINHEIT MULTICUT *	**JP44855**	●	●	●
DRUCKROHREINHEIT AUSTAUSCH	**JP46865**			●
DRUCKROHREINHEIT D MULTICUT	**JP42227**			●
GLEITROHR AUSTAUSCHSET	**JP48061**			●
ANSCHLUSSROHR 1½"	**JP48250**			●
ANSCHLUSSROHR 2"	**JP48251**			●
WANDBEFESTIGUNG	**JP48666**			●
HÖHENVERSTELLUNG	**JP48667**			●
ABDECKUNG KL.A	**JP46437**	●	●	
AUSHEBESCHLÜSSEL FÜR KL.A	**JP44969**	●	●	
ABDECKUNG KL.B, LÜFT KL. B D610	**JP44972**	●	●	
AUFLAGERING, 625X100 D785	**JP44975**	●	●	
VERSCHRAUBUNG 40 - 1 1/4''	**JP44796**	●	●	
VERSCHRAUBUNG 50 - 1 1/4''	**JP44797**	●	●	
VERSCHRAUBUNG 63 - 1 1/4''	**JP44798**	●	●	
SPÜLANSCHLUSS PKS-32 PERROT	**JP42059**	●	●	
C-KUPPLUNG PERROT	**JP41582**	●	●	
SPÜLANSCHLUSS PKS-32 STORZC	**JP42060**	●	●	
PERROT SCHLAUCHANSCHLUSS	**JP19202**	●	●	
PERROT DRS-ANSCHLUSS	**JP22421**	●	●	
DRS-ANSCHLUSS MIT DECKEL	**JP42178**	●	●	
PERROT VAKUUMBRECHER	**JP22422**	●	●	
DRS M. VAKUUMBRECHER PERROT	**JP22419**	●	●	
VAKUUMBRECHER MIT DECKEL	**JP42179**	●	●	
VAKUUMBRECHER STORZ C	**JP41583**	●	●	
DRS U VAKUUMBR. MIT DECKEL	**JP42180**	●	●	
DRS-ANSCHLUSS 1/2'' STORZ C	**JP41584**	●	●	
DRS-ANSCHLUSS 3/4'' STORZ C	**JP41585**	●	●	
PERROT DRUCKMESSEINRICHTUNG	**JP44854**	●	●	
PERROT KLAUENKUPPLUNG	**JP22420**	●	●	
PERROT GEWINDEANSCHLUSS 1''	**JP22466**	●	●	
SCHACHTVERLÄNGERUNG PSV-A/B 375	**JP46429**	●	●	
SCHACHTVERLÄNGERUNG PSV-A 855	**JP46430**	●	●	
SCHACHTVERLÄNGERUNG PSV-A 1335	**JP46431**	●	●	
GLEITROHRVERLÄNGERUNG PKS-B-32	**JP46439**	●		
GLEITROHRVERLÄNGERUNG PKS-B-D32	**JP48064**		●	
BEDIENSCHLÜSSEL PKS	**JP46438**	●	●	
LÜFTUNGSROHR DN 100	**JP44858**	●	●	

* bei Doppelanlagen 2 x bestellen

JUNG PUMPEN
PKS 1000 SCHÄCHTE - ZUORDNUNG ZUBEHÖR

Typ	Art. Nr.	PKS-D 1000-(D)40	PKS-D 1000-D65/D80	PKS-D 1000–DLE
ABDECKUNG O.LÜFT KL. B D610	**JP44972**	●	●	
ABDECKUNG O.LÜFT KL. D D610	**JP29175**	●	●	
ABDECKUNG KL. B D610	**JP44973**			●
ABDECKUNG KL. D D610	**JP29035**			●
EINSTIEGHILFE, HALTESTANGE	**JP44610**	●		●
EINSTIEGHILFE, HÜLSE	**JP44611**	●		●
VERSCHRAUBUNG 50- 1 1/2''	**JP45948**	●		
VERSCHRAUBUNG 63- 1 1/2''	**JP45949**	●		
PSV-D 1000X500 SG T (10)	**JP44407**	●		
PSV-D 1000X500 T (10)	**JP44408**	●		
PSV-D 1000X500 SG (10)	**JP44403**	●		●
PSV-D 1000X500 (10)	**JP44404**	●	●	
GLEITROHR 1'' EDELST. 1M	**JP28346**	●	●	
FESTKUPPLUNG C, 1 1/2 ''	**JP44770**		●	
FESTKUPPLUNG C 1 1/2'' KE	**JP23717**	●		
PERROTSPÜLANSCHLUSS KE 250	**JP23097**	●		
PERROTSPÜLANSCHLUSS G 250	**JP22353**		●	
PERROT SCHLAUCHANSCHLUSS	**JP19202**	●	●	
PERROT DRS-ANSCHLUSS	**JP22421**	●	●	
PERROT VAKUUMBRECHER	**JP22422**	●	●	
DRS M. VAKUUMBRECHER PERROT	**JP22419**	●	●	
PERROT DRUCKMESSEINRICHTUNG	**JP44854**	●	●	
PERROT KLAUENKUPPLUNG	**JP22420**	●	●	
PERROT GEWINDEANSCHLUSS 1''	**JP22466**	●	●	
ERDEINBAUSCHIEBER DN 80 *	**JP18936**		●	
ERDEINBAUGARNITUR 0,7 M *	**JP18938**		●	
ERDEINBAUGARNITUR 1,0-1,4 M *	**JP18939**		●	
ERDEINBAUGARNITUR 1,25-1,8M *	**JP18940**		●	
GLEITMITTEL 1KG TUBE	**JP44605**	●	●	●
GLEITMITTEL 3KG EIMER	**JP44606**	●	●	●
LÜFTUNGSROHR DN 100	**JP44858**	●	●	
ZWEITER ZULAUF DN 150	**JP44523**	●	●	
ZWEITER ZULAUF DN 200	**JP44524**	●	●	
ZWEITER ZULAUF M DN 250	**JP44525**	●	●	

* bei Doppelanlagen 2 x bestellen

JUNG PUMPEN

EINBAUSÄTZE - ZUORDNUNG ZUBEHÖR

	Typ	Art. Nr.	mit Mauerflansch zum Einmauern				für bauseitige Ringraumdichtung			
			ø 1000		ø 1500	ø 2000	ø 1000		ø 1500	ø 2000
			Einzel	Doppel	Doppel	Doppel	Einzel	Doppel	Doppel	Doppel
Kunststoff	EINBAUSATZ D1500-DN80 PE	**JP44536**			●				●	
	WANDDURCHFÜHRUNG M. FL. DN80	**JP45695**			●					
	WANDDURCHFÜHRUNG R DN80, PE	**JP45559**							●	
	EINBAUSATZ D1500-DN100 PE	**JP44537**			●				●	
	WANDDURCHFÜHRUNG M. FL. DN100	**JP45696**			●					
	WANDDURCHFÜHRUNG R DN100, PE	**JP45560**							●	
	EINBAUSATZ D2000-DN100 PE	**JP45473**				●				●
	WANDDURCHFÜHRUNG M. FL. DN100	**JP45696**				●				
	WANDDURCHFÜHRUNG R DN100, PE	**JP45560**								●
	EINBAUSATZ D2000-DN150 PE	**JP45440**				●				●
	WANDDURCHFÜHRUNG M. FL. DN150	**JP45697**				●				
	WANDDURCHFÜHRUNG R DN150, PE	**JP45561**								●
Edelstahl	EINBAUSATZ F 1000-40	**JP28418**	●							
	EINBAUSATZ F 1000-D40	**JP28420**		●						
	EINBAUSATZ F 1500-D40	**JP28434**			●					
	EINBAUSATZ R 1000-40	**JP29912**					●			
	EINBAUSATZ R 1000-D40	**JP29914**						●		
	EINBAUSATZ R 1500-D40	**JP40001**							●	
	EINBAUSATZ F 1500-D80	**JP29354**			●					
	EINBAUSATZ F 1500-D100	**JP29355**			●					
	EINBAUSATZ F 2000-D100	**JP29406**				●				
	EINBAUSATZ F 2000-D150	**JP29407**				●				
	EINBAUSATZ R 1500-D80	**JP29932**							●	
	EINBAUSATZ R 1500-D100	**JP29934**							●	
	EINBAUSATZ R 2000-D100	**JP29936**								●
	EINBAUSATZ R 2000-D150	**JP29938**								●

JUNG PUMPEN

TYPENSCHLÜSSEL ABWASSERSCHÄCHTE | SPÜLANSCHLUSS UND ZUBEHÖR

Typenschlüssel Schacht
PKS - B 800 - 32

- Druckabgang DN
- D=Doppelanlage, leer=Einzelanlage
- Nenndurchmesser des Schachtes [mm]
- Belastungsklasse (max.)
- Standard Schachttyp

Typenschlüssel Verlängerung
PSV - A 855

- max. mögliche Verlängerung [mm]
- Belastungsklasse (max.)
- Schachtverlängerung

SPÜLANSCHLUSS UND ZUBEHÖR

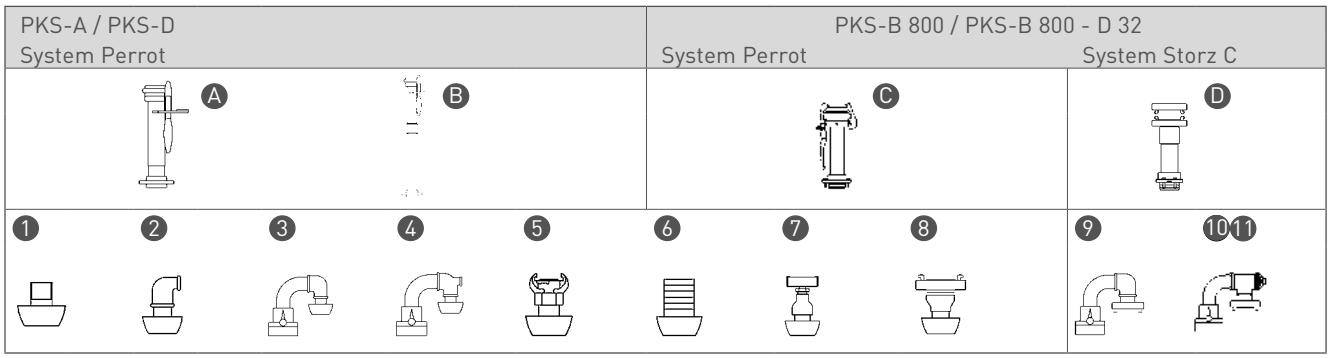

	Bezeichnung	Art. Nr.
A	Perrotspülanschluss DN 40, 1½" für PKS 1000	**JP23097**
B	Perrotspülanschluss DN 40, 1½" für PKS 1000	**JP25794**
C	Perrotspülanschluss DN 40, 1½" für PKS 800	**JP42059**
D	Kupplung C für PKS 800	**JP42060**
Zubehör für Spülanschluss		
1	Gewindeanschluss 1" außen	**JP22466**
2	DRS-Anschluss ½"	**JP22421**
3	Vakuumbrecher	**JP22422**
4	DRS-Anschluss mit Vakuumbrecher ½"	**JP22419**
5	Klauenkupplung	**JP22420**
6	Schlauchanschluss Ø 50 außen	**JP19202**
7	Druckmesseinrichtung	**JP44854**
8	Kupplung C für Perrotspülanschluss DN 40	**JP41582**
9	Vakuumbrecher	**JP41583**
10	DRS-Anschluss ½" mit Vakuumbrecher	**JP41584**
11	DRS-Anschluss ¾" mit Vakuumbrecher	**JP41585**
Zum direkten Anschluss auf die Druckrohreinheit 32		
	DRS-Anschluss ½"	**JP42178**
	Vakuumbrecher	**JP42179**
	DRS-Anschluss ½" mit Vakuumbrecher	**JP42180**

JUNG PUMPEN PKS 800

WASTEWATER SUMPS

FOR MULTICUT PUMPS

PKS-B 800-32

APPLICATION

The buoyancy proof sump is supplied as a complete prefabricated pump station for use in pressure drainage systems and as a sewage collection sump for use with gravity sewers. The sumps are equipped with one or two pumps. They are suitable for accessible areas (class A 15) or for traffic areas (class B 125).

Preformed transport eyelets / transport handles provide easy transport and placing into its final position.

A comprehensive range of pumps from the MultiCut sewage pump series 08/2 M to 45/2 M, with or without Ex rating together with control units which have been specially optimised for pressure drainage applications is available to ensure that the pump station meets the required discharge performance.

DESCRIPTION

The buoyancy proof plastic sumps of high grade polyethylene are approved by the German Institute for Construction Engineering (DIBt) and are provided with inlet DN 150, port DN 100 for power cable and venting and a discharge branch DN 32.

The newly designed unique coupling system made of Polyphtalamide (PPA) is located above the water level. The stainless steel ball valve is provided with a safety locking device. The coupling valve can only be opened after closing the ball valve. A certified stainless steel chain and a guide tube facilitate the lifting of the pump or the coupling of the pump and coupling unit. This allows a maintenance of the ball check valve outside the sump.

Depending on the used extension it is possible to extend the sump to a total height of 2.75 metres. The required type of loading class depends on the site.

Single unit: The total volume is 640 litres. The storage volume up to the lower edge of the inlet is 145 litres and the residual volume is 36 litres.

Double unit: The total volume is 740 litres. The storage volume up to the lower edge of the inlet is 190 litres and the residual volume is 85 litres.

- Mark of conformity
- Suitable for traffic to class B 125
- Corrosion resistant components
- Pantented security locking
- Inlet designed for optimised flow
- Smooth benched deposit free collection chamber
- Coupling system with guide tube
- Ball check valve with pump and pressure pipe is removable
- Residual volume as of 36 litres

JUNG PUMPEN PKS 800

WASTE WATER SUMPS

FOR MULTICUT PUMPS

Single unit PKS-B 800-32

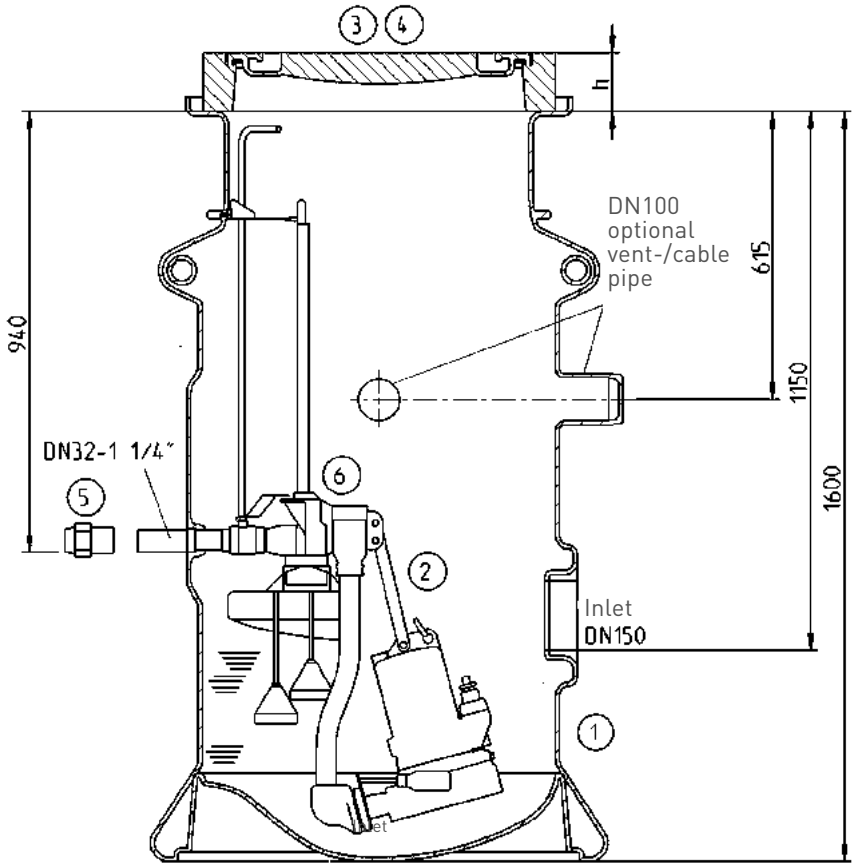

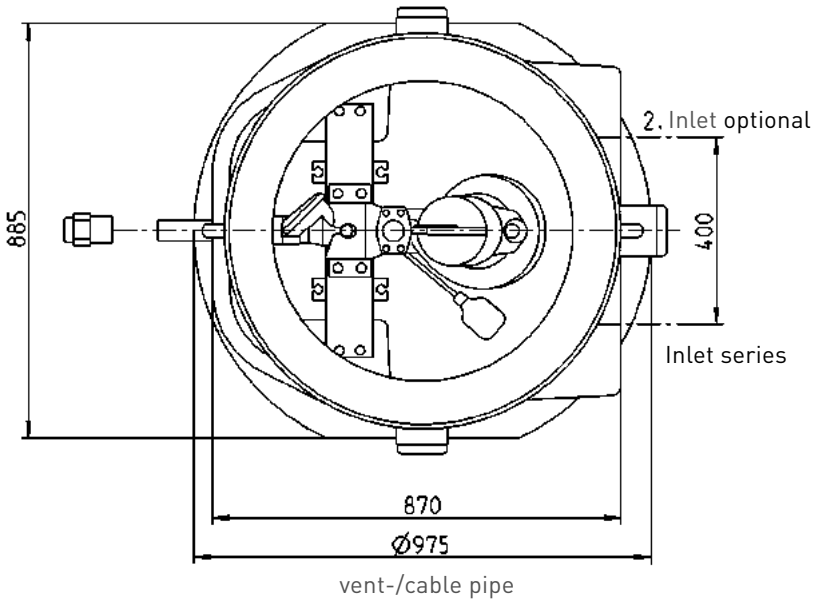

43239-00

JUNG PUMPEN PKS 800

WASTE WATER SUMPS

FOR MULTICUT PUMPS

Double unit PKS-B 800-D 32

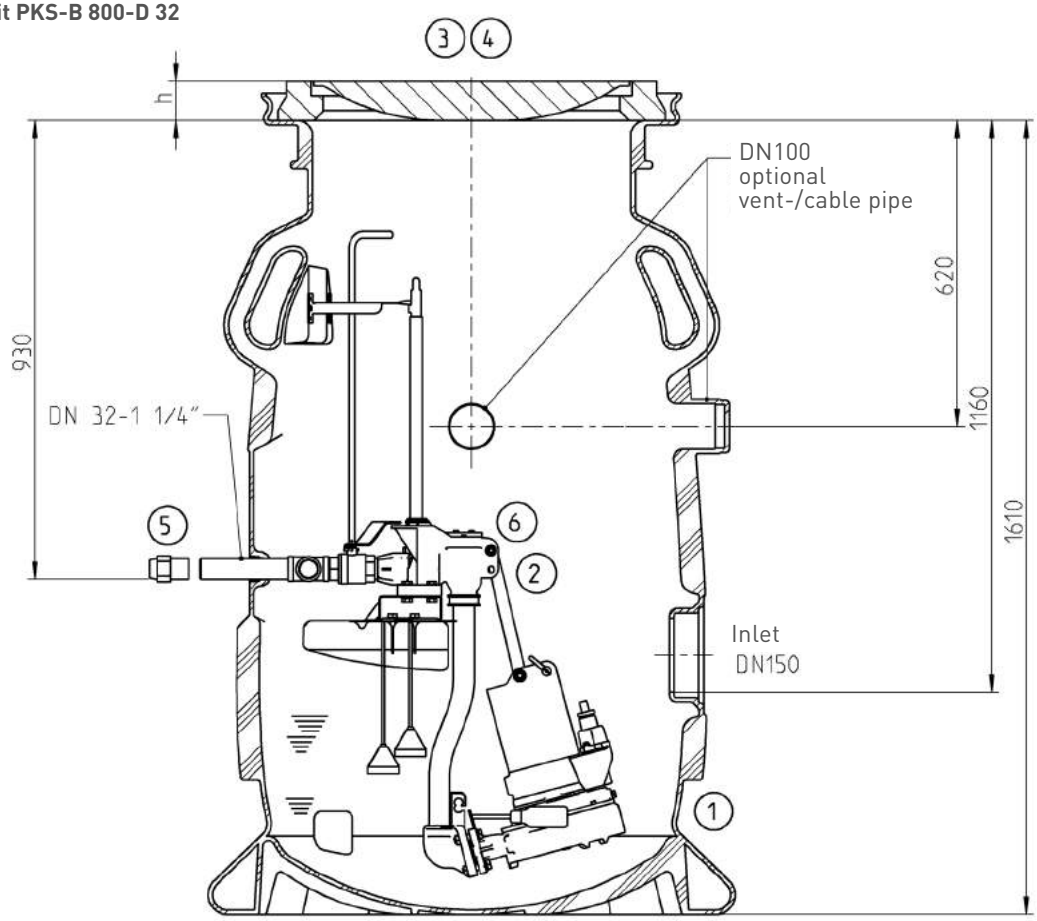

vent-/cable pipe

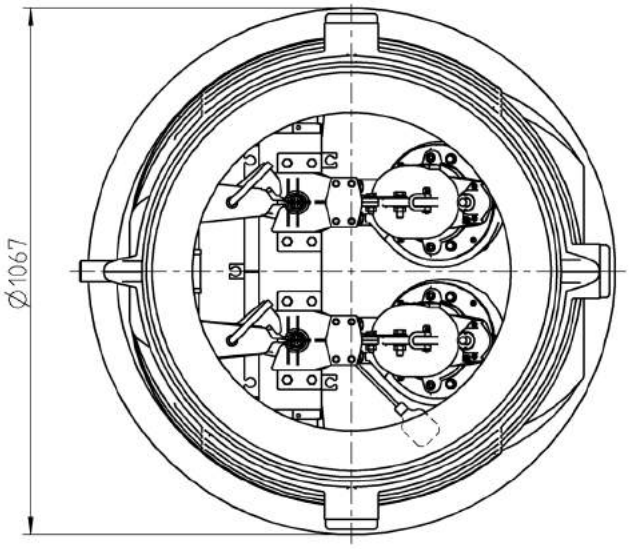

vent-/cable pipe

48024-00

JUNG PUMPEN PKS 800
WASTE WATER SUMPS
FOR MULTICUT PUMPS

Dimensions sump extensions

Single unit PKS-B 800-32

Dimensions (without cover) mm	Height	Inlet	Pressure outlet	Buoyancy proof depth
Sump	1600	1150	940	1600
Class A				
Sump + 1 x PSV-A/B 375	1975	1525	1315	1975
Sump + 1 x PSV-A 855	2455	2005	1795	2455
Sump + 1 x PSV-A 1335	2935	2485	2275	2935
Class B				
Sump + 1 x PSV-A/B 375	1975	1525	1315	1975
Sump + 2 x PSV-A/B 375	2360	1910	1700	2360
Sump + 3 x PSV-A/B 375	2740	2290	2080	2740

Volume	Sump	Extension	Switching point			
		PSV	Off	On	Alarm / peak load	UK-Inlet
PKS-B 800-32	640 l	159 l	36 l	110 l	145 l	145 l

Class A

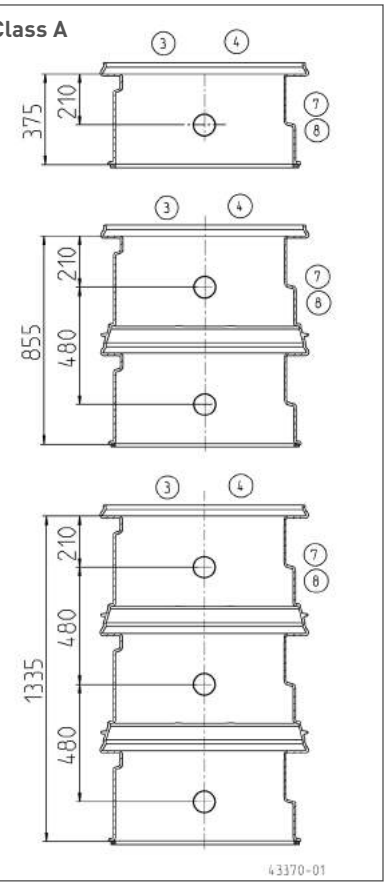

Double unit PKS-B 800-D 32

Dimensions (without cover) mm	Height	Inlet	Pressure outlet	Buoyancy proof depth
Sump	1610	1160	930	1610
Class A				
Sump + 1 x PSV-A/B 375	1985	1535	1305	1985
Sump + 1 x PSV-A 855	2465	2015	1785	2465
Sump + 1 x PSV-A 1335	2945	2495	2265	2945
Class B				
Sump + 1 x PSV-A/B 375	1985	1535	1305	1985
Sump + 2 x PSV-A/B 375	2370	1920	1690	2370
Sump + 3 x PSV-A/B 375	2750	2300	2070	2750

Volume	Sump	Extension	Switching point			
		PSV	Off	On	Alarm / peak load	UK-Inlet
PKS-B 800-D32	740 l	159 l	85 l	140 l	190 l	190 l

Class B

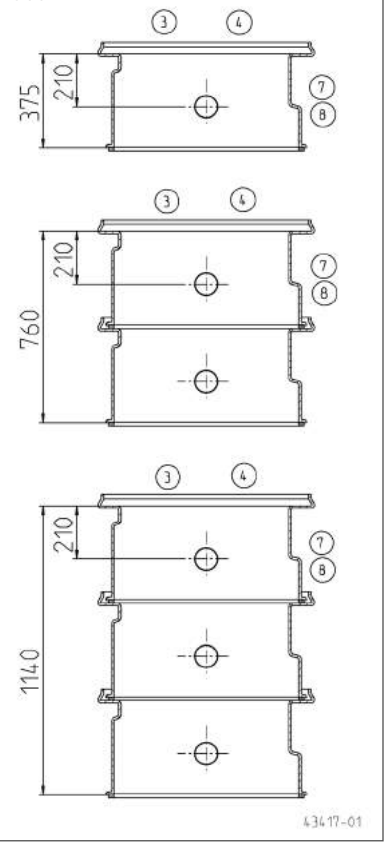

JUNG PUMPEN PKS 800

WASTE WATER SUMPS

FOR MULTICUT PUMPS

SCOPE OF SUPPLY

PKS-B 800-32 (single unit)
Plastic sump, coupling system and guide tube, stainless steel ball valve with extension and security locking. Stainless steel discharge branch DN 32 with internal thread 1¼ ", 2 sleeves DN 150 (KG-pipe) for the inlet (one ready for connection) and 3 ports DN 100 (KG-pipe) for cable and venting.

PKS-D 800-D32 (double unit)
Plastic sump, coupling system and guide tube, 2 stainless steel ball valves with extension and security locking. Stainless steel discharge branch DN 32 with internal thread 1¼ ", 1 sleeve DN 150 (KG-pipe) for the inlet, 3 ports DN 100 (KG-pipe) for cable and venting.

PSV -Sump extension
Sump extension, sealing for neck of sump and 2 ports for cable and venting DN 100 (KG-pipe).

ACCESSORIES

	Description		Code-No.	Weight (kg)
1	**Poly-sump**	PKS-B 800-32	**JP09475**	78
		PKS-B 800-D32	**JP47345**	80
	Second inlet (single unit)	with sealing element DN 150	**JP42181**	
2	**Discharge pipe assembly-32 ***	08/2M Ex, 20/2M plus up to 45/2M, Ex	**JP44855**	8
		08/2M	**JP44857**	8
3	**Cover cl. A**	Ø 600 cl. A 15, h= 80, D 785	**JP46437**	90
	Lifting device for cl. A		**JP44969**	
	Cover cl. B without ventilation	Ø 610 cl. B 125, h= 125, D 750	**JP44972**	110
4	**Concrete ring**	625 x 100 mm, Ø 785	**JP44975**	32
5	**Single ended quick release coupling** with female thread and clamp			
	1 ¼" to Ø 40 mm (DN 32)		**JP44796**	
	1 ¼" to Ø 50 mm (DN 40)		**JP44797**	
	1 ¼" to Ø 63 mm (DN 50)		**JP44798**	
6	**DRS-connection ½" with cover**	Further accessories on request.	**JP42178**	
	Breathing valve with cover		**JP42179**	
	DRS-connection + Breathing valve with cover		**JP42180**	
7	**Sump extension**	PSV-A/B 375	**JP46429**	25
		PSV-A 855	**JP46430**	40
		PSV-A 1335	**JP46431**	54
	Guide rail extension PKS-B -32	single unit	**JP46439**	
	Guide rail extension PKS-B -D32	double unit	**JP48064**	
8	**Operating handle T-Key PKS** (telescopic)	for extension	**JP46438**	
9	**Ventilation pipe**	DN 100, stainless steel	**JP44858**	

* if double unit order 2x

PUMP TYPES FOR PKS 800

MultiCut-Pumps:
08/2 M, 08/2 ME, 20/2 M plus, 25/2 ME,
35/2 M, 36/2 M, 45/2 M

JUNG PUMPEN PKS 800

WASTE WATER SUMPS

FOR MULTICUT PUMPS

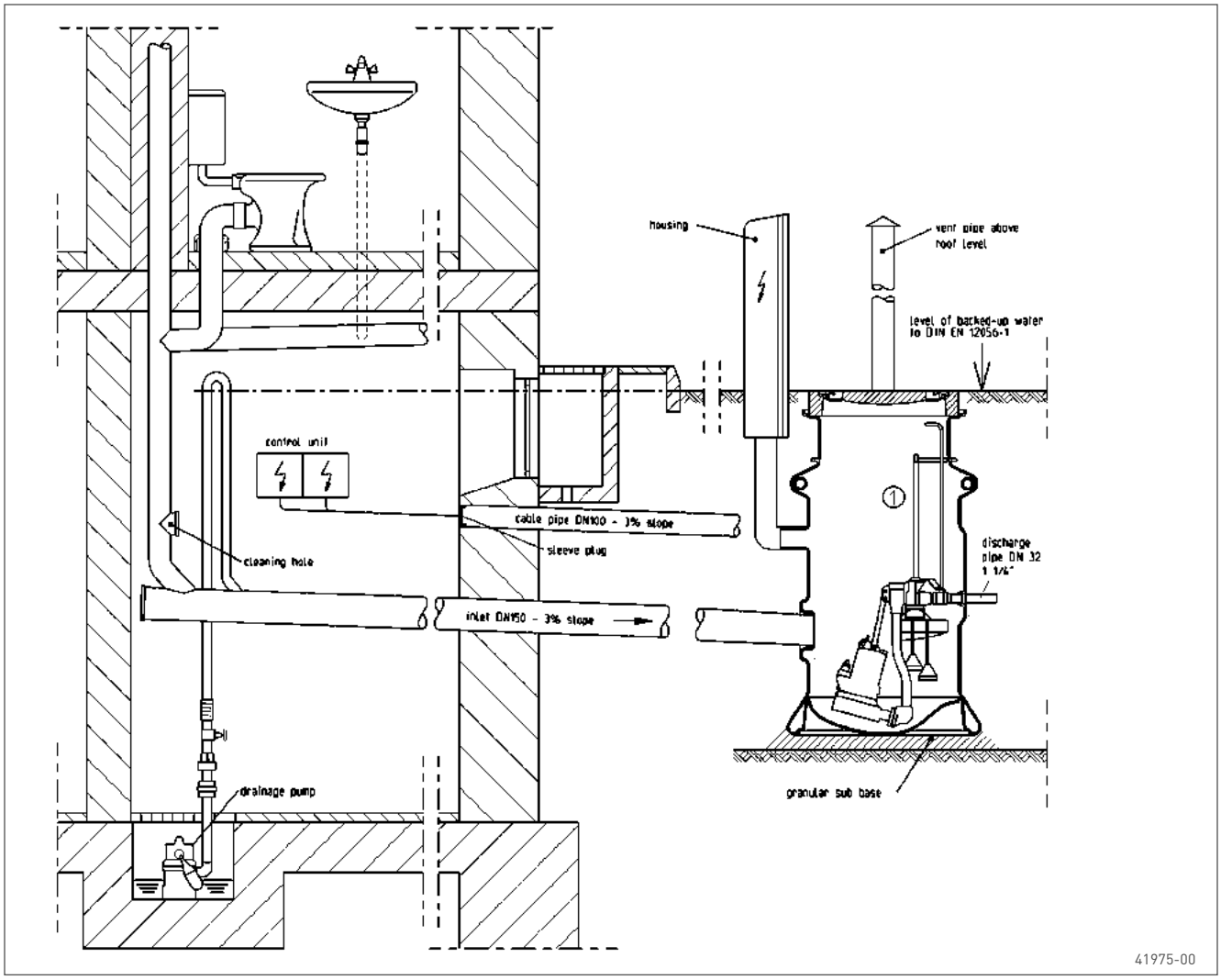

INSTALLATION CHARACTERISTICS

The PKS-Sump complies with all the requirements of standards DIN EN 12056/752/476 and is supplied ready for installation and connecting up. It's low weight facilitates transport and installation. It can be installed and connected in a short time without the need of expensive construction machinery.

Subject to compliance with the "hints and operating requirements of standard DIN 476" the height levels can be easily adjusted using industry standard support rings to DIN 4034 T1 or by using the sump extensions PSV.

Checking and maintenance work on the valves can be easily carried out from above – without the need to enter the sump.

Important functional features have also been taken into consideration when designing the PKS sump: a smooth benched collection chamber without any septic zones, inlets DN 150 orientated in the flow direction and a pressure tight discharge connection which is water tight resistant to any longitudinal stresses.

Jung Pumpen GmbH · Industriestr. 4-6 · 33803 Steinhagen · Germany · Phone +49 5204 17-0 · Fax +49 5204 80368 · eMail: info@jung-pumpen.de

JUNG PUMPEN AUSTAUSCHSET
FÜR ABWASSERSCHÄCHTE

EINSATZ

Das Austauschset ist speziell für Pumpstationen der Druckentwässerung aus den Jahren 1989-2007 entwickelt worden. Es kommt überall dort zum Einsatz, wo aufgrund des Alters der Anlage oder einer unzureichenden Be- und Entlüftung die Originaleinbauteile durch die aggressiven Bedingungen im Schacht angegriffen sind und ausgetauscht werden müssen.

Setzte man früher aus Preisgründen standardmäßig noch Grauguss und stahlverzinkte Einbauten in einem Pumpenschacht ein, so kommen bei diesem Austauschset für Einzelanlagen nur noch korrosionsfeste Materialien wie Edelstahl und moderne, glasfaserverstärkte Kunststoffe zum Einsatz. Sie können 1:1 gegen die bestehenden Einbauten ausgetauscht werden.

Der vorhandene Schacht kann im Erdreich verbleiben. Bei der Montage des Austauschsets wird in der Regel die Druckleitung im Schacht getrennt.
In besonderen Fällen kann die Druckleitung mit dem Zubehör Anschlussrohr auch außerhalb des Schachtes angeschlossen werden.

Mit dem Austauschset können Sie die Pumpe mit der Druckrohreinheit zur Wartung in einem Stück aus dem Schacht ziehen. Damit haben Sie Zugang zur Pumpe und zum Rückschlagventil ohne in den Schacht einsteigen zu müssen.

Zur Auswahl der richtigen Druckrohreinheit kann man sich an dem Herstellungsjahr des eingebauten Kunststoffschachtes orientieren oder Sie sprechen uns an. Wir helfen Ihnen gerne weiter!

Darüber hinaus können mit dem optionalen Zubehör Wandbefestigung und Höhenverstellung auch andere Schächte mit einem Durchmesser von 800-1000 mm ausgestattet werden.

Gerne beraten wir Sie auch, das passende Austauschset für Fremdschächte zu finden.

- Weiterverwendung des bestehenden Schachtes
- Kein bis geringer Flurschaden
- Korrosionsbeständige Einbauteile
- Kugelrückschlagventil mit Pumpe und Druckrohr herausnehmbar

JUNG PUMPEN AUSTAUSCHSET
FÜR ABWASSERSCHÄCHTE

Einbaubeispiel

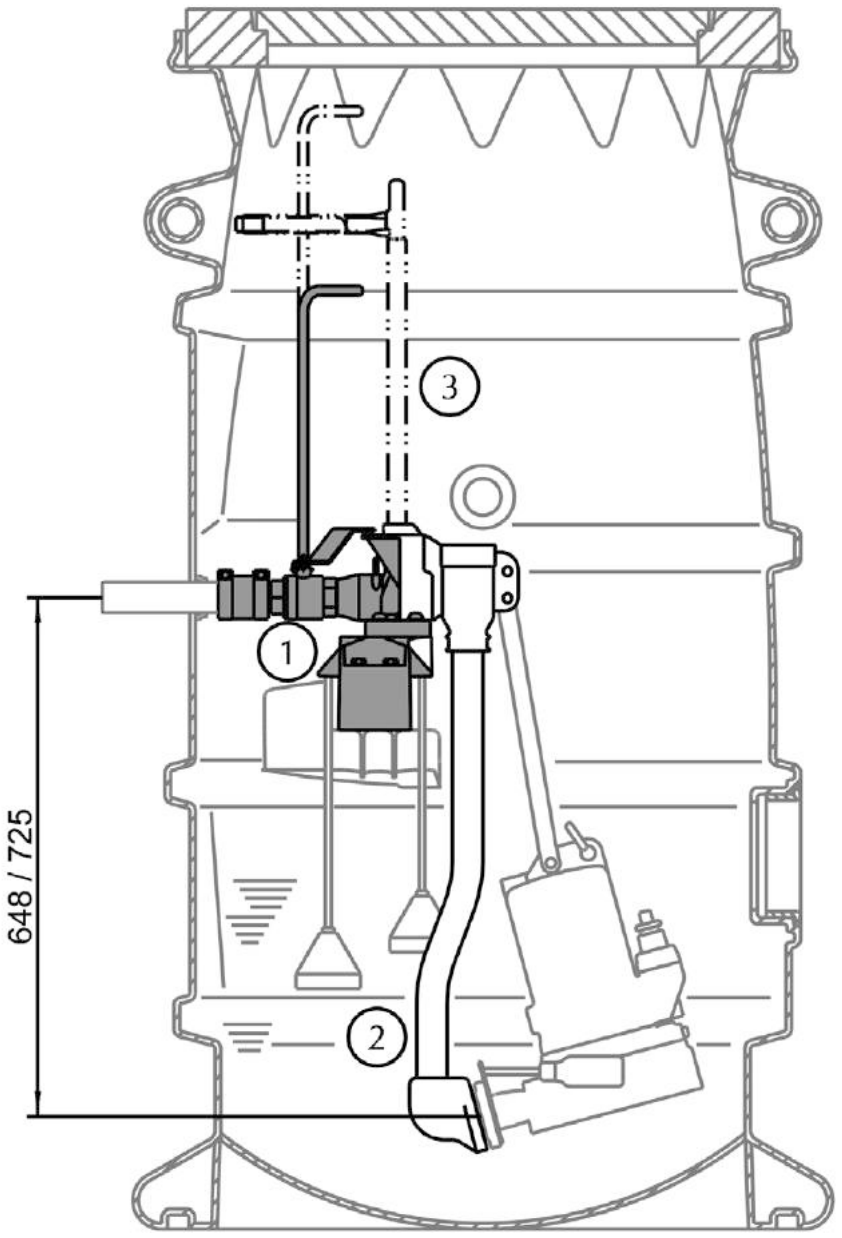

46117-03

JUNG PUMPEN AUSTAUSCHSET
FÜR ABWASSERSCHÄCHTE

LIEFERUMFANG

Austauschset für Einzelanlage
Traverse und Kupplungssystem aus hochfestem glasfaserverstärktem Kunststoff, Edelstahlkugelhahn mit Verlängerung und elastischer Verbindung (10 bar druckstabil).

Druckrohreinheit
Edelstahl-Druckrohr mit Kugelrück-schlagventil aus hochfestem Kunststoff, Pumpenabhängung aus Edelstahl und geprüfte Edelstahlkette.

AUSTAUSCHSET FÜR EINZELANLAGEN

	Typ		Art.-Nr.
1	**Austauschset**	für Baujahre 1989-2007	**JP48025**
	Zubehör:		
2	**Druckrohreinheit**	Länge 648, 1989-1996	**JP46865**
	Druckrohreinheit	Länge 725, 1997-2007	**JP42227**
3	**Gleitrohr Austauschset**	1997-2007	**JP48061**
4	**Anschlussrohr 1½“**	bei Trennung außerhalb des Schachtes	**JP48250**
	Anschlussrohr 2“	bei Trennung außerhalb des Schachtes	**JP48251**
5	**Wandbefestigung**		**JP48666**
6	**Höhenverstellung**	96-147 mm	**JP48667**

Doppelanlagen auf Anfrage.

JUNG PUMPEN AUSTAUSCHSET
FÜR ABWASSERSCHÄCHTE

Einbaubeispiel Wandbefestigung

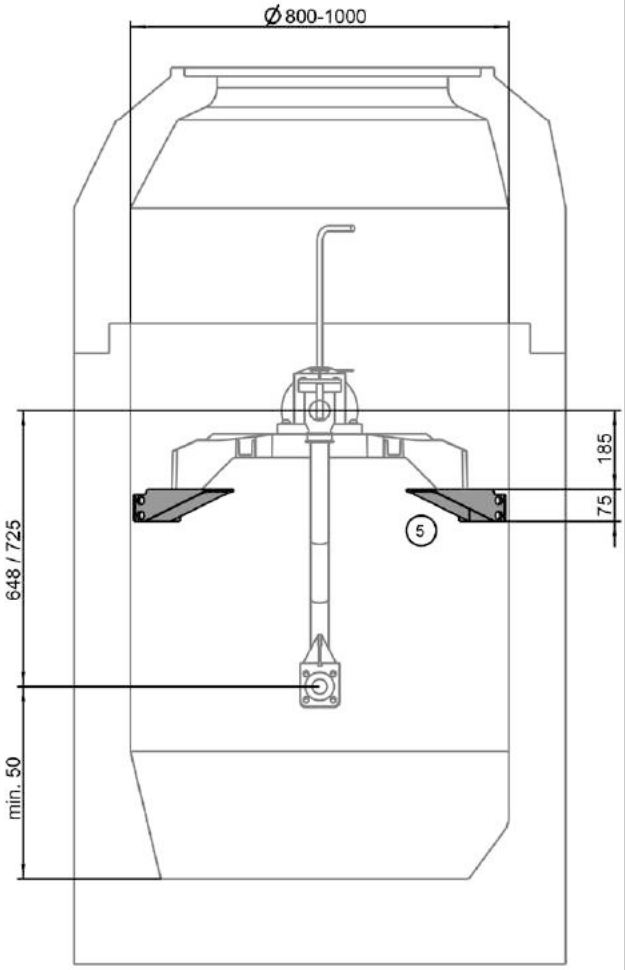

48670-00

Einbaubeispiel Höhenverstellung

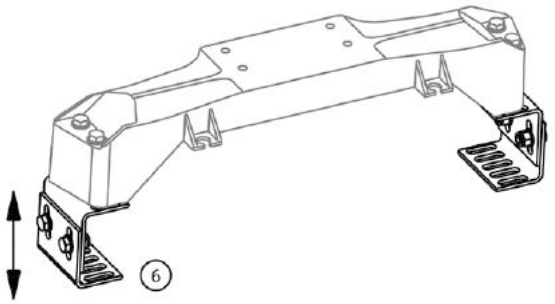

48673-00

Einbaubeispiel Anschlussrohr

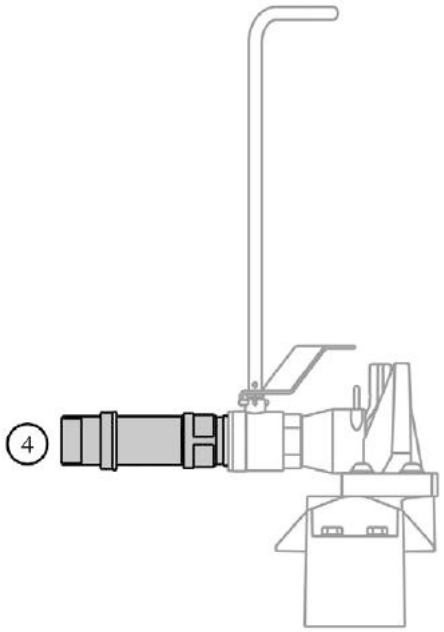

46118-02

JUNG PUMPEN PKS 1000
ABWASSERSCHÄCHTE

FÜR MULTICUT-PUMPEN

PKS-D 1000-D40

EINSATZ

Der auftriebssichere und befahrbare Kunststoffschacht aus hochwertigem Polypropylen (PP) ist vom Deutschen Institut für Bautechnik zugelassen (Z-42.1-410). Er wird in Verbindung mit Druckentwässerungssystemen und als Abwassersammelschacht im Verbund mit Freispiegelkanälen eingesetzt. Er eignet sich für den **Einsatz im befahrbaren Bereich** (DIN EN 124 Gruppe 4). Der PKS-D 1000 kann ohne Betonarbeiten auf gewachsenen Boden versetzt werden. Die Segmentbauweise ermöglicht ein leichtes Transportieren und Versetzen.

Um die Pumpstationen den erforderlichen Förderverhältnissen anzupassen, steht eine umfangreiche Auswahl an MultiCut-Abwasserpumpen mit und ohne Ex-Schutz zur Verfügung.

Der Schacht wird in zwei Ausführungen geliefert, mit Steiggang (SG) bei Einsatz der Abwasserpumpen MultiCut 20/2 M bis 45/2 M und ohne Steiggang bei den größeren Abwasserpumpen MultiCut 75/2 M und 76/2 M. Beide Ausführungen besitzen einen Stutzen für Zulauf, zwei Öffnungen mit Dichtung für Lüftungs-/Kabelrohr, Spülanschlussmöglichkeit und einen Druckabgang DN 40.

Die Standardeinbautiefe beträgt ohne Abdeckung 2,27 m. Durch den Einsatz von Schachtverlängerungen kann die Einbautiefe auf 5,90 m erhöht werden (Eintauchtiefe in das Grundwasser max. 4 m). Das Gesamtvolumen beträgt 1372 Liter. Das Stauvolumen bis Unterkante Zulauf beträgt 396 Liter.

Bei Verwendung von Verlängerungen muss eine der Verlängerungen mit Traverse bestellt werden.

- Nach DIN EN 13598-2
- Befahrbar bis Kl. D 400
- Korrosionsbeständig
- Auftriebssicher und grundwasserdicht
- Max. Einbautiefe 5,90 m

JUNG PUMPEN PKS 1000
ABWASSERSCHÄCHTE

FÜR MULTICUT-PUMPEN

PKS-D 1000-40 und -D40

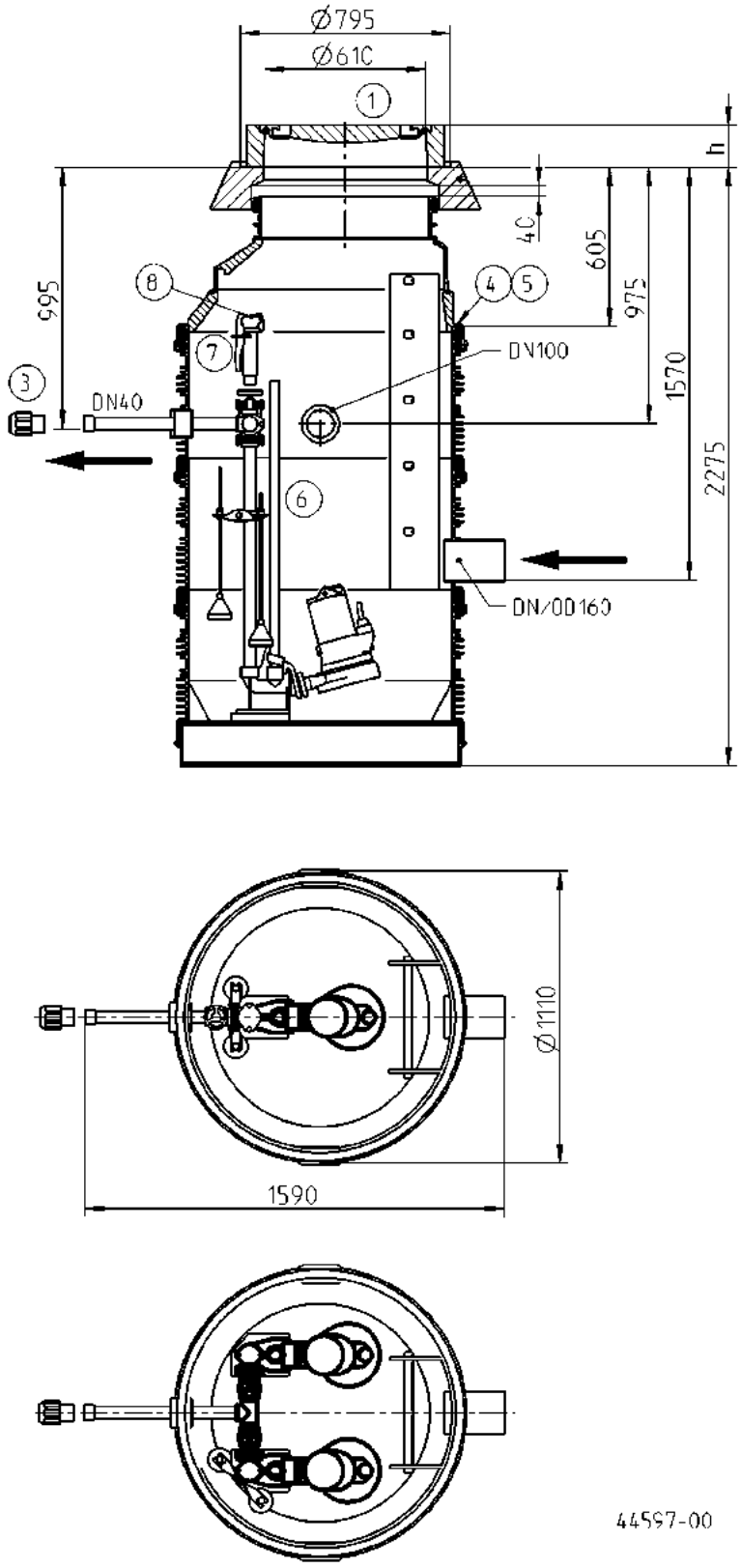

mit Steiggang

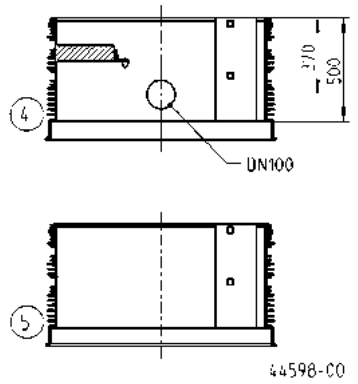

ohne Steiggang

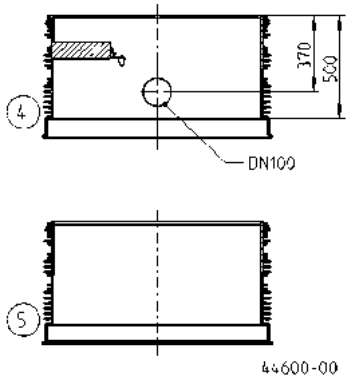

Konstruktionsänderungen vorbehalten, Abbildung mit Steiggang

JUNG PUMPEN PKS 1000
ABWASSERSCHÄCHTE

FÜR MULTICUT-PUMPEN

LIEFERUMFANG

PKS-D 1000-40 (Einzelanlage)
Der Kunststoffschacht besteht aus einem Unterteil mit Zulauf und Druckabgang, einem Schachtring, einem Konus 1000/625 und einem Auflagering zur Aufnahme der Schachtabdeckung (Zubehör). Die Abdichtung der einzelnen Segmente erfolgt mit Dichtringen.

Zulauf über Rohrstutzen für KGU-Überschiebmuffe DN/OD 160 (DN 150), 2 Öffnungen mit Dichtung DN 100 für Lüftung/Kabelrohr (KG-Rohr), 1 Muffenstopfen DN 100.

Gleitrohrsystem, Druckleitung DN 40, Kugeleckventil DN 40, Wartungsschieber DN 40 in Edelstahl und Spülanschlussmöglichkeit sind bereits im Unterteil montiert.

PKS-D 1000-D40 (Doppelanlage)
Der Kunststoffschacht besteht aus einem Unterteil mit Zulauf und Druckabgang, einem Schachtring, einem Konus 1000/625 und einem Auflagering zur Aufnahme der Schachtabdeckung (Zubehör). Die Abdichtung der einzelnen Segmente erfolgt mit Dichtringen.

Zulauf über Rohrstutzen für KGU-Überschiebmuffe DN/OD 160 (DN 150), 2 Öffnungen mit Dichtung DN 100 für Lüftung/Kabelrohr (KG-Rohr), 1 Muffenstopfen DN 100.

Kupplungsfüße, Druckleitung DN 40, Kugeleckventile DN 40, Wartungsschieber DN 40 in Edelstahl und Spülanschlussmöglichkeit sind bereits im Unterteil montiert.

SCHÄCHTE UND ZUBEHÖR

	Bezeichnung		Art.-Nr.	Gewicht
	Kunststoffschacht PKS-D 1000-40		**JP44358**	280 kg
	Kunststoffschacht PKS-D 1000-D40		**JP44359**	300 kg
	Kunststoffschacht PKS-D 1000-D40 (75)	ohne Steiggang für 75/2 M und 76/2 M	**JP44361**	300 kg
1	Abdeckung o. Lüft Kl. B d610	h=125	**JP44972**	110,0 kg
	Abdeckung o. Lüft Kl. D d610	h=160	**JP29175**	190,0 kg
2	Einstieghilfe, Haltestange		**JP44610**	4,0 kg
	Einstieghilfe, Hülse		**JP44611**	1,5 kg
3	Verschraubung 1 1/2‘‘- 50mm	mit Gewindemuffe und Klemmverbindung	**JP45948**	0,3 kg
	Verschraubung 1 1/2‘‘- 63mm	mit Gewindemuffe und Klemmverbindung	**JP45949**	0,4 kg
4	PSV-D 1000x500 SG T (10)	Traverse, Steiggang	**JP44407**	34,0 kg
	PSV-D 1000x500 T (10)	Traverse	**JP44408**	32,0 kg
5	PSV-D 1000x500 SG (10)	Steiggang	**JP44403**	16,6 kg
	PSV-D 1000x500 (10)		**JP44404**	15,6 kg
6	Gleitrohr 1‘‘ Edelst. 1m		**JP28346**	2,5 kg
	Schachttiefe in m: 2,27 / 2,77 / 3,27 / 3,77 / 4,27 / 4,77 / 5,27 / 5,77			
	Erforderliche Gleitrohrlänge in m: 1,15 / 1,65 / 2,15 / 2,65 / 3,15 / 3,65 / 4,15 / 4,65			
	Achtung! Bei Doppelanlagen bitte Gleitrohr 2x bestellen.			
7	Festkupplung C 1 1/2‘‘ KE	verzinkt	**JP23717**	1,2 kg
	Perrotspülanschluss KE 250	verzinkt	**JP23097**	2,0 kg
8	Perrot Schlauchanschluss	Ø 50 mm	**JP19202**	0,4 kg
	Perrot DRS-Anschluss		**JP22421**	0,5 kg
	Perrot Vakuumbrecher		**JP22422**	0,6 kg
	Perrot Druckmesseinrichtung		**JP44854**	1,4 kg
	Perrot Klauenkupplung		**JP22420**	0,5 kg
	Perrot Gewindeanschluss R 1‘‘		**JP22466**	0,3 kg
9	Lüftungsrohr DN 100	Edelstahl	**JP44858**	4,3 kg
10	Zweiter oder geänderter Zulauf DN 150		**JP44523**	
	Zweiter oder geänderter Zulauf DN 200		**JP44524**	
	Zweiter oder geänderter Zulauf DN 250		**JP44525**	
11	Gleitmittel 1 kg Tube		**JP44605**	1,0 kg
	Gleitmittel 3 kg Eimer		**JP44606**	3,0 kg
12	Schwerpunktverlagerung für 75/2 M und 76/2 M je Pumpe		**JP44757**	

MÖGLICHE PUMPENTYPEN
MultiCut-Pumpen

20/2 M plus, 25/2 ME, 35/2 M, 36/2 M, 45/2 M, 75/2 M und 76/2 M

JUNG PUMPEN PKS 1000
ABWASSERSCHÄCHTE

FÜR MULTICUT-PUMPEN

EINBAUBEISPIEL

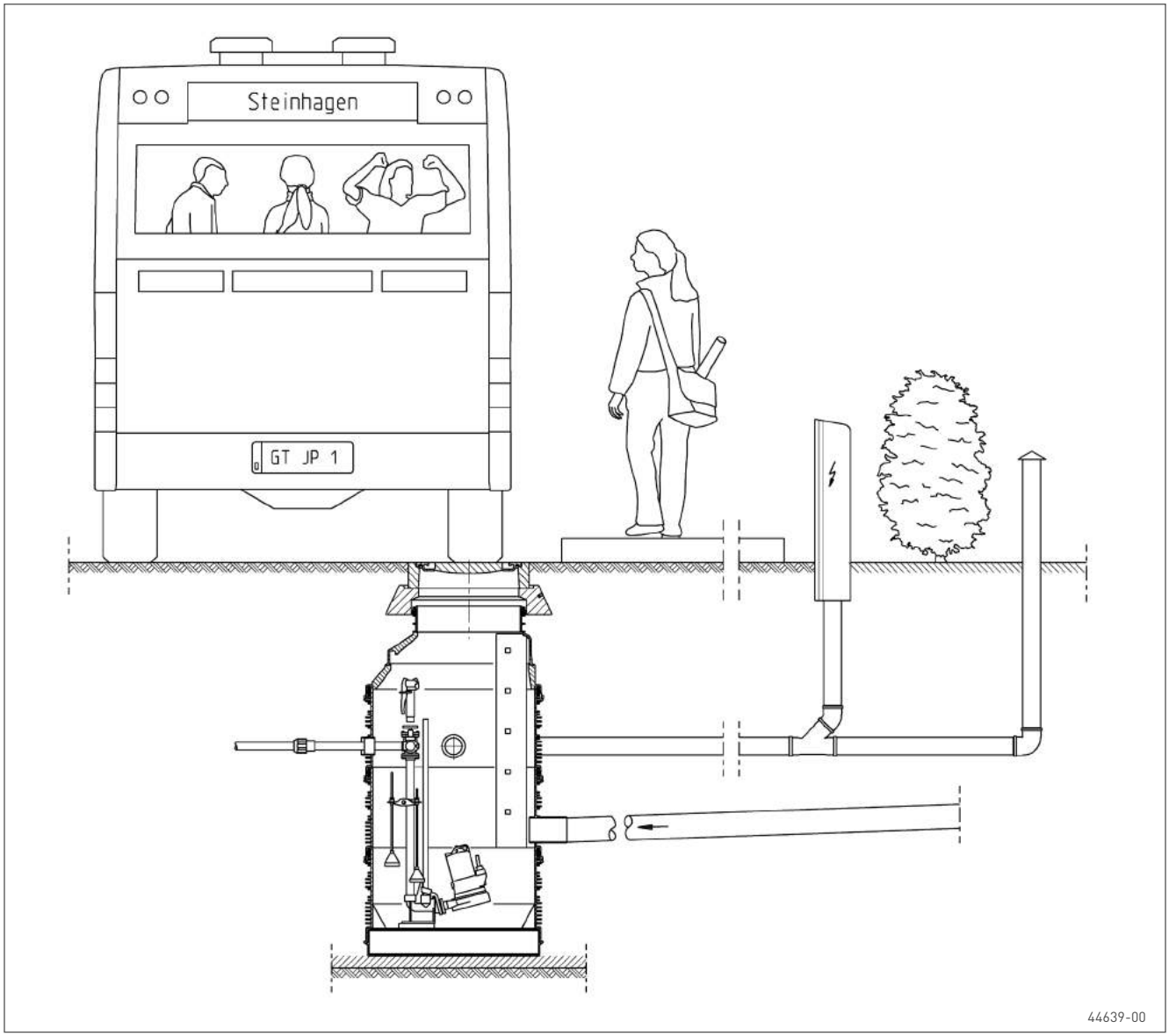

Achtung: Aus Platzgründen ist der Einsatz von Tauchschaltern nicht möglich.

JUNG PUMPEN PKS 1000
ABWASSERSCHÄCHTE

FÜR MULTISTREAM- UND MULTIFREE-PUMPEN

PKS-D 1000-D80

EINSATZ

Der auftriebssichere und befahrbare Kunststoffschacht aus hochwertigem Polypropylen (PP) ist vom Deutschen Institut für Bautechnik zugelassen (Z-42.1-410). Er wird in Verbindung mit Druckentwässerungssystemen und als Abwassersammelschacht im Verbund mit Freispiegelkanälen eingesetzt. Er eignet sich für den **Einsatz im befahrbaren Bereich** (DIN EN 124 Gruppe 4). Der PKS-D 1000 kann ohne Betonarbeiten auf gewachsenen Boden versetzt werden. Die Segmentbauweise ermöglicht ein leichtes Transportieren und Versetzen.

Der Schacht besitzt einen Stutzen für Zulauf, zwei Öffnungen mit Dichtung für Lüftungs-/ Kabelrohr, Spülanschlussmöglichkeit und Druckabgängen DN 80.

Die Standardeinbautiefe beträgt ohne Abdeckung 2,77 m. Durch den Einsatz von Schachtverlängerungen kann die Einbautiefe auf 5,90 m erhöht werden (Eintauchtiefe in das Grundwasser max. 4m). Das Gesamtvolumen beträgt 1764 Liter. Das Stauvolumen bis Unterkante Zulauf beträgt 395 Liter.

Um die Pumpstationen den erforderlichen Förderverhältnissen anzupassen, steht eine umfangreiche Auswahl an Kanalrad- und Freistrompumpen mit und ohne Ex-Schutz zur Verfügung.

- Nach DIN EN 13598-2
- Befahrbar bis Kl. D 400
- Korrosionsbeständig
- Auftriebssicher und grundwasserdicht
- Max. Einbautiefe 5,90 m

JUNG PUMPEN PKS 1000
ABWASSERSCHÄCHTE

FÜR MULTISTREAM- UND MULTIFREE-PUMPEN

PKS-D 1000-D65 und D80

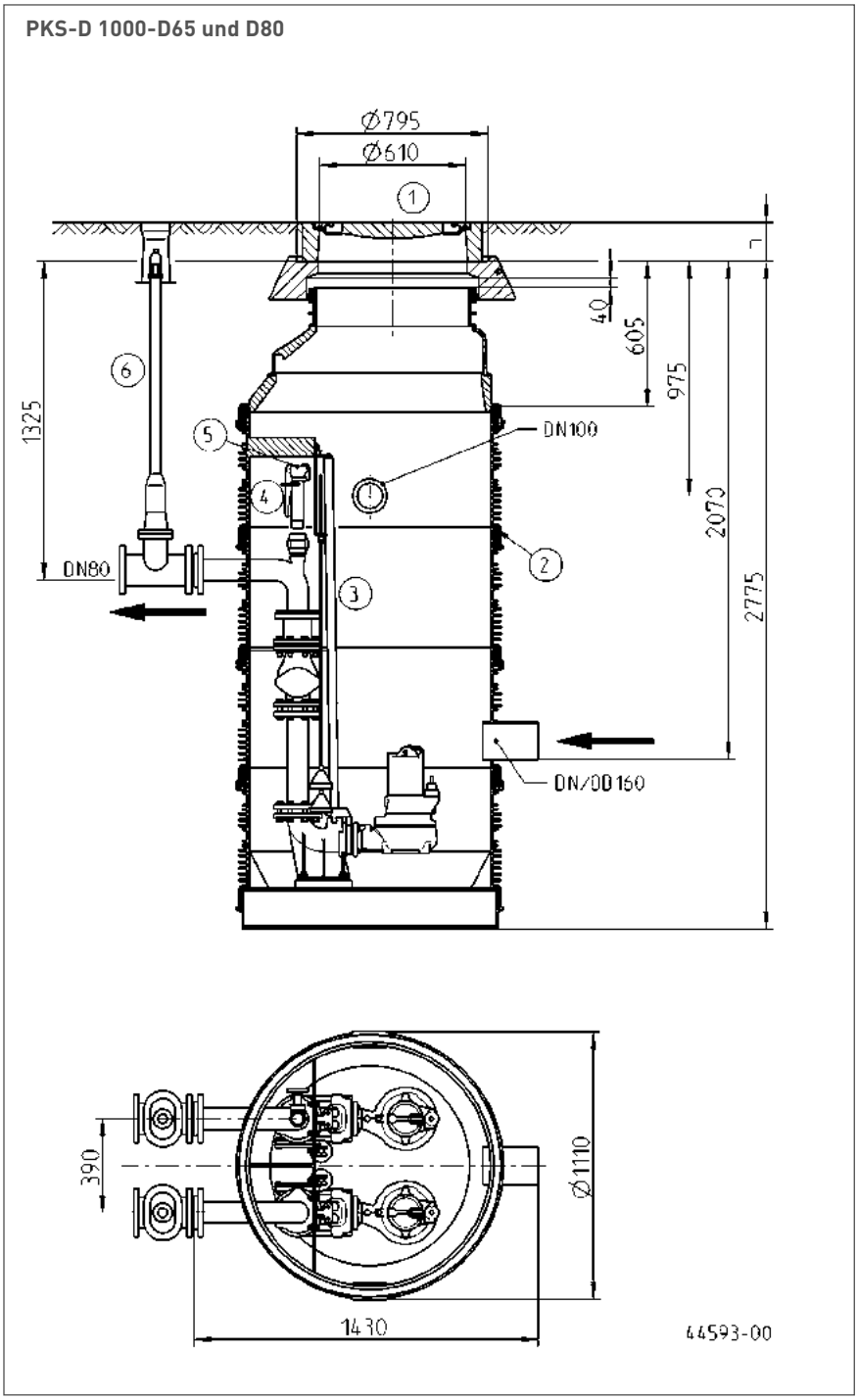

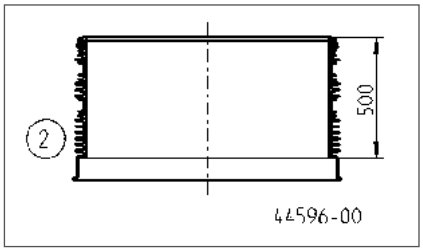

Konstruktionsänderungen vorbehalten

JUNG PUMPEN PKS 1000
ABWASSERSCHÄCHTE

FÜR MULTISTREAM- UND MULTIFREE-PUMPEN

LIEFERUMFANG

PKS-D 1000-D65 /D80 (Doppelanlagen)

Der Kunststoffschacht besteht aus einem Unterteil mit Zulauf und Druckabgang, einem Schachtring mit Traverse, einem Konus 1000/625 und einem Auflagering zur Aufnahme der Schachtabdeckung (Zubehör). Die Abdichtung der einzelnen Segmente erfolgt mit Dichtringen.

Zulauf über Rohrstutzen für KGU-Überschiebmuffe DN/OD 160 (DN 150), 2 Öffnungen mit Dichtung DN 100 für Lüftung/Kabelrohr (KG-Rohr), 1 Muffenstopfen DN 100

Kupplungsfüße, Druckleitungen, Rückschlagklappen und Spülanschlussmöglichkeit sind bereits im Unterteil montiert.

SCHÄCHTE UND ZUBEHÖR

	Bezeichnung								**Art.-Nr.**	Gewicht
	Kunststoffschacht PKS-D 1000-D65								**JP44379**	442 kg
	Kunststoffschacht PKS-D 1000-D80								**JP44381**	443 kg
1	Abdeckung o. Lüft Kl. B d610			h=125					**JP44972**	110,0 kg
	Abdeckung o. Lüft Kl. D d610			h=160					**JP29175**	190,0 kg
2	PSV-D 1000x500 (10)								**JP44404**	15,6 kg
3	Gleitrohr 1‘‘ Edelst. 1 m								**JP28346**	2,5 kg
	Schachttiefe in m	2,77	3,27	3,77	4,27	4,77	5,27	5,77		
	Erforderliche Gleitrohrlänge in m	1,55	2,05	2,55	3,05	3,55	4,05	4,55		
	Achtung! Das Gleitrohr bitte 4x bestellen.									
4	Festkupplung C, 1 1/2‘‘								**JP44770**	0,3 kg
	Perrotspülanschluss G 250			verzinkt					**JP22353**	1,4 kg
5	Perrot Schlauchanschluss			Ø 50 mm					**JP19202**	0,4 kg
	Perrot DRS-Anschluss								**JP22421**	0,5 kg
	Perrot Vakuumbrecher								**JP22422**	0,6 kg
	Perrot Druckmesseinrichtung								**JP44854**	1,4 kg
	Perrot Klauenkupplung								**JP22420**	0,5 kg
	Perrot Gewindeanschluss R 1‘‘								**JP22466**	0,3 kg
6	Erdeinbauschieber DN 80								**JP18936**	24,0 kg
	Erdeinbaugarnitur 0,7 m								**JP18938**	30,0 kg
	Erdeinbaugarnitur 1,0-1,4 m								**JP18939**	32,0 kg
	Erdeinbaugarnitur 1,25-1,8m								**JP18940**	33,0 kg
7	Lüftungsrohr DN 100			Edelstahl					**JP44858**	4,3 kg
8	Zweiter oder geänderter Zulauf DN 150								**JP44523**	
	Zweiter oder geänderter Zulauf DN 200								**JP44524**	
	Zweiter oder geänderter Zulauf DN 250								**JP44525**	
9	Gleitmittel 1 kg Tube								**JP44605**	1,0 kg
	Gleitmittel 3 kg Eimer								**JP44606**	3,0 kg

MÖGLICHE PUMPENTYPEN

MultiStream-Pumpen DN 65 (10/... - 45/...)
MultiStream-Pumpen DN 80 (10/... - 45/...)

MultiFree-Pumpen DN 65 (10/... - 45/...)
MultiFree-Pumpen DN 80 (10/... - 45/...)

JUNG PUMPEN PKS 1000
ABWASSERSCHÄCHTE

FÜR MULTISTREAM- UND MULTIFREE-PUMPEN

Einbaubeispiel

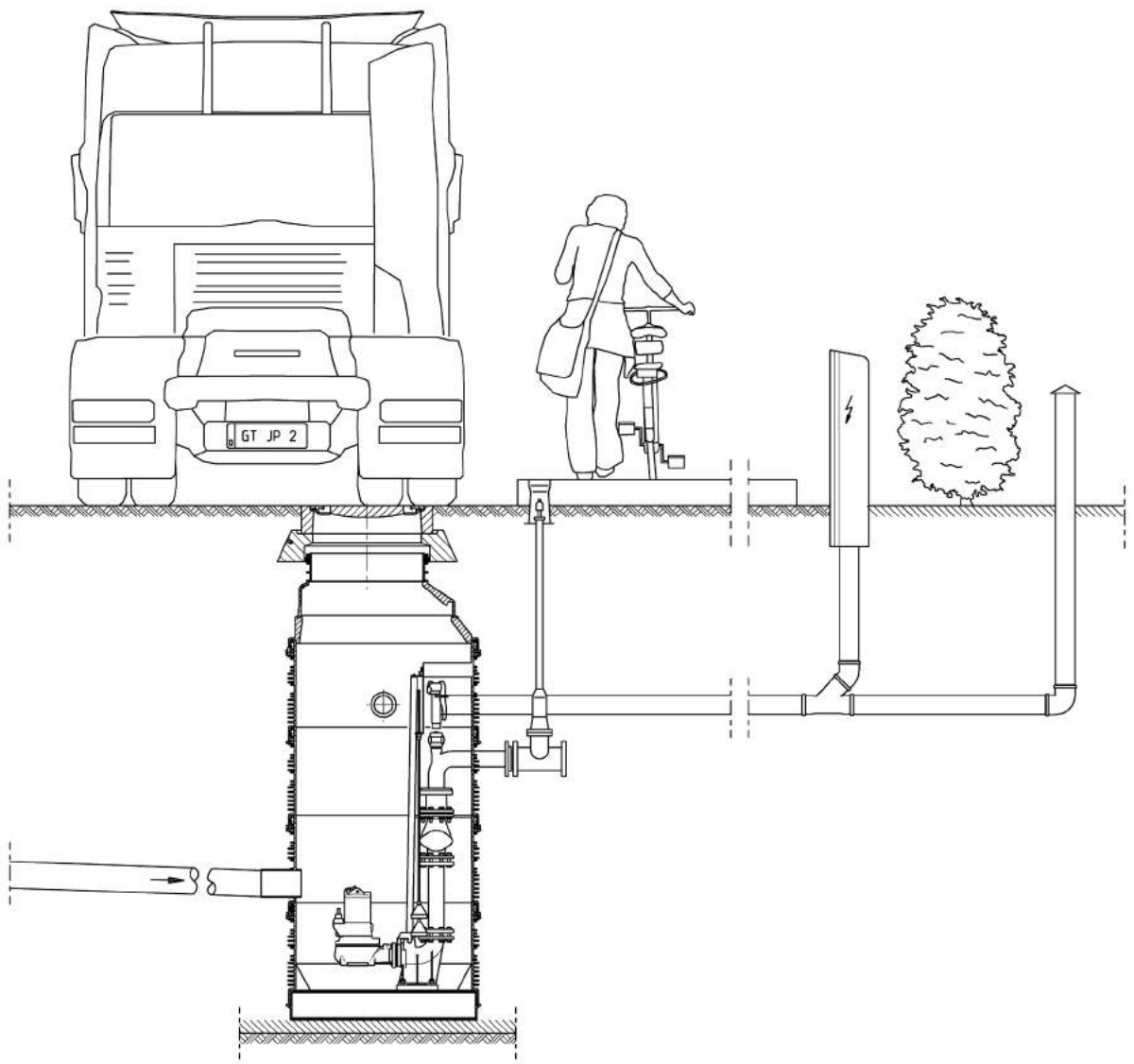

Achtung: Aus Platzgründen ist der Einsatz von Tauchschaltern nicht möglich.

JUNG PUMPEN PKS 1000-DLE

DRUCKLEITUNGSENDSCHACHT AUS KUNSTSTOFF

FÜR ABWASSERTRANSPORTLEITUNG

PKS-D 1000-DLE mit Zubehör

EINSATZ

Druckleitungsendschacht PKS-D 1000-DLE
Der auftriebssichere, besteigbare und befahrbare Schacht, bestehend aus einzelnen Baukastensegmenten, wird als Übergabeschacht von der Druckleitung in die Freigefälleleitung gemäß DWA A157 eingesetzt. Die Druckleitung wird unterhalb des Wasserspiegels in den Schacht eingeleitet. Die Forderung der DWA A157 nach dem Korrosionsschutz des Bauwerkes wird durch den Kunststoffschacht erfüllt. Das Einleiten der Druckleitung (max. DN 80) unter dem Wasserspiegel im Übergabeschacht vermindert das Austreten, Ausgasen und Aufwirbeln von H_2S aus der Druckleitung und somit die Geruchsbildung.

Der Schacht eignet sich für den Einsatz im befahrbaren Bereich (DIN EN 124 Gruppe 4). Der PKS-D 1000-DLE kann ohne Betonarbeiten auf gewachsenen Boden versetzt werden. Die Segmentbauweise ermöglicht ein leichtes Transportieren und Versetzen.

- Vermindert Geruchsbildung
- Korrosionsbeständig
- Auftriebssicher und grundwasserdicht
- Befahrbar bis Kl. D 400
- Gerinne gemäß DWA A157
- Nach DIN EN 13598-2

BESCHREIBUNG

Vom Deutschen Institut für Bautechnik (DIBt) zugelassener auftriebssicherer Kunststoffschacht (Z 42.1-410) aus hochwertigem Polypropylen (PP) mit je einem Stutzen für den Zulauf und den Ablauf. Die Einbautiefe im Standard ohne Abdeckung beträgt 1,22 m. Durch den Einsatz von zusätzlichen Schachtverlängerungen (s. Zubehör) kann die Einbautiefe bis auf max. 5,72 m erweitert werden und gewährleistet somit auch die erforderliche Standhöhe von zwei Metern.

LIEFERUMFANG

Kunststoffschacht im Baukastensystem bestehend aus Schachtboden mit Gerinne und 1 Stutzen DN 100 für Zulauf und 1 Stutzen DN 200 für Ablauf, Konus mit Steiggang und einer Einstiegsöffnung Ø 610 mm und einem Betonauflagering (120 kg) zur Aufnahme der Schachtabdeckung (Zubehör). Die Abdichtung der Segmente erfolgt mittels DN 1000 Dichtelement.

EINBAUMERKMALE

Der Kunststoffschacht PKS-D 1000-DLE wird aus dem umweltgerechten Material Polypropylen (PP) hergestellt. Dieser Werkstoff zeichnet sich durch hohe chemische Beständigkeit aus, z.B. gegen Schwefelsäure. Ein weiterer Vorteil ist der Selbstreinigungseffekt durch die glatte Oberfläche des Werkstoffes PP.

Diese Vorteile sichern einen langfristigen Substanzerhalt und mindern die Kosten für Wartung oder gar Sanierung. Durch das Baukastensystem wird der Schacht durch die einzelnen Segmente komplettiert und kann an der Baustelle sehr einfach montiert werden. Das relativ geringe Gewicht der einzelnen Segmente, PP ist 90% leichter als Beton, macht schweres Gerät überflüssig.

Der PKS-D 1000-DLE entspricht in allen baulichen Merkmalen der DWA A157 (Bauwerke der Kanalisation) sowie der DWA M154 (Geruchsemissionen aus Entwässerungssystemen). Diese empfehlen ein turbulenzfreies Einströmen des Abwassers in den Druckleitungsendschacht, welcher das Abwasser an die Kanalisation weitergibt. Mit der speziellen Ausbildung der Schachtsohle (Scheitel der Druckleitung = Sohlenhöhe des weiterführenden Kanals) wird den häufig auftretenden Geruchsproblemen und Korrosionsschäden an Übergabeschächten entgegengewirkt.

Der PKS-D 1000-DLE ist bis zu einer Einbautiefe von 4 m auftriebssicher und grundwasserdicht, was auch den Einsatz in Wasserschutzgebieten ermöglicht.

JUNG PUMPEN PKS 1000-DLE

DRUCKLEITUNGSENDSCHACHT

FÜR ABWASSERTRANSPORTLEITUNG

PKS-D 1000-DLE

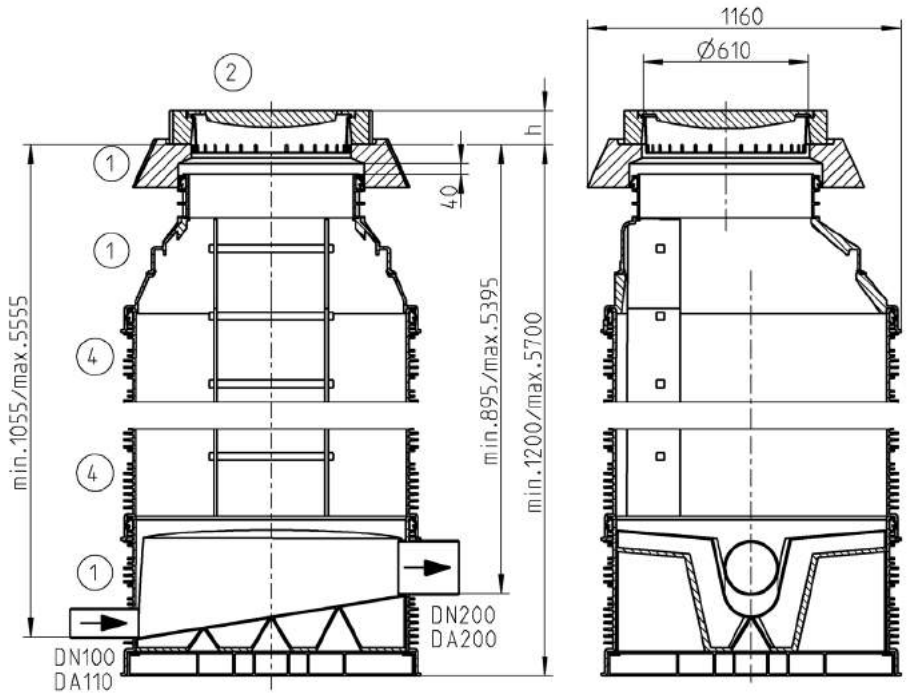

44469-00

Einbaubeispiel

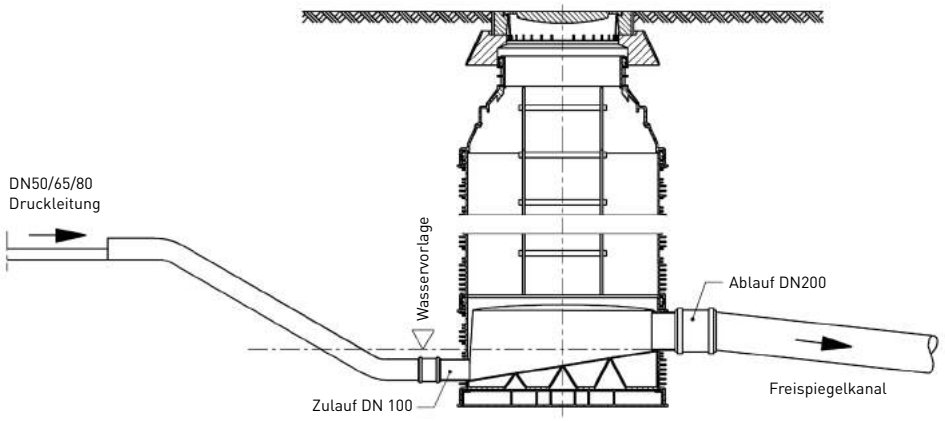

44553-00

BEZEICHNUNG

	Bezeichnung			Art.-Nr.	Gewicht (kg)
1	**PKS-D 1000-DLE**			**JP44367**	215
2	**Abdeckung** mit Belüftung und Fangkorb	Ø 610 Kl. B 125	h = 125	**JP44973**	112
		Ø 610 Kl. D 400	h = 160	**JP29035**	197
3	**Einstieghilfe, Hülse**			**JP44611**	2
	Einstieghilfe, Haltestange			**JP44610**	4
4	**Schachtverlängerung PSV-D**	1000 x 500 SG (10)		**JP44403**	17
5	**Gleitmittel PKS-D**	1 kg Tube (ausreichend für 2 Dichtungen)		**JP44605**	1
		3 kg Eimer		**JP44606**	3

JUNG PUMPEN PKS 1200 - 3000
ABWASSERSCHÄCHTE

EINSATZ

Die Kunststoffschächte, befahrbar bis Klasse D, werden vornehmlich im industriellen und kommunalen Bereich eingesetzt. Die Bauweise und das geringe Gewicht ermöglichen ein leichtes Transportieren und Versetzen, auch bei schwierigen Wegverhältnissen.

Je nach Einbausituation können mit diesen Schächten unterschiedliche Durchmesser von 1200 bis 3000 mm und Einbautiefen bis zu 7 m im Standard realisiert werden.

Um die Pumpstation den erforderlichen Förderverhältnissen anzupassen, steht eine umfangreiche Auswahl an Abwasserpumpen zur Verfügung.

- Individuell gefertigt
- Unterschiedliche Durchmesser und Einbautiefen
- Befahrbar bis Kl. D 400
- Korrosionsbeständig (PE-HD)
- Langlebig
- Bruchsicher
- Auftriebssicher und grundwasserdicht
- Montagefertig

BESCHREIBUNG

Die Schächte sind doppelwandig und monolithisch. Eine unten eingeschweißte Berme gewährleistet einen ablagerungsfreien Sammelraum. Die graue Innenfarbe erleichtert die Inspektion.

Montierte Gleitrohrfüße auf dem Boden des Schachtes ermöglichen in Verbindung mit nach oben gezogenen Edelstahl-Gleitrohren und Edelstahl-Leitern eine einfache Installation und Wartung der Pumpen.

Die PE- oder Edelstahl-Druckleitung im Schacht wird komplett mit Rückschlagklappen und Schiebern bis außerhalb des Schachtes geführt (PE-Abschluss).

Der Schacht wird montagefertig mit Abdeckplatte und Abdeckung zur Baustelle geliefert.

JUNG PUMPEN PKS 1200 - 3000
ABWASSERSCHÄCHTE

Einbaubeispiel mit MultiCut-Pumpen

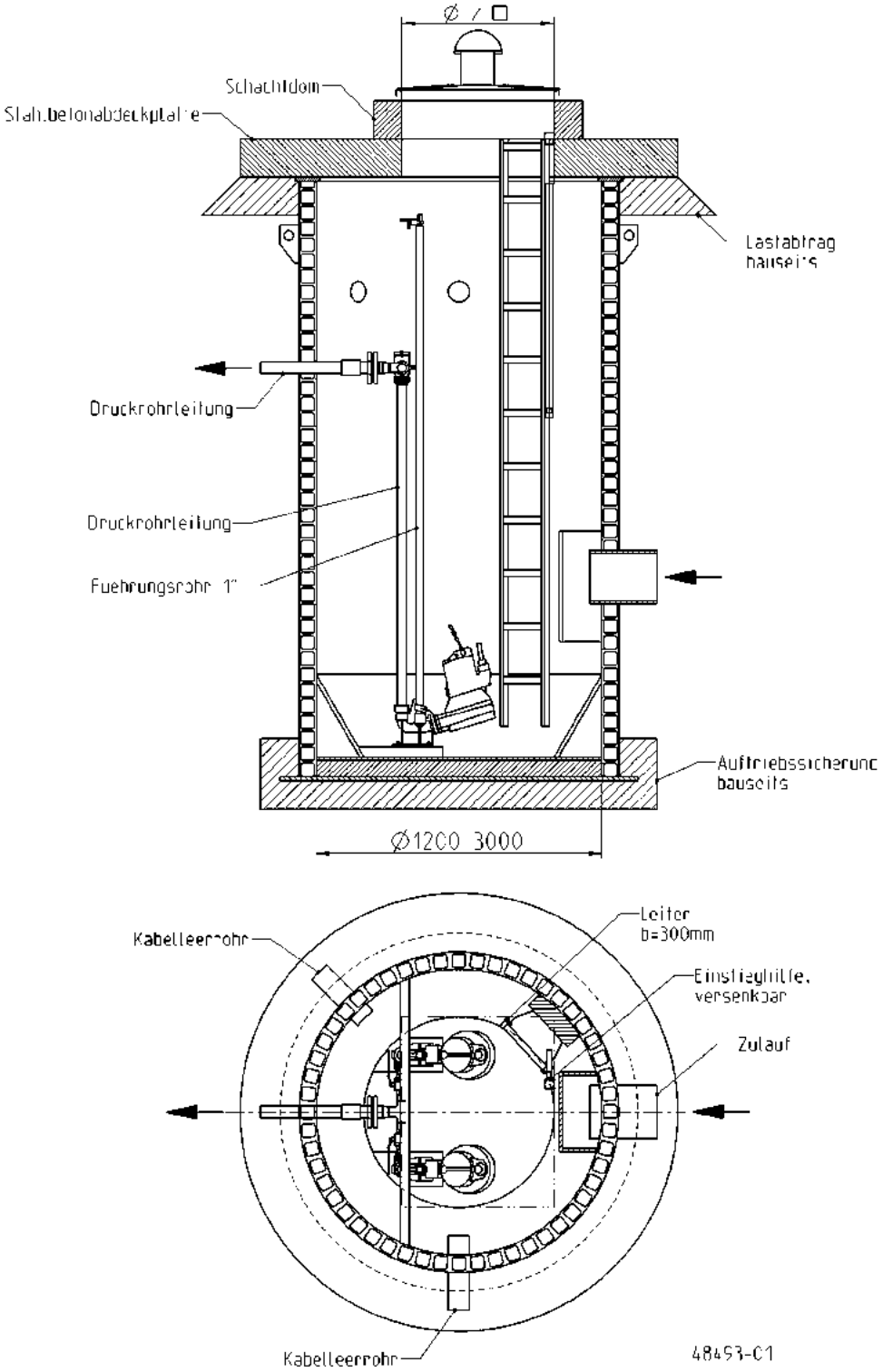

Konstruktionsänderungen vorbehalten

Größere Schachtdurchmesser, Einbau- und Eintauchtiefen auf Anfrage

MÖGLICHE PUMPENTYPEN
MultiCut-Pumpen

20/2 M plus, 25/2 ME, 35/2 M, 36/2 M, 45/2 M, 75/2 M und 76/2 M

JUNG PUMPEN PKS 1200 - 3000
ABWASSERSCHÄCHTE

Einbaubeispiel mit MultiStream-/MultiFreepumpen

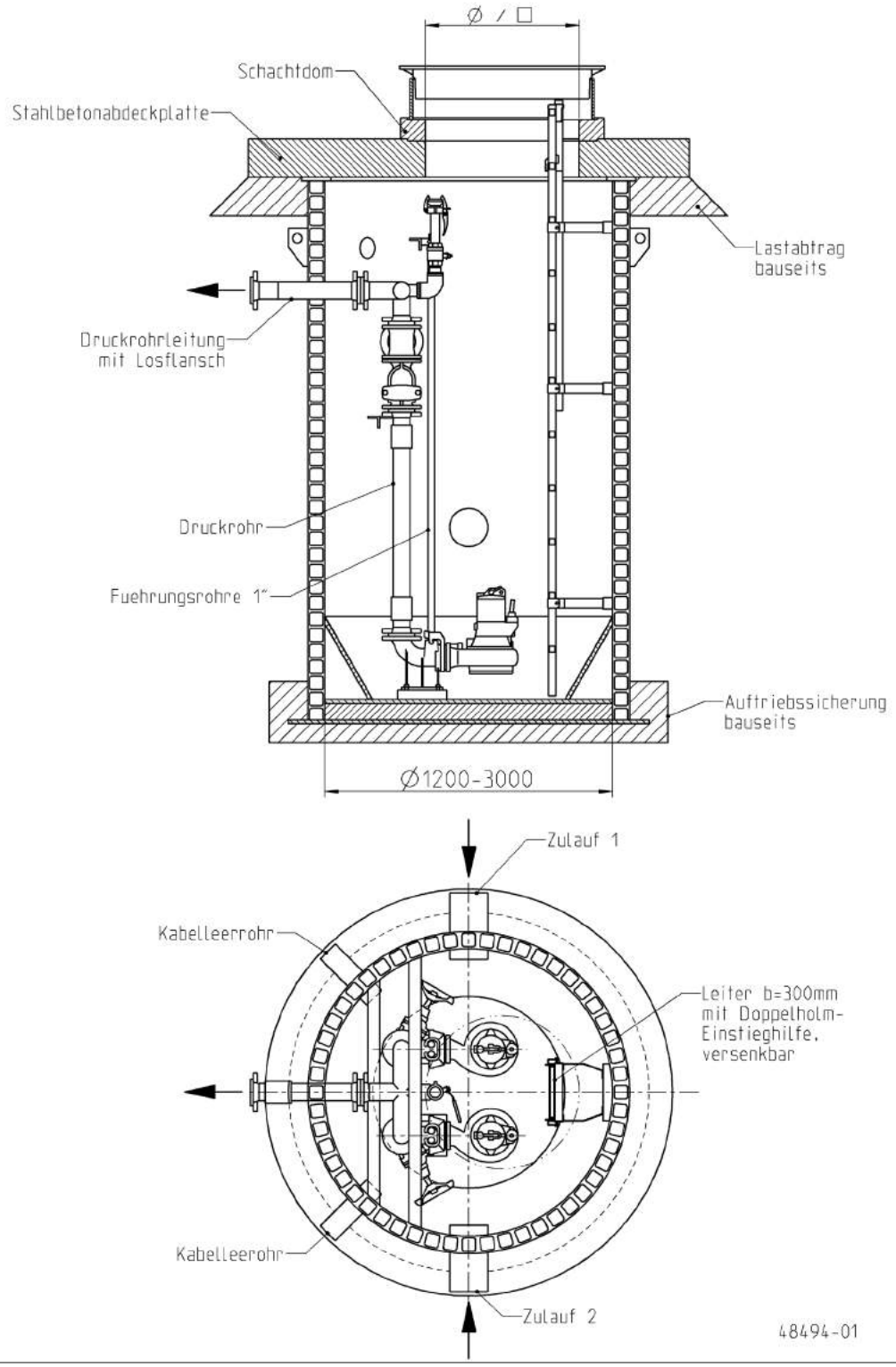

Konstruktionsänderungen vorbehalten

Größere Schachtdurchmesser, Einbau- und Eintauchtiefen auf Anfrage

MÖGLICHE PUMPENTYPEN

MultiStream-Pumpen DN 65
MultiStream-Pumpen DN 80
MultiStream-Pumpen DN 100
MultiStream-Pumpen DN 150

MultiFree-Pumpen DN 65
MultiFree-Pumpen DN 80
MultiFree-Pumpen DN 100

JUNG PUMPEN PKS 1200 - 3000
ABWASSERSCHÄCHTE

SCHACHTDURCHMESSER

			PKS - Schachttyp (Innendurchmesser)								
Pumpentyp	**Druckabgang**	**Pumpentyp**	**1200**	**1400**	**1500**	**1600**	**1800**	**2000**	**2200**	**2500**	**3000**
MultiCut	DN 32	08... - 76...	•	•	•						
MultiStream	DN 65	10... - 35...		•	•	•	•	•	•		
	DN 80	10... - 35...		•	•	•	•	•	•		
	DN 100	10... - 100...			•	•	•	•	•	•	
	DN 100	150... - 300...					•	•	•	•	•
	DN 150	55... - 300...						•	•	•	•
MultiFree	DN 65	10... - 45...		•	•	•	•	•	•		
	DN 80	15... - 45...		•	•	•	•	•	•		
	DN 80	55... - 100...				•	•	•	•	•	
	DN 100	10... - 100...			•	•	•	•	•	•	

Die Zuordnung von Pumpe zu Schacht erfolgte unter Berücksichtigung einer 300 mm breiten Edelstahlleiter und einem sinnvollen Verhältnis von Pumpengröße zu Abwasservolumen. Besondere Einsatzfälle können hiervon abweichen.

MÖGLICHES ZUBEHÖR JE NACH PUMPENTYP, SCHACHTDURCHMESSER UND TIEFE AUF ANFRAGE!

ZUM BEISPIEL:

- Zuläufe in benötigter Anzahl und Dimensionierung von DN 100 - DN 300
- Anschluss für Kabelleerrohre in benötigter Anzahl DN 100
- Unterschiedliche Druckleitungsdimensionen von DN 40 bis DN 200 in Edelstahl oder PE
- Unterschiedliche Ausführungen von Absperrschiebern
- Unterschiedliche Ausführungen von Rückschlagklappen
- Unterschiedliche Ausführungen von Abdeckplatten mit und ohne PE-Auskleidung von Klasse A bis Klasse D.
- Abdeckungen von Klasse A bis Klasse D in Guß oder Edelstahl-Ausführung, in rund oder eckig in der erforderlichen bzw. gewünschten Anzahl unter Berücksichtigung der eingesetzten Pumpen
- Zubehör wie z. B.
  - ◊ Spülanschluss
  - ◊ Feuerwehrkupplung
  - ◊ Fallschutzschiene
  - ◊ Einstieghilfen
  - ◊ Prallkasten
  - ◊ .....

Wir erstellen Ihnen Ihr individuelles Angebot unter Berücksichtigung Ihrer Wünsche. Sprechen Sie uns an!

JUNG PUMPEN

EINBAUSÄTZE PE

FÜR BAUSEITIGE SCHÄCHTE

EINSATZ

Beim Bau von Pumpstationen erleichtern Einbausätze die Installation, da die enthaltenen Komponenten aufeinander abgestimmt sind. Sie finden Verwendung beim Austausch älterer und korrodierter Schachteinbauten aber auch bei Neuinstallationen.

Die korrosionsbeständigen PE-Einbausätze sind für Pumpen mit Druckabgang DN 80, DN 100 und DN 150 in Verbindung mit bauseitigen Schächten ab 1,5 m Durchmesser geeignet und bieten durch die verwendeten Materialien von PE, Grauguss und Edelstahl eine langfristige Lösung.

- Rohrleitung aus PE
- Druckabgang mit wählbarer Abdichtung in der Schachtwand
- Aufeinander abgestimmte Komponenten

LIEFERUMFANG

Einbausatz
Gleitrohrfuß, Pumpenklaue, Rückschlagklappe und Absperrschieber in entsprechender Nennweite aus Grauguss. Gleitrohrhalter, Schrauben, Muttern, Befestigungsmaterial und Kugelhahn für Perrotspülanschlussmöglichkeit aus Edelstahl. PE-Druckrohrleitung und Hosenstück mit Druckabgang und Losflansch im Schacht endend.

Zubehör
Wanddurchführungen wahlweise mit

- PE-Druckrohrleitung mit Spitzend für bauseitige Ringraumdichtung oder
- Edelstahldruckrohr mit Mauerflansch zum einbetonieren.

Erforderliche Edelstahlgleitrohre zur Pumpenführung und weiteres optionales Zubehör siehe Zubehörliste.

JUNG PUMPEN

EINBAUSÄTZE AUS PE

FÜR BAUSEITIGE SCHÄCHTE MIT MULTISTREAM/MULTIFREE-ABWASSERPUMPEN

FÜR BAUSEITIGE SCHÄCHTE Ø 1500 UND Ø 2000

Einbausatz mit Mauerflansch bzw. bauseitige Ringraumdichtung zum Einmauern

Doppelanlage DN 80/100 Ø 1500 | DN 100/150 Ø 2000

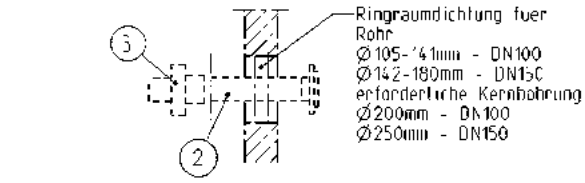

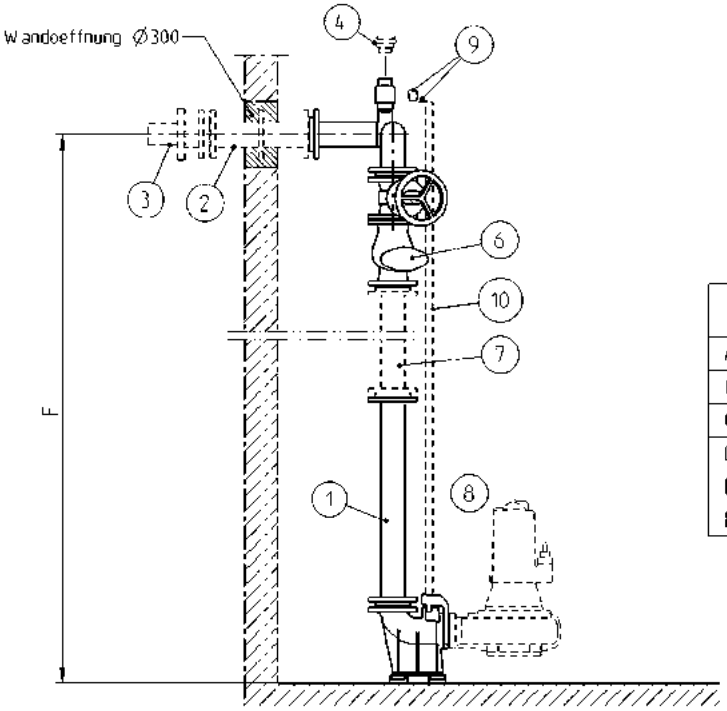

	Ø1500		Ø2000	
	DN80	DN100	DN100	DN150
A	215	185	375	370
B	380	370	520	520
C	442	436	626	598
D	667	662	852	822
E	480	480	700	700
F	min.1465	min.1465	min.2000	min.2000

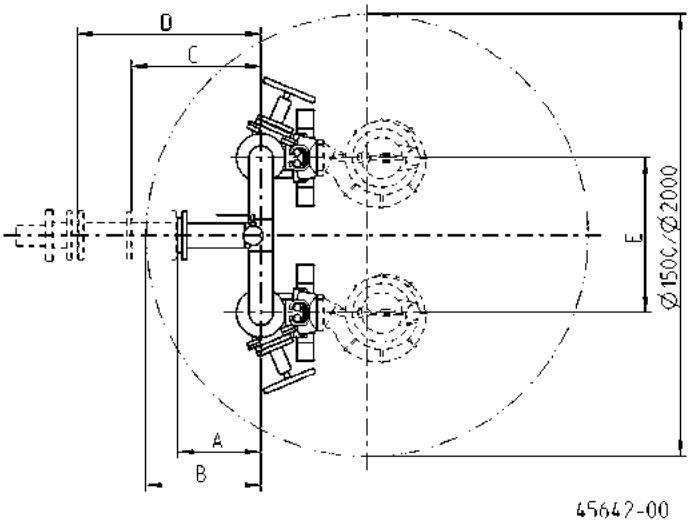

JUNG PUMPEN

EINBAUSÄTZE AUS PE

FÜR BAUSEITIGE SCHÄCHTE MIT MULTISTREAM/MULTIFREE-ABWASSERPUMPEN

	Bezeichnung			Art.-Nr.	Gewicht kg
1	**Einbausatz, Kunststoff**				
	Doppelanlage	Ø D 1500	DN 80	**JP44536**	175
		Ø D 1500	DN 100	**JP44537**	245
		Ø D 2000	DN 100	**JP45473**	270
		Ø D 2000	DN 150	**JP45440**	478
2	**Wanddurchführung**				
	mit Mauerflansch aus Edelstahl		DN 80	**JP45695**	16
			DN 100	**JP45696**	21
			DN 150	**JP45697**	32
	mit PE-Rohr und spitzend		DN 80	**JP45559**	7
	für bauseitige Ringraumdichtung		DN 100	**JP45560**	9
			DN 150	**JP45561**	18
3	**Perrotspülanschluss** 250 mm lg. Stahl verzinkt		1 ½" (DN80/100)	**JP22353**	
	Feuerwehrkupplung C (DIN 14307)		1 ½" (DN80/100)	**JP44770**	
	Feuerwehrkupplung C (DIN 14307)		2" (DN150)	**JP44853**	
4	**Zubehör für Perrotspülanschluss (Ø 1500)**	Schlauchanschluss		**JP19202**	
		DRS-Anschluss		**JP22421**	
		Vakuumbrecher		**JP22422**	
		Druckmesseinrichtung		**JP44854**	
		Klauenkupplung		**JP22420**	
		Gewindeanschluss 1"		**JP22466**	
5	**Aufpreis für Rückschlagklappe**	R 80 G*	DN 80	**JP09589**	
	(mit Hebel und Gewicht)	R 100 G*	DN 100	**JP09590**	
	Aufpreis für Kugelrückschlagventil	K 80**	DN 80	**JP40017**	
6	**Druckrohrverlängerungen, Kunststoff**				
	DN 80 500 mm lg			**JP45649**	12
	DN 80 1000 mm lg			**JP45650**	15
	DN 100 500 mm lg			**JP45651**	16
	DN 100 1000 mm lg			**JP45652**	19
	DN 150 500 mm lg			**JP45653**	28
	DN 150 1000 mm lg			**JP45654**	34
7	**2 Sicherungshebel** für C2-Pumpen,	Edelstahl		**JP22364**	
8	**Traverse zur Gleitrohrhalterung,** Edelstahl		1380 mm lang	**JP40083**	5
			1850 mm lang	**JP40084**	7
9	**Gleitrohr zur Pumpenführung,** Edelstahl		1,0 m , 1"	**JP28346**	
	(nur in Verbindung mit Druckrohreinbausatz)		je 1,0 m, 1½"	**JP28348**	
10	**Einstieghilfe Doppelholm** (ohne Abb.),Edelstahl			**JP28255**	6

* je Rückschlagklappe ** bei Doppelanlagen 2 x bestellen

Gleitrohrlängen für Schacht Ø 1500 - Ø 2000, Gesamtlänge abhängig vom bauseitigen Schacht.

Schachttiefe in m	2,7	3,2	3,7	4,2	4,7	5,2	5,7	6,2	6,7
Erforderliche Gleitrohrlänge in m	1,5	2,0	2,5	3,0	3,5	4,0	4,5	5,0	5,5

Gleitrohr für Doppelanlagen 4 x bestellen

MÖGLICHE PUMPENTYPEN

MultiStream-Pumpen DN 65
MultiStream-Pumpen DN 80
MultiStream-Pumpen DN 100
MultiStream-Pumpen DN 150

MultiFree-Pumpen DN 65
MultiFree-Pumpen DN 80
MultiFree-Pumpen DN 100

JUNG PUMPEN

EINBAUSÄTZE EDELSTAHL

FÜR BAUSEITIGE SCHÄCHTE

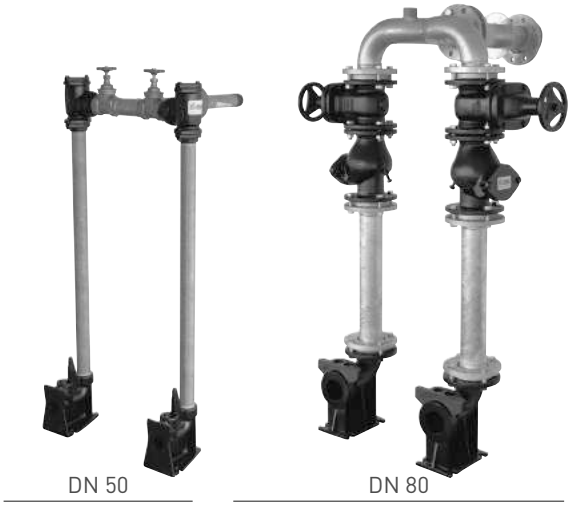

(Abb. ohne Gleitrohre)

EINSATZ

Beim Bau von Pumpstationen erleichtern komplette Einbausätze die Installation. Durch aufeinander abgestimmte Komponenten aus Edelstahl, kombiniert mit Armaturen aus Grauguß entfällt aufwändiges Zusammenstellen einzelner Bauteile.
Muss die Druckleitung im Schacht erneuert werden, weil Korrosionsschäden aufgetreten sind oder ein neuer Pumpentyp dies erforderlich macht, sind komplette Druckrohreinbausätze von Vorteil.

- Aufeinander abgestimmte Komponenten
- Passt in alle Schachttypen
- Rohrleitung aus Edelstahl
- Druckabgang mit wählbarer Abdichtung in der Schachtwand

LIEFERUMFANG

Druckleitungsabdichtung zur Schachtwand mit Mauerflansch
Gleitrohrsystem inkl. Klaue und Rohrhalterung (bei DN 40 Zubehör), Kugelecksventil KE 40 oder Rückschlagklappe R 80, R 100 und R 150 G, Absperrschieber in entsprechender Nennweite. Doppelanlagen DN 80 in den Schächten Ø 1000 ohne Absperrschieber (Erdeinbauschieber und Einbaugarnitur siehe Zubehör). Edelstahl Druckleitung, Druckrohrabgang DN 40 mit 1 ½" Gewinde, Losflansch bei DN 80/100/150 (Edelstahl), Schrauben, Muttern, Dichtungen und Befestigungsmaterial. Gleitrohre zu Pumpenführung siehe Zubehör.

Druckleitungsabdichtung zur Schachtwand mit bauseitiger Ringraumdichtung
Gleitrohrsystem inkl. Klaue und Rohrhalterung (bei DN 40 Zubehör), Kugelecksventil KE 40 oder Rückschlagklappe R 80, R 100 und R 150 G, Absperrschieber in entsprechender Nennweite. Doppelanlagen DN 80 in den Schächten Ø 1000 ohne Absperrschieber (Erdeinbauschieber und Einbaugarnitur siehe Zubehör). Edelstahl Druckleitung, Druckrohrabgang mit DN 40 1 ½" Gewinde. Bei den Schächten Ø 1500 und Ø 2000 mit Druckrohreinbausatz DN 80/100/150 endet der Druckrohrabgang mit einem Losflansch im Schacht. Der Anschluss an die Druckrohrleitung erfolgt im Pumpenschacht. Schrauben, Muttern, Dichtungen und Befestigungsmaterial. Gleitrohre zur Pumpenführung siehe Zubehör.

JUNG PUMPEN

EINBAUSÄTZE

FÜR BAUSEITIGE SCHÄCHTE FÜR MULTICUT-ABWASSERPUMPEN

FÜR BAUSEITIGE SCHÄCHTE Ø 1000 UND Ø 1500

Einbausatz, Einbauteile komplett mit Mauerflansch zum Einmauern

Einzelanlage DN 40 Ø 1000

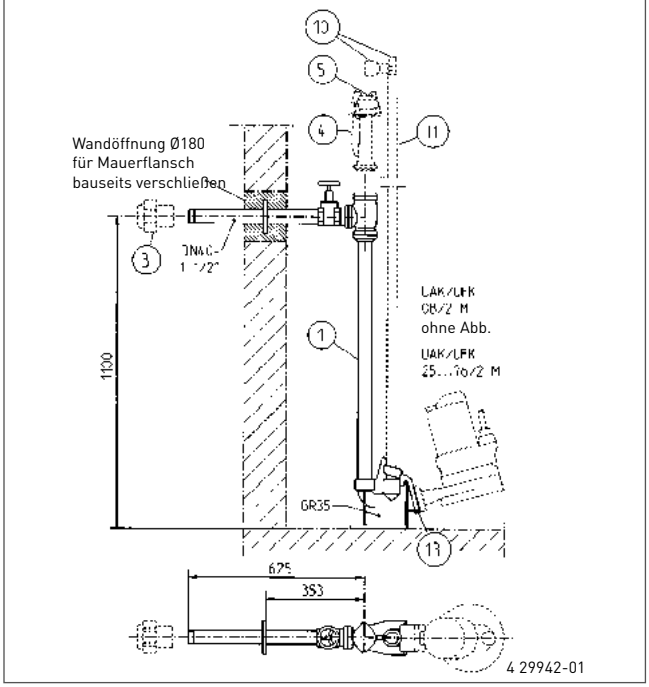

Doppelanlage DN 40 Ø 1000/Ø 1500

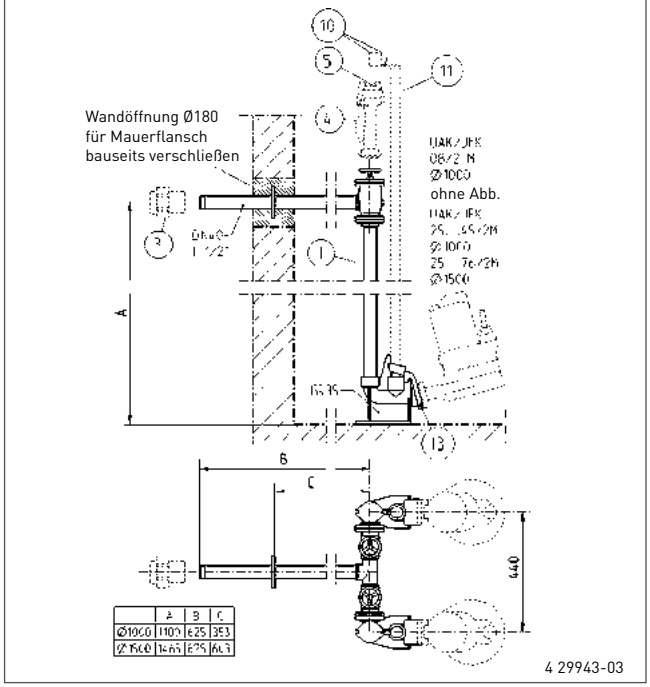

Einbausatz, Einbauteile komplett, Wanddurchführung und Ringraumdichtung bauseits

Einzelanlage DN 40 Ø 1000

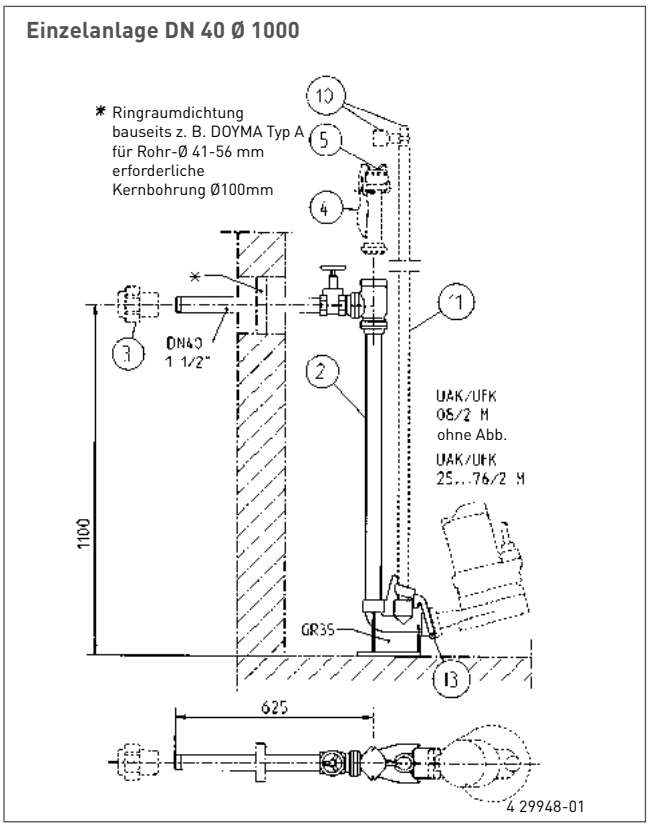

Doppelanlage DN 40 Ø 1000/Ø 1500

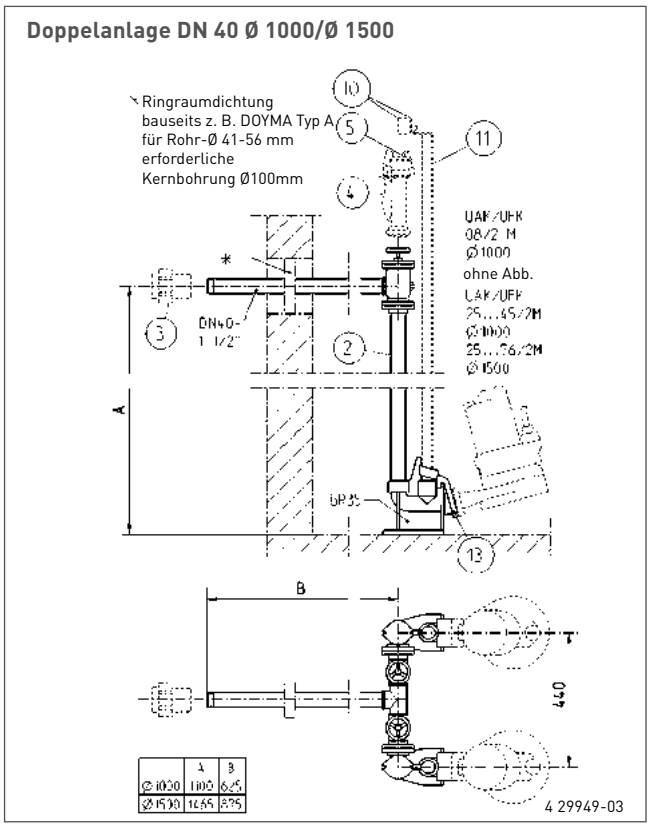

JUNG PUMPEN

EINBAUSÄTZE

FÜR BAUSEITIGE SCHÄCHTE FÜR MULTICUT-ABWASSERPUMPEN

	Bezeichnung					Art.-Nr.	Gewicht kg
1	**Einbausatz, Edelstahl, Einbauteile komplett, mit Mauerflansch zum Einmauern**						
	Einzelanlage	Ø 1000-40		DN 40		**JP28418**	33
	Doppelanlage	Ø 1000-D 40		DN 40		**JP28420**	65
	Doppelanlage	Ø 1500-D 40		DN 40		**JP28434**	69
2	**Einbausatz, Edelstahl, Einbauteile komplett, für bauseitige Ringraumdichtung**						
	Einzelanlage	Ø 1000-40		DN 40		**JP29912**	33
	Doppelanlage	Ø 1000-D 40		DN 40		**JP29914**	65
	Doppelanlage	Ø 1500-D 40		DN 40		**JP40001**	69
3	**Anschlussverschraubung**		1 ½" Ø 50 mm (DN 40)	DN 40		**JP45948**	
			1 ½" Ø 63 mm (DN 50)	DN 40		**JP45949**	
4	**Perrotspülanschluss** 250 mm lg. Stahl verzinkt			1 ½"		**JP23097**	
	Feuerwehrkupplung C (DIN 14307)			1 ½"		**JP23717**	
5	**Zubehör für Perrotspülanschluss**		Schlauchanschluss			**JP19202**	
			DRS-Anschluss			**JP22421**	
			Vakuumbrecher			**JP22422**	
			Druckmesseinrichtung			**JP24666**	
			Klauenkupplung			**JP22420**	
			Gewindeanschluss 1"			**JP22466**	
10	**Traverse zur Gleitrohrhalterung** (inkl. GR-Halter)						
			Einzelanlage	Edelst.	Ø 1000	**JP25496**	
			Doppelanlage	Edelst.	Ø 1000	**JP25497**	
			Doppelanlage	Edelst.	Ø 1500	**JP25500**	
11	**Gleitrohr zur Pumpenführung** Edelstahl (nur in Verbindung mit Druckrohreinbausatz)		je 1,0 m	1"		**JP28346**	
12	**Einstieghilfe** (ohne Abbildung), Edelstahl		Haltestange		Ø 1000	**JP27830**	
			Hülse		Ø 1000	**JP27832**	
13	**Kupplungsklaue** mit Dichtung GR 35, MultiCut 08				Ø 1000	**JP44758**	

Gleitrohrlängen für Schacht min. Ø 1000

Schachttiefe in m	2,1*	2,6	3,1	3,6	4,1	4,6	5,1	5,6	6,1
Erforderliche Gleitrohrlänge in m	1,0	1,6	2,1	2,6	3,1	3,6	4,1	4,6	5,1

Gleitrohr für Einzelanlage 1 x bestellen; für Doppelanlagen 2 x bestellen

Gleitrohrlängen für Schacht min. Ø 1500

Schachttiefe in m	2,7*	2,7	3,2	3,7	4,2	4,7	5,2	5,7	6,2	6,7
Erforderliche Gleitrohrlänge in m	1,5	1,9	2,4	2,9	3,4	3,9	4,4	4,9	5,4	5,9

Gleitrohr für Einzelanlage 1 x bestellen; für Doppelanlagen 2 x bestellen

* keine Traverse erforderlich

JUNG PUMPEN

EINBAUSÄTZE

FÜR BAUSEITIGE SCHÄCHTE FÜR MULTISTREAM/MULTIFREE-ABWASSERPUMPEN

FÜR BAUSEITIGE SCHÄCHTE Ø 1500 UND Ø 2000

Einbausatz, Einbauteile komplett mit Mauerflansch zum Einmauern

Doppelanlage DN 80/100 Ø 1500

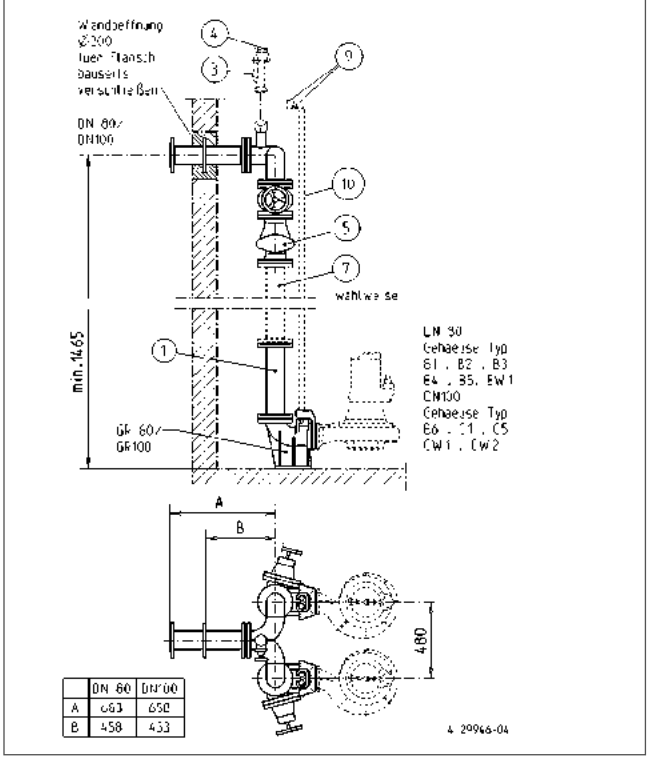

	DN 80	DN100
A	683	650
B	458	433

Doppelanlage DN 100/150 Ø 2000

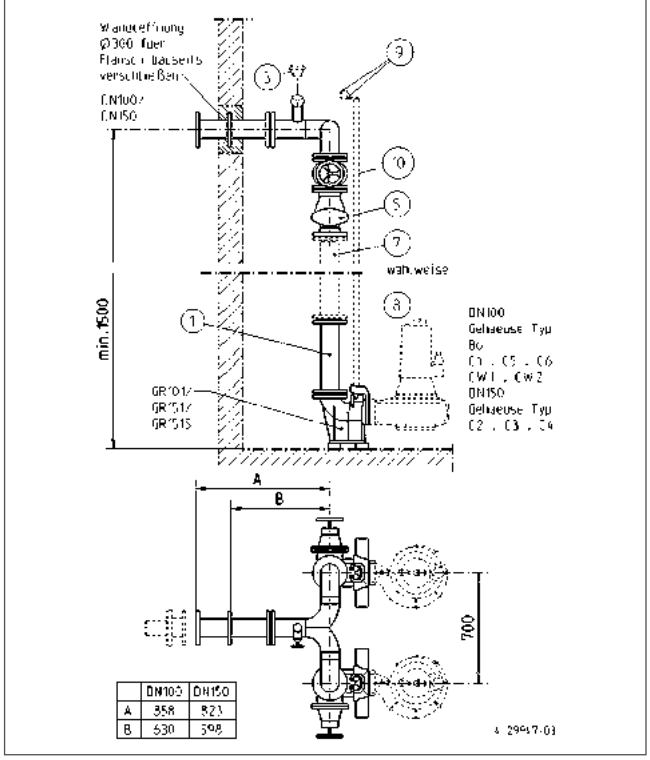

	DN100	DN150
A	858	823
B	630	598

Einbausatz, Einbauteile komplett, Wanddurchführung und Ringraumdichtung bauseits

Doppelanlage DN 80/100 Ø 1500

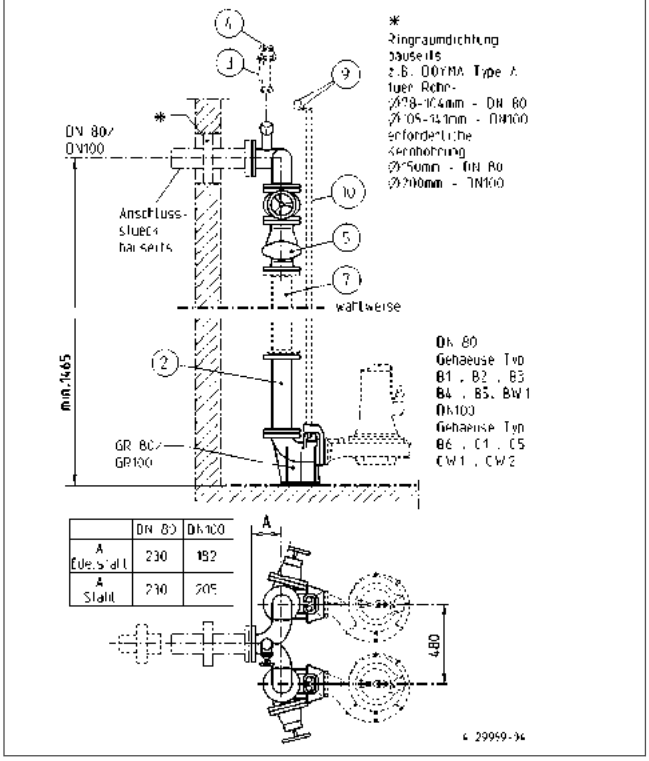

	DN 80	DN100
A Edelstahl	230	192
A Stahl	230	205

Doppelanlage DN 100/150 Ø 2000

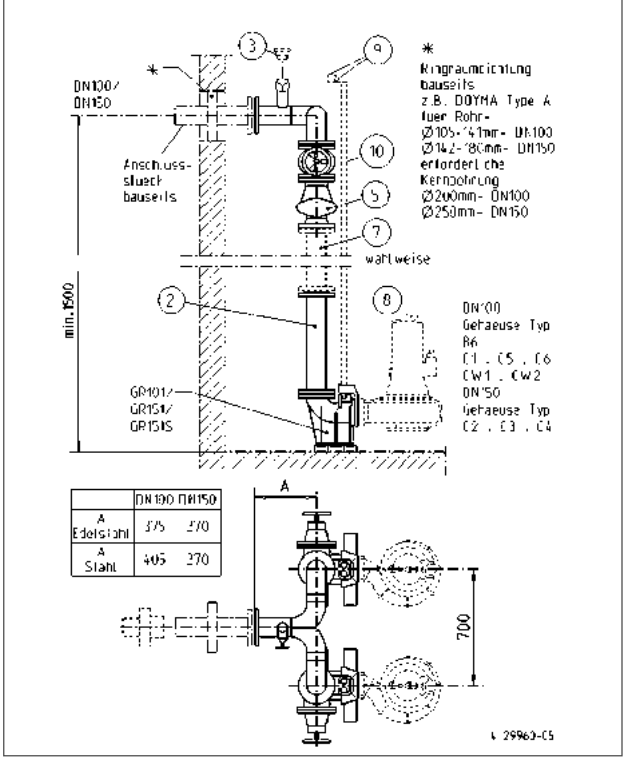

	DN100	DN150
A Edelstahl	375	270
A Stahl	405	270

JUNG PUMPEN

EINBAUSÄTZE

FÜR BAUSEITIGE SCHÄCHTE FÜR MULTISTREAM/MULTIFREE-ABWASSERPUMPEN

	Bezeichnung				Art.-Nr.	Gewicht kg
1	**Einbausatz, Edelstahl, Einbauteile komplett, mit Mauerflansch zum Einmauern**					
	Doppelanlage	Ø 1500	DN 80		**JP29354**	202
	Doppelanlage	Ø 1500	DN 100		**JP29355**	262
	Doppelanlage	Ø 2000	DN 100		**JP29406**	285
	Doppelanlage	Ø 2000	DN 150		**JP29407**	561
2	**Einbausatz, Einbauteile komplett, für bauseitige Ringraumdichtung**					
	Doppelanlage	Ø 1500	DN 80		**JP29932**	190
	Doppelanlage	Ø 1500	DN 100		**JP29934**	246
	Doppelanlage	Ø 2000	DN 100		**JP29936**	269
	Doppelanlage	Ø 2000	DN 150		**JP29938**	536
3	**Perrotspülanschluss** 250 mm lg. Stahl verzinkt		1 ½"	Ø 1500	**JP22353**	
	Feuerwehrkupplung C (DIN 14307)		1 ½"	Ø 1500	**JP44770**	
	Feuerwehrkupplung C (DIN 14307)		2"	Ø 1500 / Ø 2000	**JP44853**	
4	**Zubehör für Perrotspülanschluss (Ø1500)**	Schlauchanschluss		Ø 1500	**JP19202**	
		DRS-Anschluss		Ø 1500	**JP22421**	
		Vakuumbrecher		Ø 1500	**JP22422**	
		Druckmesseinrichtung		Ø 1500	**JP44854**	
		Klauenkupplung		Ø 1500	**JP22420**	
		Gewindeanschluss 1"		Ø 1500	**JP22466**	
5	**Aufpreis für Rückschlagklappe**	R 80 G*	DN 80	Ø 1500	**JP09589**	
	(mit Hebel und Gewicht)	R 100 G*	DN 100	Ø 1500 / Ø 2000	**JP09590**	
	Aufpreis für Kugelrückschlagventil	K 80**	DN 80	Ø 1500	**JP40017**	
7	**Druckrohrverlängerungen, Edelstahl (Mehrpreis)**					
	DN 80 500 mm lg			Ø 1500	**JP29463**	32
	DN 80 1000 mm lg			Ø 1500	**JP29464**	44
	DN 80 2000 mm lg			Ø 1500	**JP29465**	68
	DN 100 500 mm lg			Ø 1500 / Ø 2000	**JP29469**	38
	DN 100 1000 mm lg			Ø 1500 / Ø 2000	**JP29470**	52
	DN 100 2000 mm lg			Ø 1500 / Ø 2000	**JP29471**	82
	DN 150 500 mm lg			Ø 2000	**JP29475**	60
	DN 150 1000 mm lg			Ø 2000	**JP29476**	84
	DN 150 2000 mm lg			Ø 2000	**JP29477**	136
8	**2 Sicherungshebel** für C2-Pumpen,	Edelstahl		Ø 2000	**JP22364**	

* je Rückschlagklappe ** bei Doppelanlagen 2 x bestellen

MÖGLICHE PUMPENTYPEN
MultiStream-Pumpen DN 65
MultiStream-Pumpen DN 80
MultiStream-Pumpen DN 100
MultiStream-Pumpen DN 150

MultiFree-Pumpen DN 65
MultiFree-Pumpen DN 80
MultiFree-Pumpen DN 100

JUNG PUMPEN
EINBAUSÄTZE
FÜR BAUSEITIGE SCHÄCHTE FÜR MULTISTREAM/MULTIFREE-ABWASSERPUMPEN

	Bezeichnung			Art.-Nr.	Gewicht kg	Schachtdurchmesser min. Ø 1500	Schachtdurchmesser min. Ø 2000
10	**Traverse zur Gleitrohrhalterung,** Edelstahl	1380 mm lang		**JP40083**	5	•	
		1850 mm lang	.	**JP40084**	7		•
11	**Gleitrohr zur Pumpenführung,** Edelstahl	1,0 m	1"	**JP28346**		•	
	(nur in Verbindung mit Druckrohreinbausatz)	je 1,0 m	1 ½"	**JP28348**			•
12	**Einstieghilfe Doppelholm** (ohne Abb.),Edelstahl			**JP28255**	6	•	•

Gleitrohrlängen für Schacht min. Ø 1500

Schachttiefe in m	2,7	3,2	3,7	4,2	4,7	5,2	5,7	6,2	6,7
Erforderliche Gleitrohrlänge in m	1,5	2,0	2,5	3,0	3,5	4,0	4,5	5,0	5,5

Gleitrohr für Doppelanlagen 4 x bestellen

ZUORDNUNG SCHACHTLEITERN

Für die Schachtdurchmesser:

Ø 1500 mit Einbausatz DN 40 und mit Einstiegsöffnung Ø 610, Ø 800

Ø 1500 mit Einbausatz DN 80 bzw. DN 100 mit Einstiegsöffnung Ø 610, Ø 800, 1000 x 800

Ø 2000 mit Einbausatz DN 100 bzw. DN 150 mit zwei Einstiegsöffnungen Ø 610, Ø 800, 1000 x 800

Schachtleiter B = 300 mm		**Schacht-Einbautiefe [m]**									**Edelst.1.4571**
		2,7	**3,2**	**3,7**	**4,2**	**4,7**	**5,2**	**5,7**	**6,2**	**6,7**	
Leiterlänge	Sprossen	erforderliche Anzahl der Leitern									**Art.-Nr.**
1,68 m	6			2x	1x						**JP28245**
1,96 m	7					1x	1x		3x	2x	**JP28246**
2,24 m	8	1x			1x	1x					**JP28247**
2,52 m	9							1x		1x	**JP28248**
2,80 m	10		1x				1x	1x			**JP28249**
Leiterverbinder		–	–	1x	1x	1x	1x	1x	2x	2x	**JP28279**

Achtung: Für Schächte Ø 2000 mit Einbausatz DN 100 oder DN 150 und zwei Einstiegsöffnungen ist die jeweilige Stückzahl doppelt zu bestellen!

Wandhalter		**Schacht-Einbautiefe [m]**									**Edelst.1.4571**
		2,7	**3,2**	**3,7**	**4,2**	**4,7**	**5,2**	**5,7**	**6,2**	**6,7**	
Öffnung [mm]	Verstellbereich	erforderliche Anzahl der Wandhalter									**Art.-Nr.**
Ø 610	360–410 mm	2x	3x	4x	4x	4x	5x	5x	6x	6x	**JP28188**
Ø 800	200–250 mm	2x	3x	4x	4x	4x	5x	5x	6x	6x	**JP28186**
1000 x 800	280–330 mm	2x	3x	4x	4x	4x	5x	5x	6x	6x	**JP28187**
Befestigungsmaterial für Wandhalter		Stückzahl analog zu den Wandhaltern									**JP28278**

Achtung: Für Schächte Ø 2000 mit Einbausatz DN 100 oder DN 150 und zwei Einstiegsöffnungen ist die jeweilige Stückzahl doppelt zu bestellen!

JUNG PUMPEN BREEZE
DRUCKROHRSPÜLANLAGEN

Breeze MH

Spülblock

Steuerung

EINSATZ

Immer wieder kommt es in Verbindung mit der Kanalisation zu Geruchsproblemen. Verantwortlich dafür sind die Inhaltsstoffe im Abwasser und fehlender Sauerstoff. Weil längere Strecken und zusätzliches Sammeln in einem Pumpwerk die Aufenthaltszeiten verlängern, beginnt das Abwasser schon im Kanal zu faulen. Hat dieser Fäulnisprozess erst einmal begonnen, ist er nicht mehr rückgängig zu machen.

In der Praxis hat sich gezeigt, dass nach ca. zwei Stunden der Sauerstoffgehalt durch bakteriellen Abbau so gering ist, dass aggressiver Schwefelwasserstoff entsteht.

Ziel kann deshalb nur sein, den Sauerstoffgehalt des Abwassers hoch zu halten und das Abwasser so schnell wie möglich zu Kläranlage zu führen.

Profitieren Sie von unserer langjährigen Erfahrung und fordern Sie die kostenlose Auslegung einer Anlage nach DWA-Richtlinie A 116 für Ihren speziellen Einsatzfall an. Die optimale Spüldauer und die Fließgeschwindigkeiten werden für jeden Abschnitt einer Druckleitung mit einem speziellen Computerprogramm berechnet.

Breeze-Anlagen bieten Ihnen verschiedene Möglichkeiten:

- Belüften des Abwassers im Schacht (PSB)
- Belüften des Abwassers in der Druckleitung (SH)
- Spülen und Teilentleerung der Druckleitung (MH)

Belüften im Schacht
Die Breeze PSB wird in Sammelschächten eingesetzt, um den Sauerstoffgehalt des Abwassers zu erhalten. Mit einem speziellen Luftschlauch wird im Pumpensumpf Luft in das Abwasser eingeperlt.

Belüften der Druckleitung
Die Breeze SH werden bei Druckleitungen eingesetzt, die einen stetig steigenden Verlauf haben. Ein Kompressor drückt Luft in die Druckleitung und versorgt das Abwasser mit Sauerstoff.

Spülen der Druckleitung
Die Breeze MH werden zum Spülen der Druckleitung eingesetzt. Neben der Versorgung mit Sauerstoff wird die Druckluft auch dazu genutzt, die erforderliche Mindestfließgeschwindigkeit des Abwassers im Druckrohr zu erreichen.

PATENTIERTE STEUERUNG

Alle Anlagen verfügen über eine Mikroprozessorsteuerung mit Display und patentierter Software. Diese sorgt dafür, dass zusätzlich zu den herkömmlichen festen Spülzeiten (Zeitpunkt und Zeitdauer) variable Spülzeiten in Abhängigkeit von der tatsächlichen Abwassermenge automatisch von der Steuerung ausgelöst werden. Die bedarfsgerechte Spülung führt zu einer hohen Effizienz der Anlagen und trägt zu einer Vermeidung bzw. Reduzierung von Geruchsemissionen bei.

Selbstverständlich können für den Betrieb am Wochenende oder nachts Sperrzeiten eingestellt werden, um potentielle Belästigungen durch Kompressorgeräusche zu vermeiden.

Durch eine geeignete Standortwahl kann die Breeze MH optional bis zu vier Druckleitungsstränge zu unterschiedlichen Zeiten spülen. Das reduziert die Investitionskosten, da eine Anlage die Funktion von bis zu drei Anlagen übernehmen kann.

SPÜLBLOCK

Der kompakte und korrosionsbeständige Spülblock vereinigt die erforderlichen Komponeten wie Manometer, Druckschalter, Anlaufentlastung und Schalldämpfer.

JUNG PUMPEN BREEZE PSB
PUMPENSUMPFBELÜFTUNG

EINSATZ

Die Breeze PSB wird in Abwassersammelschächten eingesetzt, um den Sauerstoffgehalt des Abwassers zu erhalten.

Mit einem speziellen Luftschlauch wird in das Abwasser im Pumpensumpf Luft eingeperlt. Der ölfreie Kompressor arbeitet so lange, bis das Pumpniveau erreicht ist und die Pumpe das Abwasser durch die Druckleitung weiterfördert.

Die Anlage wird energieeffizient gesteuert. Sie pausiert, wenn große Abwassermengen anfallen und somit kurze Standzeiten bis zum nächsten Pumpvorgang entstehen. Bei geringen Mengen und entsprechend hohen Standzeiten wird ständig Luft in das Abwasser gedrückt, um zu verhindern, dass es "umkippt" und unangenehme Gerüche entstehen können.

Für einen sicheren Betrieb der Abwasserpumpe muss sie mit einem Spülrohr entlüftet werden.

Abb. ähnlich

Steuerung

Spülblock

LEISTUNGEN

Typ	Förderstrom H_{man} [m]	10	20	30	40	50	60
Breeze PSB		0,57	0,36	0,26	0,18	0,14	0,11

KENNLINIE

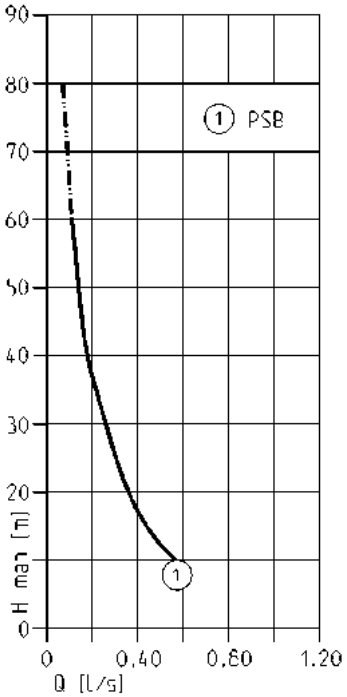

JUNG PUMPEN BREEZE PSB
PUMPENSUMPFBELÜFTUNG

LIEFERUMFANG

Ölfreier Kompressor, Steuerung im Kunststoffgehäuse mit Klarsichttür -Schutzart IP 44- und Spülblock sind komplett im Leergehäuse montiert, 10 m Druckschlauch,Rückschlagventil und 7,5 m Belüftungsschlauch liegen lose bei.

Leergehäuse mit separatem Sockel aus glasfaserverstärktem Polyester inkl. Abluftventilator mit Abluft- und Zuluftgitter. Tür mit Dreipunktverriegelung und Profilhalbzylinder.

Mikroprozessorsteuerung mit Display, Hand-0-Automatikschalter, Sicherheitsthermostaten und Hauptschalter.

ANLAGEN

Bezeichnung	Gewicht	**Art.-Nr.**
Breeze PSB	90 kg	**JP43544**

ZUBEHÖR

Bezeichnung	**Art.-Nr.**
Spülrohr Typ 0	**JP45408**
Spülrohr Typ I	**JP28221**
Spülrohr Typ II	**JP28222**
Spülrohr Typ III	**JP28223**

Spülrohrauswahl siehe Zubehör Abwasserpumpen MultiStream/Multifree.

TECHNISCHE DATEN

Typ	Spannung	Motorleistung kW		Strom	Drehzahl	Laufgeräusch	Höchstdruck Kompressor	Betriebsdruck maximal	Sicherung (träge)
	V	P_1	P_2	A	min-¹	dB (A)	bar	bar	A
Breeze PSB	1/N/PE~230	0,74	0,45	3,4	1380	67	8	6	16

Hauptmaße Breeze PSB (mm)

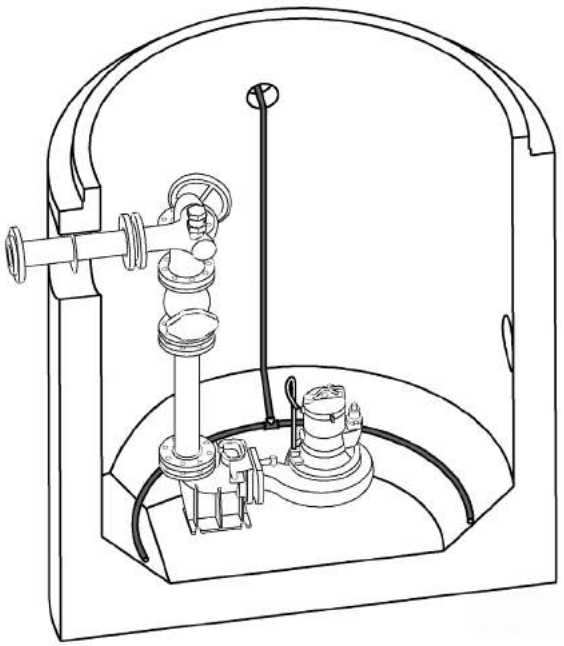

44464-00

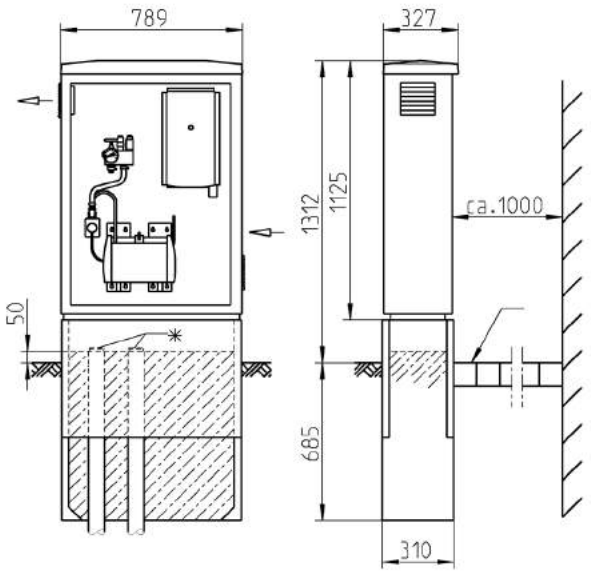

44467-00

JUNG PUMPEN BREEZE SH
DRUCKROHRBELÜFTUNG

EINSATZ

Bei zu langen Aufenthaltszeiten muss auch die Druckrohrleitung gezielt belüftet werden. Die Breeze SH werden bei Druckleitungen eingesetzt, die einen stetig steigenden Verlauf haben. Ein ölfreier Kompressor drückt Luft in die Druckleitung. Die Luft steigt dann bis zum Hochpunkt der Rohrleitung und versorgt das Abwasser mit Sauerstoff.

Um die Sauerstoffkonzentration im Abwasser zu halten, sollte als Faustregel alle zwei Stunden eine Luftzugabe von 10% des Rohrinhaltes erfolgen.

Abb. ähnlich

Steuerung

Spülblock

LEISTUNGEN

Typ	Förderstrom H_{man} [m]	10	20	30	40	50	60
Breeze SH1		0,57	0,36	0,26	0,18	0,14	0,11
Breeze SH2		1,14	0,72	0,52	0,36	0,28	0,22
Breeze SH3		1,71	1,08	0,78	0,54	0,42	0,33

KENNLINIE

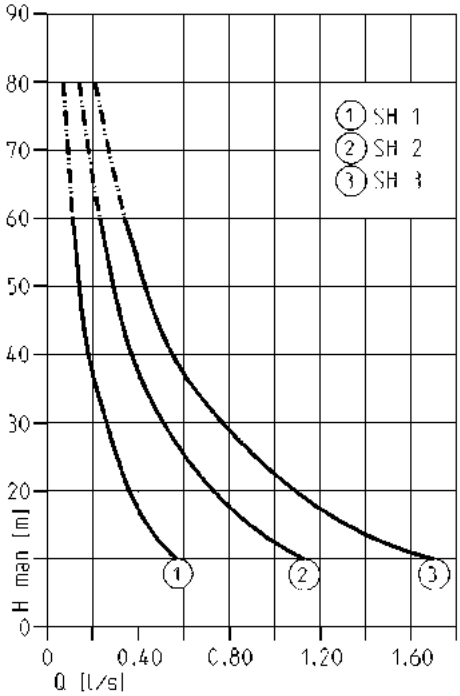

JUNG PUMPEN BREEZE SH
DRUCKROHRBELÜFTUNG

LIEFERUMFANG

Ölfreie Kompressoren, Steuerung im Kunststoffgehäuse mit Klarsichttür -Schutzart IP 44- und Spülblock sind komplett im Leergehäuse montiert, 5 m Druckschlauch und Rückschlagventil liegen lose bei.

Leergehäuse mit separatem Sockel aus glasfaserverstärktem Polyester inkl. Abluftventilator mit Abluft- und Zuluftgitter. Tür mit Dreipunktverriegelung und Profilhalbzylinder.

Mikroprozessorsteuerung mit Display, Hand-0-Automatikschalter, Sicherheits-thermostaten und Hauptschalter.

ANLAGEN

Bezeichnung	Gewicht	**Art.-Nr.**
Breeze SH 1	90 kg	**JP43523**
Breeze SH 2	98 kg	**JP43524**
Breeze SH 3	118 kg	**JP43525**
Zubehör:		
Luftschlauch, 10 m Verlängerung		**JP44703**

TECHNISCHE DATEN

Typ	Spannung	Motorleistung kW		Strom	Drehzahl	Laufge-räusch	Höchstdruck Kompressor	Betriebsdruck maximal	Sicherung (träge)
	V	P_1	P_2	A	min-¹	dB (A)	bar	bar	A
Breeze SH 1	1/N/PE~230	0,74	0,45	3,4	1380	67	8	6	16
Breeze SH 2	1/N/PE~230	1,48	0,90	6,8	1380	70	8	6	16
Breeze SH 3	1/N/PE~230	2,22	1,35	10,2	1380	72	8	6	16

Hauptmaße SH 1 (mm)

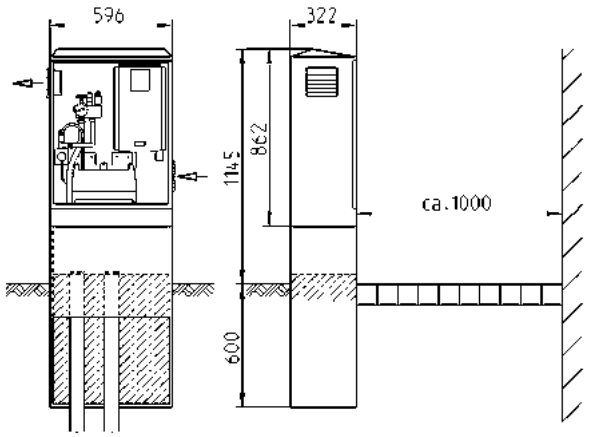

44422-00

Hauptmaße SH 2 und SH 3 (mm)

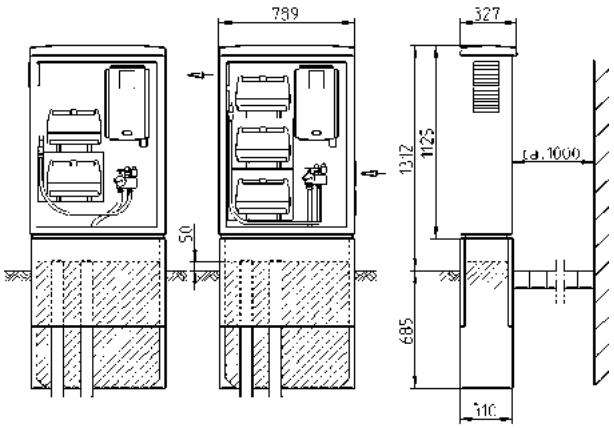

44423-00

JUNG PUMPEN BREEZE MH
DRUCKROHRSPÜLUNG

Breeze MH 2S (mit zusätzlicher Schalldämmung)

EINSATZ

Bei langen Aufenthaltszeiten muss die Druckleitung gezielt gespült werden. Ein Kompressor drückt Luft in die Rohrleitung um

- die Aufenthaltszeit des Abwassers zu verkürzen
- Sauerstoff ins Abwasser einzutragen
- die Bildung von H_2S zu vermindern
- durch hohe Fließgeschwindigkeiten Ablagerungen zu lösen

In jedem Teil der Druckleitung, auch im größten Querschnitt, muss die Mindestfließgeschwindigkeit von 0,7 m/s erreicht werden. Erreicht die Pumpe nicht die vorgeschriebene Geschwindigkeit, werden die Breeze MH zur Unterstützung eingesetzt. Sie blasen Druckluft direkt ein und erreichen so eine Teilentleerung der Rohrleitung.

Die optimale Spüldauer und die Fließgeschwindigkeit werden für jeden Abschnitt einer Druckleitung mit einem speziellen Computerprogramm für den Einzelfall berechnet. Für jeden Abschnitt der Rohrleitung muss gewährleistet sein, dass die erforderliche Mindestfließgeschwindigkeit von v > 0,7 m/s erreicht wird, auch im größten Durchmesser der Druckleitung.

In besonders sensiblen Bereichen können die Breeze MH 1 bis MH 4 auch mit einer zusätzlichen Schalldämmung eingesetzt werden. Die Geräuschemission kann dadurch um bis zu 10 dB(A) gesenkt werden.

Spülblock

Steuerung

LEISTUNGEN

Typ	H_{man} [m]	10	20	30	40	50	60
Breeze MH 1(S)		2,5	1,6	1,1	0,8	0,7	0,5
Breeze MH 2(S)	Q [l/s]	3,1	2,0	1,4	1,1	0,9	0,7
Breeze MH 3(S)		4,5	2,9	2,1	1,6	1,3	1,0
Breeze MH 4(S)		6,2	3,9	2,8	2,1	1,7	1,4
Breeze MH 5		8,0	5,1	3,7	2,8	2,2	1,8
Breeze MH 6		10,7	6,9	4,3	3,8	3,0	2,5

KENNLINIE

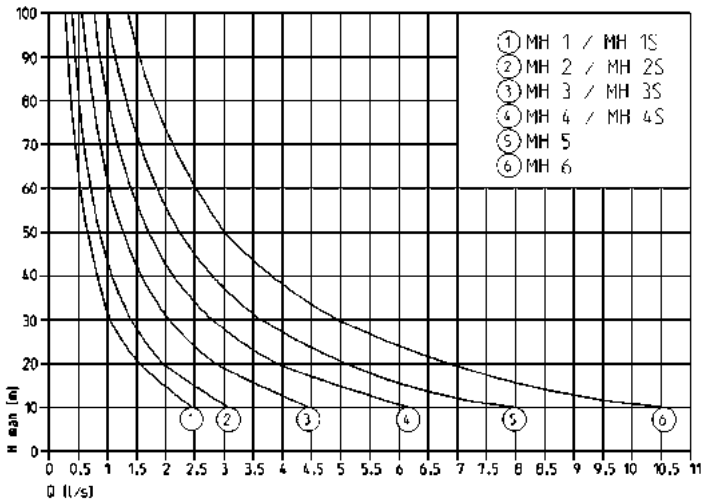

JUNG PUMPEN BREEZE MH
DRUCKROHRSPÜLUNG

LIEFERUMFANG

Kolbenkompressor mit Schalldämmung, Steuerung im Kunststoffgehäuse mit Klarsichttür -Schutzart IP 44- und Spülblock sind komplett in einer fugenlosen Betonbox montiert, 5 m Druckschlauch und Rückschlagventil liegen lose bei.

Waschbetonbox (S-Typen mit zusätzlicher Schalldämmung), zweiflügliges verzinktes Blechtor, Zu- und Abluftöffnungen mit Wetterschutzgittern, Doppelschließung mit einem Profilhalbzylinder.

Mikroprozessorsteuerung mit Display, Hand-0-Automatikschalter, Sicherheits-thermostaten und Hauptschalter.

ANLAGEN

Bezeichnung	Gewicht	Art.-Nr.
Breeze MH 1	1430 kg	**JP43751**
Breeze MH 2	1445 kg	**JP43752**
Breeze MH 3	1505 kg	**JP43753**
Breeze MH 4	1505 kg	**JP43754**
Breeze MH 5	1560 kg	**JP43755**
Breeze MH 6	1605 kg	**JP43756**
mit zusätzlicher Schalldämmung		
Breeze MH 1S	1465 kg	**JP43757**
Breeze MH 2S	1480 kg	**JP43758**
Breeze MH 3S	1540 kg	**JP43759**
Breeze MH 4S	1540 kg	**JP43760**

ZUBEHÖR

Bezeichnung	Art.-Nr.
2-Strang Armaturm, Montage im Werk	**JP44272**
3-Strang Armatur, Montage im Werk	**JP44273**
Fertigfundament 1000 kg	**JP42124**
Luftschlauch, 10 m Verlängerung	**JP44703**
Zusatzheizung	**JP30370**
Zusatzlüfter (MH1S-MH4S)	**JP44370**
Ölstandskontrolle	**JP29849**

TECHNISCHE DATEN

Typ	Spannung	Motorleistung		Strom	Drehzahl	Lauf-	Höchstdruck	Betriebsdruck	Vorsicherung
		P_1	P_2			geräusch	Kompressor	maximal	(träge)
	V	kW	kW	A	min-¹	dB(A)	bar	bar	A
Breeze MH 1(S)	3x230/400	2,21	1,7	7,9/4,6	1450	66 (56)	10	6	20
Breeze MH 2(S)	3x230/400	3,08	2,4	10,7/6,2	1450	67 (57)	10	6	25
Breeze MH 3(S)	3x230/400	3,65	3,0	11,7/6,8	1450	67 (57)	10	6	25
Breeze MH 4(S)	3x400/690	5,00	4,0	10,0/5,8	1450	68 (58)	10	6	25
Breeze MH 5	3x400/690	6,70	5,5	12,0/6,9	1450	70	10	6	25
Breeze MH 6	3x400/690	9,40	7,5	18,0/10,4	1450	72	10	6	35

Hauptmaße Breeze MH (mm)

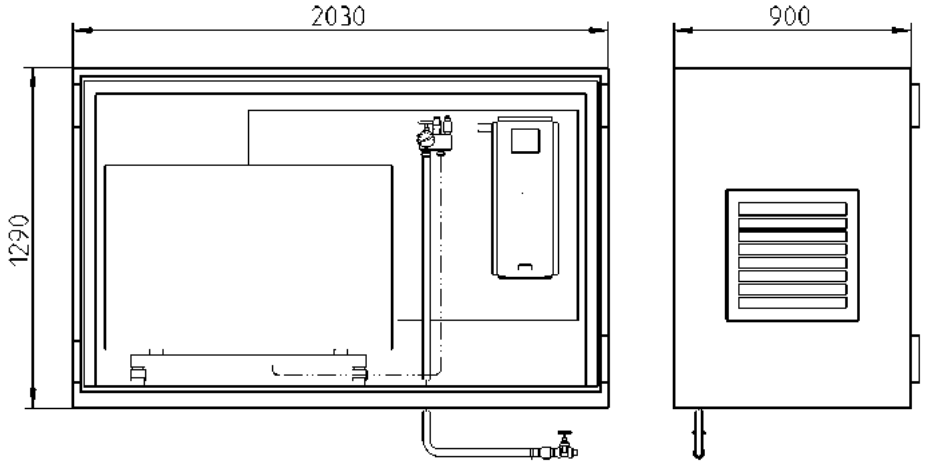

JUNG PUMPEN BREEZE
EINBAUBEISPIELE

Einbaubeispiel Breeze PSB

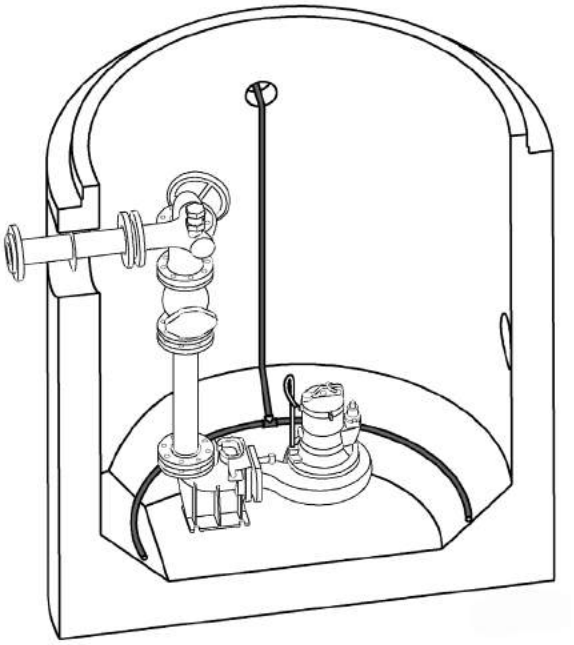

44464-00

Einbaubeispiel Breeze SH

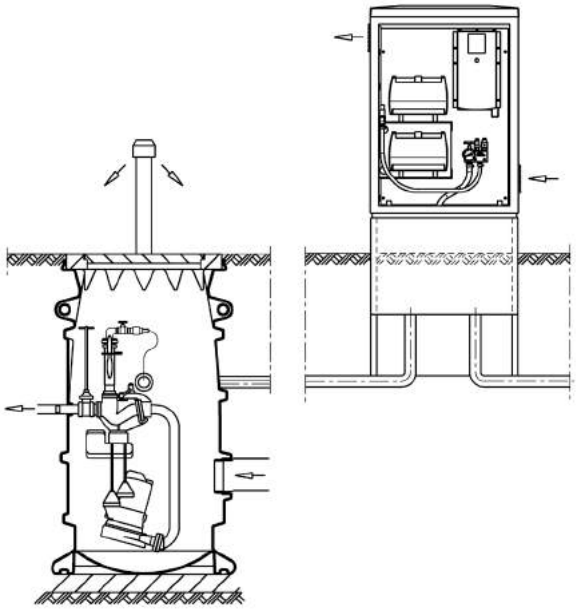

Einbaubeispiel Breeze MH

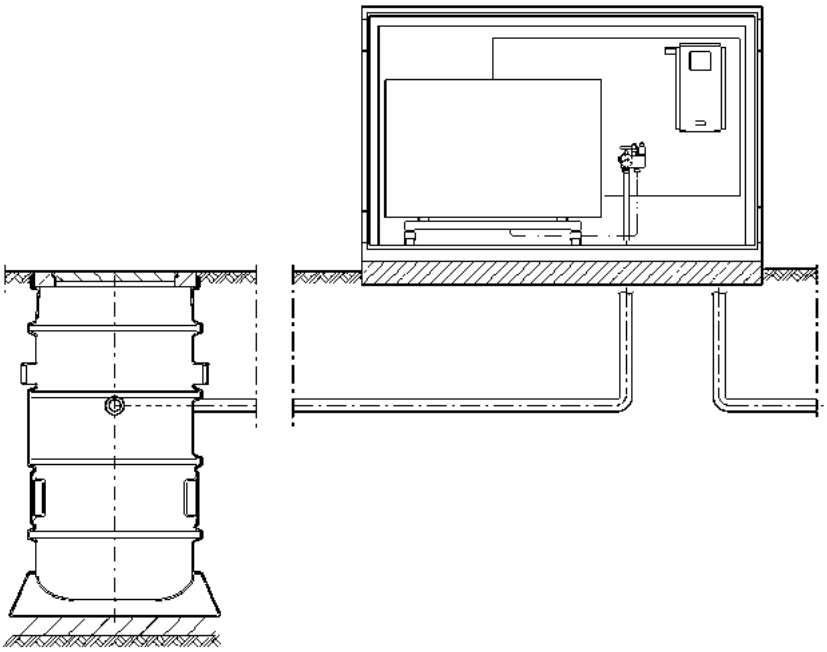

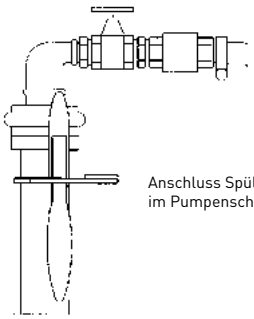

23566-01

44426-00

JUNG PUMPEN ÜBERSICHT
STEUERUNGEN

BASICLOGO
Seite 150

Elektronikplatinensteuerungen zum niveauabhängigen Betrieb von einer oder mehrerer Pumpen im Direkt- oder Sterndreieck-Start.

- Separate Niveausteuerungen
- BasicLogo Steuerungen AD/BD mit wählbaren Niveaukontaktgebern
- BasicLogo Steuerungen AD/BD mit integr. Staudruckschaltung (für die Druckentwässerung)
- BasicLogo Steuerungen AD/BD in Modulbauweise mit wählbaren Niveaukontaktgebern

HIGHLOGO
Seite 154

Mikroprozessorsteuerungen zum niveauabhängigen Betrieb von einer oder mehrerer Pumpen im Direkt- oder Sterndreieck-Start. Komfortable und einfache Bedienung über Multifunktionsknopf und Display mit Klartextanzeige. Serienmäßig mit großem Funktionsumfang.

- Steuerungen mit integrierter Niveauerfassung (für die Druckentwässerung)
- Steuerungen in Modulbauweise mit wählbaren Niveaukontaktgebern

NIVEAUGEBER
Seite 158

Verschiedene Niveaukontaktgeber zur Kombination mit BasicLogo oder HighLogo Steuerungen für alle Einsatzbereiche.

- Kugeltauchschalter(pakete) und Ex-Hilfsschaltgeräte
- Staudruckschaltung
- Luftmembranschaltung
- Hydrostatische Niveauschaltung mittels Tauchsonde

ALARMSCHALTUNGEN UND ZUBEHÖR
Seite 160

Verschiedenes Zubehör für Pumpen und Hebeanlagen sowie zur Komplettierung von Steuerungen in Leergehäusen zur Außenaufstellung.

- Alarmgeber
- Waschmaschinenstopp
- Motorschutzstecker
- Schaltgerät für Probelauf
- Dichtungskontrollgeräte
- Leergehäuse zur Außenaufstellung
- Signalgeber u. Installationsmaterial

STEUERUNGEN – TYPENSCHLÜSSEL

Niveausteuerung für eine Pumpe

Beispiel:	N	E	2	AH
	❶	❷	❸	❹

❶	Art der Steuerung	N	separate Niveausteuerung für eine Pumpe
❷	Betriebsspannung	E	Wechselstrom
		D	Drehstrom
❸	Niveauschaltung	1	Kugeltauchschalter mit 3 m Länge
		2	Kugeltauchschalter mit 9,5 m Länge
❹	Ausführung	A	Alarmschaltung
		H	Heißwasserausführung

Steuerungen für eine oder zwei Pumpen

Beispiel:	AD	46	Ex	M
	❶	❷	❸	❹

		BASICLOGO	HIGHLOGO	Erklärung
❶	Art der Steuerung	AD	1	Einzelanlage Direkt-Start
		BD	2	Doppelanlage Direkt-Start
		AS	4	Einzelanlage Stern-Dreieck-Start
		BS	5	Einzelanlage Stern-Dreieck-Start
❷	Größe	46	46	
❸	Ausführung	E		für Wechselstrompumpen
		EX		für Pumpen mit Ex-Schutz
		EC		für Wechselstrompumpen mit externem Betriebskondensator
❹	Niveaugeber		LC	2 Membrandruckschalter + Trochenlaufschutz
		M		2 Membrandruckschalter
		ME		2 Membrandruckschalter für Wechselstrompumpen
		TLS		Trockenlaufschutz

JUNG PUMPEN
STEUERUNGEN

NE 1

ND 3

NE-A
Elektrodenschaltung

NE 1A

ND 1A

EINSATZ

Steuerungen zum wasserstandsabhängigen Ein- und Ausschalten einer Pumpe mittels Tauchschalter. Wahlweise für 230 V Wechsel- oder 400 V Drehstrommotore und einer Anschlussleistung von bis zu 3,2 kW.

In der Ausführung mit Alarmschaltung wird über einen zusätzlichen Tauchschalter bei Hochwasser ein akustisches Signal ausgelöst. Über einen potentialfreien Kontakt kann diese Meldung nach außen geführt werden, um einen externen Signalgeber anzusteuern. Durch die optionale Verwendung eines Akkus erfolgt der Alarm auch netzunabhängig. Eine integrierte Ladeschaltung für den Akku ist serienmäßig vorhanden.

Für den Einsatz im Heißwasserbereich bis zu 95°C sind Versionen mit Silikonleitung erhältlich, (NE 1/2 AH).

Die Elektrodenschaltung NE-A ist nur für den Einsatz in sauberem Wasser geeignet. Die Schaltpunkte können millimetergenau durch Ablängen der Einzelelektroden im Bereich von 10-150 mm eingestellt werden.

Alle Typen werden steckerfertig geliefert und sind ohne Elektroarbeiten sofort einsatzbereit.

Separate Niveausteuerungen

Typ	Motorleistung P_2	Kabellänge	**Art.-Nr.**
NE 1	max. 1,25 kW	3,0 m	**JP16710**
NE 2	max. 1,25 kW	9,5 m	**JP16711**
ND 1	max. 3,20 kW	3,0 m	**JP16712**
ND 3	max. 3,20 kW	9,5 m	**JP16713**

Separate Niveausteuerungen mit Alarmschaltung

Typ	Motorleistung P_2	Kabellänge	**Art.-Nr.**
NE 1 A	max. 1,25 kW	3,0 m	**JP16714**
NE 2 A	max. 1,25 kW	9,5 m	**JP16715**
NE 1 AH	max. 1,25 kW	3,0 m	**JP24766**
NE 2 AH	max. 1,25 kW	9,5 m	**JP24767**
ND 1 A	max. 3,20 kW	3,0 m	**JP16716**
ND 3 A	max. 3,20 kW	9,5 m	**JP16717**
Elektrodenschaltung NE-A	max. 1,10 kW	5,0 m	**JP00301**

Ausstattung Serienumfang:		**NE**	**ND**	**NE**	**NE**	**ND**	**NE-A**
		1,2	1,3	1A, 2A	1AH, 2AH	1A, 3A	
Iso-Gehäuse IP44, 125 mm tief, HxB in mm		–	160x160	160x160	160x160	160x160	160x160
Betriebsspannung 50 Hz ~		1/N/PE 230 V	3/N/PE 230/400 V	1/N/PE 230 V	1/N/PE 230 V	3/N/PE 230/400 V	1/N/PE 230 V
Motorschütz 4 kW/400 V AC3		–	1	–	–	1	–
Sicherheitstrafo für Elektrodenschaltkreis 230/12 V		–	–	–	–	–	1
Steuertrafo 230 V/12 V für Alarmtauchschalter		–	–	1	1	1	1
Länge Netzzuleitung		–	0,5 m	0,5 m	0,5 m	0,5 m	0,5 m
Anschlussstecker/-kupplung		Schuko	CEE 16A	Schuko	Schuko	CEE 16A	Schuko
Anzahl Tauchschalter* mit Befestigungsmaterial		1	1	2	2	2	–
Kabelmaterial Tauschalter* bzw. Elektrode		Gummi	Gummi	Gummi	Silikon	Gummi	PVC
Prüftaster		–	1	–	–	1	1
pot. freier Schließer 5A/250 VAC1		–	–	1	1	1	1
Elektronischer Alarmsummer		–	–	1	1	1	1
optionales Zubehör:	**Art.-Nr.**						
Akku f. netzunabhängige Alarmmeldung	**JP44850**	–	–	1	1	1	1

* Ergänzende Informationen zu den verwendeten Tauchschaltern siehe Abschnitt „Niveaukontaktgeber"

JUNG PUMPEN BASICLOGO
STEUERUNGEN

EINSATZ

Elektronische Steuerung zum niveauabhängigen Ein- und Ausschalten von ein (AD) oder zwei (BD) direkt startenden Tauchmotorpumpe(n).

Die BasicLogo erfüllt in ihrer Grundausstattung alle Voraussetzungen, die zur zuverlässigen Steuerung von Abwasserpumpen erforderlich sind. Sie lässt sich den individuellen Wünschen anpassen und ist sowohl für nicht explosionsgeschützte sowie explosionsgeschützte Tauchmotorpumpen geeignet (AD/BD... Ex-Typen).

Die Steuerung lässt sich je nach Einsatzgebiet mit einer großen Auswahl verschiedener Niveaukontaktgeber kombinieren und verfügt serienmäßig über eine Alarmanlage, die optional netzunabhängig arbeitet.

Alle BD Typen (für zwei Pumpen) schalten automatisch wechselnd die Aggregate ein. Im Spitzenlastbetrieb oder bei Störung wird die ruhende Pumpe zugeschaltet. Wahlweise kann die Anlage ohne Spitzenlastfunktion betrieben werden, eine automatische Umschaltung auf die Reservepumpe bleibt dabei gewährleistet. Zur Vermeidung hoher Einschaltstromspitzen laufen die Pumpen nach einem Netzausfall gestaffelt an.

Durch den einfachen und robusten Aufbau des Gerätes ist der Einsatz in einem Leergehäuse zur Außenaufstellung bis zu -20°C ohne Schaltschrankheizung möglich.

- Bewährte und solide Steuerungstechnik
- Benutzerfreundliche Handhabung
- Integrierte anforderungsoptimierte Standardfunktionen
- Erweiterbarer Funktionsumfang
- Ohne Schaltschrankheizung bis –20°C einsetzbar
- Große Auswahl unterschiedlicher Niveaukontaktgeber

Steuerungen für eine Pumpe

Typ	Motorschutz A		Vorsicherung A	**Art.-Nr.**
AD 00E			16	**JP00289**
AD 00			16	**JP00311**
AD 25		2,4–4,0	16	**JP00310**
AD 46		4,0–6,0	16	**JP14353**
AD 610		6,0–9,0	16	**JP14354**
AD 910		9,0-12,0	20	**JP47263**
AD 4 ExW	für eine explosionsgeschützte Pumpe	4,0	16	**JP25901**
AD 8 ExW		8,0	16	**JP25902**
AD 23 Ex		1,0–1,6	16	**JP09754**
AD 25 Ex		2,4–4,0	16	**JP09683**
AD 46 Ex		4,0–6,0	16	**JP14355**
AD 610 Ex		6,0–9,0	16	**JP14356**
AD 910, Ex		9,0-12,0	20	**JP47265**

Steuerungen für zwei Pumpen

Typ	Motorschutz A		Vorsicherung A	**Art.-Nr.**
BD 00E		Sicherung 10	20	**JP45735**
BD 610EC		6,3-10,0	20	**JP45743**
BD 00		4,0-6,3	16	**JP45993**
BD 25		2,5–4,0	16	**JP45737**
BD 46		4,0–6,3	20	**JP45739**
BD 610		6,3–10,0	25	**JP45741**
BD 910		6,3-10,0	25	**JP47264**
BD 23 Ex	für zwei explosionsgeschützte Pumpen	1,0–1,6	16	**JP09755**
BD 25 Ex		2,5–4,0	16	**JP09681**
BD 46 Ex		4,0–6,3	20	**JP14360**
BD 610 Ex		6,3–10,0	25	**JP14361**
BD 910, Ex		6,3-10,0	25	**JP47266**

JUNG PUMPEN BASICLOGO
STEUERUNGEN

BasicLogo Steuerungen für ein oder zwei Pumpen

Ausstattung Serienumfang:	AD 00 E	AD 00	AD 25, 46, 610, 910	AD 4,8 ExW	AD 23, 25, 46, 610 , 910 Ex	BD 00 E	BD 610 EC	BD 00	BD 25, 46, 610, 910	BD 23, 25, 46, 610, 910 Ex
Iso-Gehäuse IP44, 155 mm tief, HxB in mm	250x250	250x250	250x250	430x250	250x250	430x250	430x250	430x250	430x250	430x250
Betriebsspannung 50 Hz p	1/N/PE 230V	3/N/PE 230/400V	3/N/PE 230/400V	1/N/PE 230V	3/N/PE 230/400V	1/N/PE 230V	1/N/PE 230V	3/N/PE 230/400V	3/N/PE 230/400V	3/N/PE 230/400V
Startart	Direkt	Direkt	Direkt	Direkt	Direkt	Direkt	Direkt	Direkt	Direkt	Direkt
Motorschütz 4 kW/400 V AC3	1	1	1	1	1	2	2	2	2	2
Überstromrelais für Motorschutz	–	–	1	–	1	–	–	–	–	–
Motorschutzschalter	–	–	–	1	–	–	2	2	2	2
Motorsicherung Neozed	–	–	–	–	–	10 A	–	–	–	–
Motorkondensator	–	–	–	1	–	–	2	–	–	–
Wechselstromabgang 230 V/2 A	1	1	1	1	1	1	1	1	1	1
Schutzkleinspannung	1	1	1	1	1	1	1	1	1	1
Hand-0-Automatik Wahlschalter	1	1	1	1	1	2	2	2	2	2
Elektronischer Alarmsummer	1	1	1	1	1	1	1	1	1	1
Quittiertaster für Summer	–	–	–	1	1	–	–	–	–	1
Temp.begrenzer mit Rückstelltaster	–	–	–	1	1	–	–	–	–	2
Leuchtanzeige Pumpenbetrieb	1	1	1	1	1	2	2	2	2	2
Leuchtanzeige Drehfeldkontrolle	–	1	1	–	1	–	–	1	1	1
Leuchtanzeige Hochwasseralarm	1	1	1	1	1	1	1	1	1	1
Leuchtanzeige Motorstörung	–	–	1	1	1	–	2	2	2	2
Leuchtanzeige Übertemperatur	–	–	–	1	1	–	–	–	–	–
Pot.freier Schließer f. Sammelstörung, 5A/250 V AC1	1	1	1	1	1	–	–	–	–	1
Laufzeitüberwachung 8,9 - 50,7 Min.	–	–	–	1	1	–	–	–	–	1
Pot.freier Schließer wie vor	–	–	–	1	1	1	1	1	1	1

mögliche Niveaukontaktgeber:	**Art.Nr.**										
LM-Schaltung mit Lufteinperlsystem**	**JP01080**	•	•	•	•	•	•	•	•	•	•
Staudruckschaltung für MultiCut-Pumpen**	**JP17101**	•	•	•	•	•	•	•	•	•	•
Tauchschalterpaket A mit 2 Tauchschaltern a 9,5 m und Leitungshaltern*	**JP16718**	•	•	•	•	•	–	–	–	–	–
Tauchschalterpaket AmG mit 2 Tauchschaltern a 9,5 m und Gegengewichten*	**JP16719**	•	•	•	•	•	–	–	–	–	–
Tauchschalterpaket B mit 3 Tauchschaltern a 9,5 m und Leitungshaltern*	**JP16725**	–	–	–	–	–	•	•	•	•	•
Tauchschalterpaket BmG mit 3 Tauchschaltern a 9,5 m und Gegengewichten*	**JP16726**	–	–	–	–	–	•	•	•	•	•
Hilfsschaltgerät ExH-A**	**JP16720**	–	–	–	–	•	–	–	–	–	–
Hilfsschaltmodul Ex II**	**JP14427**	–	–	–	•	–	–	–	–	–	–
Hilfsschaltgerät ExH-B**	**JP00295**	–	–	–	–	–	–	–	–	–	•
Hydrostat. Niveauerfassung HD 04	**JP44547**	•	•	•	–	–	•	•	•	•	–
Hydrostat. Niveauerfassung HD 04 Ex	**JP44548**	–	–	–	•	•	–	–	–	–	•

optionales Zubehör:	**Art.Nr.**										
Hauptschalter in sep. ISO-Gehäuse,7,5 kW	**JP24508**	1	1	1	1	1	1	1	1	1	1
Hauptschalter 7,5 kW ***	**JP18011**	1	1	1	1	1	1	1	1	1	1
LCD-Betriebstundenzähler, steckbar	**JP23243**	1	1	1	1	1	2	2	2	2	2
Trockenlaufschutz	**JP44807**	–	–	–	1	1	–	–	–	–	1
ESM4, Einzelstörmeldemodul***	**JP28999**	1	1	1	1	1	1	1	1	1	1
ESV-Modul	**JP41850**	–	–	–	1		–	–	–	–	1
Akku f. netzunabhängige Alarmmeldung	**JP44850**	1	1	1	1	1	1	1	1	1	1

* Tauchschalterpaket bei Ex-Steuerungen nur in Verbindung mit Ex-Hilfsschaltgeräten
** benötigt separaten Akku
*** nur in Verbindung mit Gehäusevergrößerung. Preis auf Anfrage

Ex-Steuerungen dürfen selbst nicht im ex-gefährdeten Bereich eingesetzt werden!

JUNG PUMPEN BASICLOGO
STEUERUNGEN

EINSATZ

Elektronische Steuerung zum niveauabhängigen Ein- und zeitabhängigen Ausschalten von ein (AD) oder zwei (BD) explosionsgeschützter Tauchmotorpumpe(n), vorzugsweise mit MultiCut-Schneidsystem.

Alle AD/BD...ExM Steuerungen sind mit einem Trockenlaufschutz (TLS) und einer integrierten Staudruck-Niveausteuerung ausgestattet, die mit zwei unabhängig voneinander arbeitenden Niveaukontaktgebern für hohe Betriebssicherheit bei gleichzeitig geringem Wartungsaufwand und damit geringeren Kosten sorgt. Weiterhin verfügen die Steuerungen zur Optimierung des Druckentwässerungsbetriebes über die Möglichkeiten, Pumpennachlaufzeit und Anlaufverzögerung nach Netzausfall einzustellen.

Alle BD...ExM Typen für zwei Pumpen schalten automatisch wechselnd die Aggregate ein. Im Spitzenlastbetrieb oder bei Störung wird die ruhende Pumpe zugeschaltet. Wahlweise kann die Anlage ohne Spitzenlastfunktion betrieben werden, eine automatische Umschaltung auf die Reservepumpe bleibt dabei gewährleistet.

Durch den einfachen und robusten Aufbau des Gerätes ist der Einsatz in einem Leergehäuse zur Außenaufstellung bis zu -20°C ohne Schaltschrankheizung möglich.

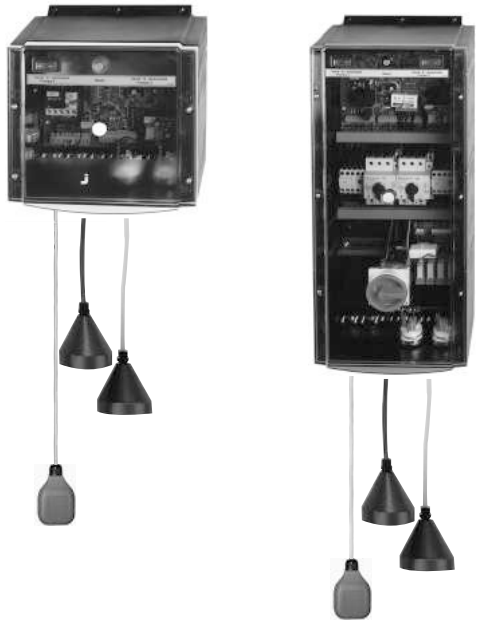

- Bewährte und systemabgestimmte Steuerungstechnik
- Benutzerfreundliche Handhabung
- Funktionsoptimiert für die Druckentwässerung
- Ohne Schaltschrankheizung bis –20°C einsetzbar

BasicLogo Steuerungen für eine MultiCut-Pumpe mit integrierter Staudruckschaltung (10 m)

Typ		Motorschutz A	Vorsicherung A	**Art.-Nr.**
AD 8 ExME, TLS	für eine explosionsgeschützte Pumpe	8,0	16	**JP43162**
AD 12 ExME, TLS		12,0	16	**JP43163**
AD 25 ExM, TLS		2,4–4,0	16	**JP43159**
AD 46 ExM, TLS		4,0–6,0	16	**JP43160**
AD 610 ExM, TLS		6,0–9,0	16	**JP43161**
AS 610 ExM, TLS		6,0–9,0	35	**JP43164**

BasicLogo Steuerungen für zwei MultiCut-Pumpen mit integrierter Staudruckschaltung (10 m)

Typ	Motorschutz A		Vorsicherung A	**Art.-Nr.**
BD 25 ExM, TLS	für zwei explosionsgeschützte Pumpen	2,5–4,0	16	**JP43165**
BD 46 ExM, TLS		4,0–6,3	20	**JP43166**
BD 610 ExM, TLS		6,3–10,0	25	**JP43167**

JUNG PUMPEN BASICLOGO
STEUERUNGEN

BasicLogo Steuerungen für ein oder zwei Multicut-Pumpen mit integrierter Niveauschaltung

Ausstattung Serienumfang:	**AD 8 ExME, TLS**	**AD 12 ExME, TLS**	**AD 25,46,610 ExM, TLS**	**AS 610 ExM, TLS**	**BD 25,46,610 ExM, TLS**
Iso-Gehäuse IP44, 155 mm tief, mm HxB	430x250	430x250	250x250	430x250	430x250
Betriebsspannung 50 Hz ~	1/N/PE 230V	1/N/PE 230V	3/N/PE 230/400V	3/N/PE 230/400V	3/N/PE 230/400V
Startart	Direkt	Direkt	Direkt	YΔ-Start	Direkt
Motorschütz 4 kW/400 V	1	1	1	–	2
Stern-Dreieck-Schützkombination 7,5 kW/400 V	–	–	–	1	–
Überstromrelais für Motorschutz	–	–	1	1	–
Motorschutzschalter	–	–	–	–	2
Fester Motorschutz	8 A	12 A	–	–	–
Motorkondensator	1	1	–	–	–
Wechselstromabgang 230 V/2 A	1	1	1	1	1
Schutzkleinspannung	1	1	1	1	1
Hand-0-Automatik Wahlschalter	1	1	1	1	2
Elektronischer Alarmsummer	1	1	1	1	1
Quittiertaster für Summer und Temp.begrenzer	1	1	1	1	1
Leuchtanzeige Pumpenbetrieb	1	1	1	1	2
Leuchtanzeige Drehfeldkontrolle	–	–	1	1	1
Leuchtanzeige Hochwasseralarm	1	1	1	1	1
Leuchtanzeige Motorstörung	1	1	1	1	2
Leuchtanzeige Übertemperatur	1	1	1	1	–
Leuchtanzeige Wassermangel	1	1	1	1	1
Leuchtanzeige Laufzeitüberschreitung	1	1	1	1	1
Pot.freier Schließer f. Sammelstörung, 5A/250 V AC1	1	1	1	1	1
Pot.freier Schließer wie vor, wahlweise pulsierend	1	1	1	1	1
Pumpennachlaufzeit, einstellbar von:	1–60 s	1–60 s	1–60 s	1–60 s	1–130 s
Laufzeitüberwachung, einstellbar von:	534–3042 s	534–3042 s	534–3042 s	534–3042 s	534–3042 s
Einschaltverzögerung, abhängig von Nachlaufzeiteinstellung	1–10 s	1–10 s	1–10 s	1–10 s	–

integrierte Staudruck-Niveauschaltung und TLS					
Staudruckschalter für Betrieb, drucksicher bis 3 m WS, Einschaltpunkt 100 mm WS, Ausschaltpunkt 50 mm WS	1	1	1	1	1
Zweiter Staudruckschalter für Noteinschaltung und Alarm	1	1	1	1	1
Staudruckglocke mit 10 m Luftleitung	2	2	2	2	2
Ex-Niveaugeber für Trockenlaufschutz (TLS)	1	1	1	1	1

Zubehör für Seriengehäuse:	**Art.Nr.**					
Hauptschalter in sep. ISO-Gehäuse, 7,5 kW	**JP24508**	1	1	1	1	1
LCD-Betriebstundenzähler, steckbar	**JP23243**	1	1	1	1	2
ESV-Modul für frei einstellbare Einschaltverzögerung von 0–315 s	**JP41850**	1	1	1	1	1
Akku f. netzunabhängige Alarmmeldung	**JP44850**	1	1	1	1	1
Softstarteinrichtung zur Anlaufstrombegrenzung auf max. 33 A * nur bei Anschluß von MultiCut 25/2 ME	**JP24138**	–	1	–	–	–
Alarm-Signalgeber, Schallabgabe nach außen	**JP27402**	1	1	1	1	1
Zubehör nur mit Gehäusevegrößerung:						
Gehäusevergrößerung auf H 430 x B 250 mm	**JP41873**	–	–	1	–	–
Gehäusevergrößerung auf H 610 x B 250 mm	**JP41874**	1	1	1	1	1
Amperemeter 0–10 A	**JP23297**	–	–	1	–	–
ESM4, Einzelstörmeldemodul**	**JP28999**	1	1	1	1	1
Hauptschalter bis 6,5 kW	**JP22402**	1	1	1	1	1

* nur bei Erstbestellung, wird im Werk eingebaut.
** benötigt separaten Akku

Ex-Steuerungen dürfen selbst nicht im ex-gefährdeten Bereich eingesetzt werden!

Weiteres Zubehör auf Anfrage

JUNG PUMPEN HIGHLOGO
MIKROPROZESSOR STEUERUNGEN

EINSATZ

Mikroprozessor-Steuerung zum niveau-abhängigen Ein- und Ausschalten von ein oder zwei direkt startenden Pumpen mit oder ohne Ex-Schutz.

Über das große grafische Display in Verbindung mit dem Multifunktionsknopf lässt sich die Steuerung intuitiv und flexibel an die örtlichen Gegebenheiten und Anforderungen anpassen und zeigt alle Informationen und Alarmmeldungen im Klartext an. Einstellungen sind durch ein frei wählbares Passwort geschützt, um Missbrauch zu vermeiden. Ein Erstinbetriebnahme-Menü erlaubt die Schnellinstallation. Mit nur wenigen Einstellungen deckt die Anlage mehr als 90 % aller Einbausituationen ab. Separate Taster je Pumpe für Hand-0-Automatik-betrieb oder Alarmquittierung erhöhen den Bedienkomfort ebenfalls. Ein integrierter Ereignisspeicher erlaubt auch komfortable Diagnosemöglich-keiten.

Die HIGHLOGO stellt die unterschied-lichsten Betriebszustände über das Display und zusätzlichen LED's einfach dar. So lassen sich u.a. Betriebsstunden der Pumpen, Einschaltzyklen, Stromauf-nahme, uvm. auf dem beleuchteten, gut ablesbaren Display anzeigen. Eine Sammelstörmeldung und Hochwasser-alarm können potentialfrei weitergeleitet werden, z.B. mit dem neuen Funktrans-mitter FTJP der die Anbindung an eine Smart-Home-Infrastruktur erlaubt. Zusätzlich ist aber auch der Anschluss einer Warnleuchte oder Hupe (230V) über den potentialbehafteten Anschluss möglich. Im Falle eines Netzausfalls kann der optionale Akku die Weiterleitung des Hochwasseralarms gewährleisten.

Durch die Anschlussmöglichkeit unterschiedlicher Niveaugeber, vom Tauchschalter für die einfache Anwen-dung bis hin zu hochwertigen Tauch-sonden für den kommunalen Bereich, lässt sich alles realisieren.

Durch Aktivierung der Wartungsanzeige können Kunden sich auf erforderliche Wartungsintervalle hinweisen lassen. Dazu kann auch eine individuelle Telefonnummer zur Kontaktaufnahme hinterlegt werden.

Die kompakte Bauform der Einzel- und Doppelanlage erlaubt eine platzsparende Installation innerhalb des Gebäudes aber auch in einer unauffälligen Säule außerhalb.

Speziell für die Druckentwässerung sind die Steuerungen HIGHLOGO ... LC bereits serienmäßig mit Staudruckmodul und Trockenlaufschutz ausgerüstet. Die dabei verwendeten zwei Druckschalter mit Luftschläuchen und im Schacht endenden offenen Glocken haben sich seit Jahrzehnten in der Grundstücksent-wässerung bewährt und bieten durch das serienmäßige 2-Kreis System zusätzliche Sicherheit. Der separate Tauchschalter für den Trockenlaufschutz (TLS) erfüllt zusätzlich auch die Anforderungen der ATEX Richtlinie zum Explosionsschutz.

TECHNISCHE DATEN

Gehäuse 250x250x155 mm (HxBxT)

Gewicht: ca. 4kg

Schutzart: IP 44, (IP 55 auf Anfrage)

Betriebsspannung: 3/PE 230/400 V, 50 Hz

Motorschütz(e): 4kW / 400V

Einsatztemperatur: -20 bis 50°C

Luftfeuchtigkeit: 0-90% rH, nicht kondensierend

TYPENSCHLÜSSEL

LC	mit TLS-Tauchschalter und Luftglocken
LCX	ohne TLS-Tauchschalter und Luftglocken
LCSX	mit Hauptschalter aber ohne TLS-Tauchschalter und Luftglocken

Eingestellt und abgelesen werden können u.a.:
- Einschaltverzögerung nach Netzausfall
- Pumpennachlaufzeit
- Laufzeitüberwachung
- Automatischer Probelauf
- Motorstromüberwachung
- Schaltspiele der Pumpe(n)
- Betriebsstunden
- Füllstand
- Ereignisspeicher

- Intuitiv bedienbar
- Großes beleuchtetes Display mit Klartextanzeige
- Erstinbetriebnahmemenü
- Anschlussmöglichkeit unterschied-licher Niveaugeber
- Kompakte Bauform
- Mehrsprachig
- ATEX-konform mit elektromechani-schem Motorschutz

Einzelanlagen ...LC (10 m)

Typ	Motorschutz A	Vorsicherung A	**Art.-Nr.**
HIGHLOGO 1-25 LC	2,4–4,0	16	**JP47984**
HIGHLOGO 1-46 LC	4,0–6,0	16	**JP47985**
HIGHLOGO 1-610 LC	6,0–9,0	16	**JP47986**

Doppelanlagen ... LC (10 m)

Typ	Motorschutz A	Vorsicherung A	**Art.-Nr.**
HIGHLOGO 2-25 LC	2,5–4,0	16	**JP47993**
HIGHLOGO 2-46 LC	4,0–6,3	20	**JP47994**
HIGHLOGO 2-610 LC	6,3–10,0	25	**JP47995**

JUNG PUMPEN HIGHLOGO
MIKROPROZESSOR STEUERUNGEN

Einzelanlagen ... LCX

Typ	Motorschutz A	Vorsicherung A	**Art.-Nr.**
HIGHLOGO 1-25 LCX	2,4–4,0	16	**JP48286**
HIGHLOGO 1-46 LCX	4,0–6,0	16	**JP48287**
HIGHLOGO 1-610 LCX	6,0–9,0	16	**JP48288**
HIGHLOGO 1-25 LCSX	2,4–4,0	16	**JP48292**
HIGHLOGO 1-46 LCSX	4,0–6,0	16	**JP48293**
HIGHLOGO 1-610 LCSX	6,0–9,0	16	**JP48294**

Doppelanlagen ... LCX

Typ	Motorschutz A	Vorsicherung A	**Art.-Nr.**
HIGHLOGO 2-25 LCX	2,5–4,0	16	**JP48289**
HIGHLOGO 2-46 LCX	4,0–6,3	20	**JP48290**
HIGHLOGO 2-610 LCX	6,3–10,0	25	**JP48291**
HIGHLOGO 2-25 LCSX	2,5–4,0	16	**JP48295**
HIGHLOGO 2-46 LCSX	4,0–6,3	20	**JP48296**
HIGHLOGO 2-610 LCSX	6,3–10,0	25	**JP48297**

Schlauchset		
TLS-Tauchschalter und Luftglockenset	10 m	**JP48301**
TLS-Tauchschalter und Luftglockenset	15 m	**JP48302**
TLS-Tauchschalter und Luftglockenset	20 m	**JP48303**
Akku	für netzunabhängigen Alarm	**JP44850**

Einzelanlagen

Typ	Motorschutz A	Vorsicherung A	**Art.-Nr.**
HIGHLOGO 1-00 E		16	**JP47987**
HIGHLOGO 1-00		16	**JP47988**
HIGHLOGO 1-25	2,4–4,0	16	**JP47989**
HIGHLOGO 1-46	4,0–6,0	16	**JP47990**
HIGHLOGO 1-610	6,0–9,0	16	**JP47991**
HIGHLOGO 1-910	9,0–12,0	20	**JP47992**

Doppelanlagen

Typ	Motorschutz A	Vorsicherung A	**Art.-Nr.**
HIGHLOGO 2-00 E		20	**JP47996**
HIGHLOGO 2-00		16	**JP47997**
HIGHLOGO 2-25	2,5–4,0	16	**JP47998**
HIGHLOGO 2-46	4,0–6,3	20	**JP47999**
HIGHLOGO 2-610	6,3–10,0	25	**JP48000**
HIGHLOGO 2-910	6,3-10,0	25	**JP48001**

Zubehör

Hauptschalter	15 kW, nur werksseitig montierbar	**JP48002**
Akku	für netzunabhängigen Alarm	**JP44850**

Niveaugeber

Staudruckmodul (10 m)		**JP26196**
Staudrucksensor (10 m)	mit analoger Einstauanzeige	**JP26187**
Tauchsonde (10 m)	mit analoger Füllstandsanzeige	**JP44808**
Tauchsonde Ex (10 m)	mit analoger Füllstandsanzeige, Gehäusevergrößerung erforderlich	**JP44809**
Trockenlaufschutz (10 m)	für Ex-Anlagen	**JP44807**
Luftmembranschaltung		**JP01080**
Tauchschalter		
Tauchschalterpaket A	2 Tauchschalter 9,5 m und Leitungshalter	**JP16718**
Tauchschalterpaket AmG	2 Tauchschalter 9,5 m mit Gewichten	**JP16719**
Tauchschalterpaket B	3 Tauchschalter 9,5 m und Leitungshalter	**JP16725**
Tauchschalterpaket BmG	3 Tauchschalter 9,5 m mit Gewichten	**JP16726**
EXH-A	Galvanische Trennung für Paket A	**JP16720**
EXH-B	Galvanische Trennung für Paket B	**JP00295**
Akku	für netzunabhängigen Alarm	**JP44850**

JUNG PUMPEN BASICLOGO
STEUERUNGEN IN MODULBAUWEISE

EINSATZ

Basiclogo Steuerungen werden modular und auftragsbezogen gebaut. In ihrer Grundausstattung erfüllen sie alle Voraussetzungen, die zum niveauabhängigen Ein- und Ausschalten von einer oder zwei Pumpe(n) notwendig sind.

Alle BD/BS Typen (für zwei Pumpen) schalten automatisch wechselnd die Aggregate ein. Im Spitzenlastbetrieb (wahlweise) oder bei Störung wird die ruhende Pumpe zugeschaltet. Zur Vermeidung hoher Einschaltstromspitzen laufen die Pumpen nach einem Netzausfall gestaffelt an.

Alle Steuerungen besitzen eine Steuersicherung Neozed 6A. Für jede Pumpe ist ein Hand-0-Automatik Wahlschalter und eine Betriebsanzeige eingebaut.

Die Steuerung lässt sich je nach Einsatzgebiet mit verschiedenen Niveaugebern kombinieren.

Zusätzlich bieten wir eine Vielzahl von Modulen und Bedienelementen zum individuellen Ausbau der Steuerung, wie z.B. Voltmeter, Impulszähler, Betriebsstundenzähler, Dichtungskontrolle, Hauptschalter, Drehzahlregulierung oder Anschluss an ein Notstromaggregat.

Die Größe des Stahlblechgehäuses richtet sich dabei nach der gewünschten elektrischen Ausstattung.

Wir bauen die Steuerung nach Ihren Wünschen!

JUNG PUMPEN HIGHLOGO
STEUERUNGEN IN MODULBAUWEISE

EINSATZ

Mikroprozessor-Steuerung zum niveauabhängigen Ein- und Ausschalten von ein oder zwei direkt startenden Pumpen mit oder ohne Ex-Schutz.

Über das große grafische Display in Verbindung mit dem Multifunktionsknopf lässt sich die Steuerung intuitiv und flexibel an die örtlichen Gegebenheiten und Anforderungen anpassen und zeigt alle Informationen und Alarmmeldungen im Klartext an. Einstellungen sind durch ein frei wählbares Passwort geschützt, um Missbrauch zu vermeiden. Ein Erstinbetriebnahme-Menü erlaubt die Schnellinstallation. Mit nur wenigen Einstellungen deckt die Anlage mehr als 90 % aller Einbausituationen ab. Separate Taster je Pumpe für Hand-0-Automatikbetrieb oder Alarmquittierung erhöhen den Bedienkomfort ebenfalls. Ein integrierter Ereignisspeicher erlaubt auch komfortable Diagnosemöglichkeiten.

Die HIGHLOGO stellt die unterschiedlichsten Betriebszustände über das Display und zusätzlichen LED's einfach dar. So lassen sich u.a. Betriebsstunden der Pumpen, Einschaltzyklen, Stromaufnahme, uvm. auf dem beleuchteten, gut ablesbaren Display anzeigen. Eine Sammelstörmeldung und Hochwasseralarm können potentialfrei weitergeleitet werden, z.B. mit dem neuen Funktransmitter FTJP der die Anbindung an eine Smart-Home-Infrastruktur erlaubt. Zusätzlich ist aber auch der Anschluss einer Warnleuchte oder Hupe (230V) über den potentialbehafteten Anschluss möglich. Im Falle eines Netzausfalls kann der optionale Akku die Weiterleitung des Hochwasseralarms gewährleisten.

Durch die Anschlussmöglichkeit unterschiedlicher Niveaugeber, beginnend vom Kugeltauschalter für die einfache Anwendung bis hin zu hochwertigen Tauschsonden für den kommunalen Bereich, lässt sich alles realisieren.

Durch Aktivierung der Wartungsanzeige können Kunden sich auf erforderliche Wartungsintervalle hinweisen lassen. Dazu kann auch eine individuelle Telefonnummer zur Kontaktaufnahme hinterlegt werden.

Zusätzlich bieten wir eine Vielzahl von Modulen und Bedienelementen zum individuellen Ausbau der Steuerung, wie z.B. Voltmeter, Dichtungskontrolle, Drehzahlregulierung oder Anschluss an ein Notstromaggregat.

Wir bauen die Steuerung nach Ihren Wünschen!

JUNG PUMPEN
NIVEAUKONTAKTGEBER

Tauchschalter

ExH-A/B

EINSATZ

Tauschschalter dienen dem direkten, niveauabhängigen Ein- und Ausschalten von Wechselstrompumpen sowie zur Niveausteuerung von Drehstrompumpen über eine elektronische Steuerung.

Die Ein-/Auschaltdifferenz kann dabei durch die Änderung der wirksamen Leitungslänge im Bereich von 100–500 mm eingestellt werden. Für die Befestigung der Tauchschalter im Sammelschacht oder Behälter sind Leitungshalter lieferbar, für die freihängende Montage können Gegengewichte an der Leitung befestigt werden.

Um Tauchschalter in explosionsgefährdeten Bereichen einsetzen zu können, muss eine galvanische Trennung zwischen KT-Schalter und Steuerung erfolgen. Diese Trennung in „eigensichere Stromkreise" erfolgt mit dem Ex-Hilfsschaltgerät (entspricht EN 60079-0/11).

Um im Falle eines Netzausfalles ein Schaltsignal an die angeschlossene Steuerung weiterzuleiten, können die Hilfsschaltgeräte mit einem Akku ausgerüstet werden. Eine Ladeschaltung ist serienmäßig im Gerät vorhanden.

Tauchschalter

Typ	Kabeltyp	Kabel-länge	Art.-Nr.
Einzeln			
Tauchschalter, Ltg. schwarz	H07RN-F-3G1,0	1,0 m	**JP44802**
Tauchschalter, Ltg. schwarz	H07RN-F-3G1,0	3,0 m	**JP44800**
Tauchschalter, Ltg. schwarz	H07RN-F-3G1,0	5,0 m	**JP44804**
Tauchschalter, Ltg. schwarz	H07RN-F-3G1,0	9,5 m	**JP44801**
Tauchschalter, Ltg. rot (bis 95°C)	SiH-F-3G1,0	3,0 m	**JP44806**
Tauchschalter, Ltg. rot (bis 95°C)	SiH-F-3G1,0	9,5 m	**JP44805**
im Paket			
A: 2 Stck. mit Leitungshaltern	H07RN-F-3G1,0	2 x 9,5 m	**JP16718**
CmG: 1 Stck. mit Gegengewicht	H07RN-F-3G1,0	1 x 9,5 m	**JP16739**
AmG: 2 Stck. mit Gegengewicht	H07RN-F-3G1,0	2 x 9,5 m	**JP16719**
B: 3 Stck. mit Leitungshaltern	H07RN-F-3G1,0	3 x 9,5 m	**JP16725**
BmG: 3 Stck. mit Gegengewicht	H07RN-F-3G1,0	3 x 9,5 m	**JP16726**
BH: 3 Stck. mit Leitungshaltern	SiH-F-3G1,0	3 x 9,5 m	**JP24768**
BHmG: 3 Stck. mit Gegengewicht	SiH-F-3G1,0	3 x 9,5 m	**JP24769**
Tauchschalterpaket m. PUR-Leitung		3 x 9,5 m	**JP42230**

Ex-Hilfsschaltgeräte

Typ	Art.-Nr.
ExH-A f. Steuerung A...Ex in Verbindung mit KT-Schaltern	**JP16720**
ExH-B f. Steuerung B...Ex in Verbindung mit KT-Schaltern	**JP00295**

Ausstattung Serienumfang:		KT	KT Heißwasser
Temperaturbeständigkeit dauernd/kurzzeitig in °C		60/90	95/95
Schaltleistung 250 VAC		10 A (8 A)	10 A (8 A)
Schaltleistung 400 VAC		10 A (4 A)	10 A (4 A)
Kontakt bei steigendem Wasserstand*		Schließer	Schließer
Schutzart (bis 4 bar)		IP 68	IP 68
Schutzklasse (mit Schutzleiteranschluss)		I	I
optionales Zubehör:			
Leitungshalter für feste Montage	**JP44799**	•	•
Gegengewicht für freihängende Montage	**JP44803**	•	•

*) Sonderausführungen umgekehrt wirkend oder mit Umschaltkontakt auf Anfrage

Ausstattung Serienumfang:		ExH-A	ExH-B
ISO-Gehäuse IP54, 100 mm tief, HxB in mm		180x130	180x130
Betriebsspannung 50 Hz p		1/N/PE 230 V	1/N/PE 230 V
Anzahl eigensichere Stromkreise		2	3
optionales Zubehör:			
Akku f. netzunabhängige Alarmmeldung	**JP44850**	1	1

JUNG PUMPEN
NIVEAUKONTAKTGEBER

M/LM

HD 04

EINSATZ

Niveaukontaktgeber dienen der Erfassung und Steuerung des Wasserstandes in Behältern oder Schächten. Sind die eingestellten Wasserstände erreicht, werden über Relaiskontakte Signale an die übergeordnete Steuerung (BasicLogo AD/BD...) weitergegeben, welche die Pumpen einschaltet und bei Hochwasser Alarm gibt.
Die pneumatischen Niveaukontaktgeber M und LM werden vornehmlich im explosiongeschützen Bereich verwendet. Der Typ M arbeitet nach dem offenen Staudruckverfahren. Hierbei erhöht sich bei steigendem Wasserstand der Luftdruck in den Schlauchleitungen, ein Druckschalter wird betätigt und die Pumpe eingeschaltet. Das Ausschalten der Pumpe erfolgt wasserstands- und zeitabhängig. Eine zweite Luftglocke dient als Alarm- und Notschalteinrichtung. Beide Luftglocken befinden sich nach Erreichen des Ausschaltpunktes außerhalb des Abwassers.

Der Typ LM arbeitet nach dem Lufteinperlverfahren. Ein- und Ausschaltpunkt werden über je einen Druckschalter signalisiert. Die Luftglocke für den Ausschaltpunkt bleibt dabei immer unter Wasser. Eine Durchlüfterpumpe sorgt dabei in bestimmten Zeitabständen für die erforderliche Belüftung dieses Systems.
Die Baureihe HD04 arbeitet mit einer hydrostatischen, elektronischen Drucksonde, die sich permanent unter Wasser befindet. Sie gibt ein analoges elektronisches Signal an ein Auswertegerät, das sich auf bestimmte Grenzwasserstände programmieren lässt. Das Verfahren kann kleinste Niveauunterschiede sicher erkennen und ist in allen Bereichen einsetzbar.

Pneumatische Niveaukontaktgeber

Typ	Art.-Nr.
Staudruckschaltung (M)	**JP17101**
Luftmembranschaltung (LM)	**JP01080**

Hydrostatische Niveaukontaktgeber

Typ	Art.-Nr.
HD 04	**JP44547**
HD 04 Ex mit Ex-Schutz (Zone 1/2)	**JP44548**

Ausstattung Serienumfang:		M	LM
ISO-Gehäuse IP44, 155 mm tief, HxB in mm		250x250	250x250
Betriebsspannung 50 Hz p		1/N/PE 230 V	1/N/PE 230 V
Anschlussleitung mit Schukostecker		–	1,5 m
Durchlüfterpumpe und Magnetventil		–	•
Niveauerfassung		Staudruck	Lufteinperlung
Staudruckschalter für Betrieb, drucksicher bis 3 mWS, Einschaltpunkt 100 mm WS, Ausschaltpunkt 50 mm WS		1	1
Zweiter Staudruckschalter für Noteinschaltung und Alarm		1	1
Staudruckglocke mit 10 m Luftleitung		2	2
Nachlaufschaltzeit, einstellbar von 1–120 s		•	–
Laufzeitüberwachung, einstellbar von 10-180 s		•	–
Alarmverzögerung, einstellbar von 15–240 s		–	•
Potentialfreie Schließer f. Grundlast, Spitzenlast und Alarm		3	3
optionales Zubehör:			
Akku f. netzunabhängige Alarmmeldung	**JP44850**	1	1
Halteblech für Luftschläuche	**JP23100**	1	1

Ausstattung Serienumfang:		HD 04	HD 04 Ex
ISO-Gehäuse IP44, 155 mm tief, HxB in mm		250x250	250x250
Betriebsspannung 50 Hz p		1/N/PE 230 V	1/N/PE 230 V
Frei progammierte Ein- und Ausschaltpunkte		•	•
Kleinster programmierb. Niveauunterschied		1 cm	1 cm
Tauchsonde aus Edelstahl 1.4571		•	•
PUR-Kabel mit integrierter Luftleitung zum Druckausgleich 10 m		•	•
Werkstoff der Trennmembrane		Keramik	Keramik
Druckfestigkeit		10 mWS	10 mWS
Meßbereich in mWS		0–4	0–4
Messwertsignal in 2-Leitertechnik, Temperaturkompensiert		4–20 mA	4–20 mA
Programmierbare Einschaltpunkte		4	4
Programmierbare Ausschaltpunkte		4	4
Potentialfreie Kontakte		4	4
Sicherheitsbarriere Ex ia II C		–	•
optionales Zubehör:			
Analogausgang 4–20 mA*	**JP24206**	•	•
dto., alternativ in 0–10 V*	**JP24207**	•	•
Schutzrohr PKS-A 800-D32**	**JP45898**	•	•
Schutzrohr PKS-B, DKS **	**JP45897**	•	•
Schutzrohr PKS-D 40/D40**	**JP45899**	•	•
Schutzrohr PKS-D D65/D80**	**JP45900**	•	•

* pro Gerät nur 1 Analogausgang möglich
** zur Befestigung an einer Schachtwand.
Andere Befestigungen auf Anfrage. Länge = 0,6 m.

JUNG PUMPEN
ALARMSCHALTUNGEN

EINSATZ

Alarmgeber melden unerwünscht hohe Wasserstände mittels Tauch- bzw. Schwimmerschalter, Elektrode oder Staudrucksystem. Sie sind dort sinnvoll, wo Pumpen in einem Behälter oder Schacht ohne Steuerung oder Niveaukontaktgeber direkt am Stromnetz betrieben werden.
Alle Alarmgeber geben akustischen Alarm und besitzen einen potentialfreien Kontakt zur Alarmfernmeldung (nicht bei AW ...). Sie lassen sich mittels wiederaufladbarem Akku für den netzunabhängigen Betrieb erweitern, um auch bei Stromausfall Sicherheit vor unbemerkter Überflutung des Pumpensumpfes zu bieten. Durch die integrierte Steckdose können Alarmgeber und Pumpe an einem 230 V Anschluss betrieben werden.

Beim Waschmaschinenstopp kann eine Wasch- oder Spülmaschine eingesteckt werden. Wird ein Hochwasserstand erkannt, erfolgt ein akustischer Alarm und die angeschlossene Maschine wird abgeschaltet.

Durch die zusätzliche Steckerfixierung soll der Weiterbetrieb der angeschlossenen Maschine verhindert werden.
Die Steckergeräte des Typs AWO erlauben eine Erweiterung, wenn mehrere Maschinen angeschlossen und abgeschaltet werden sollen.
Für den Einsatz in ex-geschützten Bereichen kommt die Alarmschaltung mit Staudruckschaltung zum Einsatz.

Waschmaschinenstopp AW3

Waschmaschinenstopp AWR

Waschmaschinenstopp AWO

Alarmgeber AG3

Alarmgeber AGR

Alarmgeber AGE mit Spezialelektrode

REG.-Nr. E501

Alarmgeber

Typ	Art.-Nr.
AG3 mit Tauchschalter u. 3 m Leitung	**JP44891**
AG10 mit Tauchschalter u. 9,5 m Leitung	**JP44892**
AGR mit Reedschalter u. 3 m Leitung	**JP44893**
AGE mit Spezialelektrode u. 1,5 m Leitung	**JP44894**
Alarmschaltung Ex, Staudruck mit 10 m Schlauchleitung	**JP09724**

Waschmaschinenstopp

Typ	**Art.-Nr.**
AW3 m. Tauchschalter u. 3 m Leitung	**JP44895**
AWR für Hebefix m. Reedschalter u. 3 m Leitung	**JP44897**
AWE mit Spezialelektrode und 1,5 m Leitung	**JP44898**
AWO ohne Niveaugeber, für weitere Maschinen	**JP44899**

Ausstattung Serienumfang:		AG3/10	AGR	AGE	Staudruck
Gehäuse IP44, 125 mm tief, HxB in mm		–	–	–	160x160
Stecker-Gehäuse IP20, 70 mm tief, HxB in mm		147x71	147x71	147x71	–
Betriebsspannung 50 Hz		1/N/PE 230 V	1/N/PE 230 V	1/N/PE 230 V	1/N/PE 230 V
Anschlussleitung mit Schukostecker		–	–	–	0,5 m
Leistung über Gehäuse Steckdose		4000 VA	4000 VA	4000 VA	4000 VA
Niveauerfassung		KT-	Reed-	Elektrode	Staudruck
Temperaturbeständigkeit dauernd/kurzzeitig in °C		60/90	100/100	40/60	40/60
Leitungshalter		1	–	–	–
Staudruckschalter für Alarm, drucksicher bis 3 mWS		–	–	–	1
Druckluftglocke mit 10 m Luftleitung		–	–	–	1
Prüftaster		–	–	–	1
Potentialfreie Schließer 5A/250VAC1		1	1	1	–
Potentialfreie Wechsler 5A/250VAC1		–	–	–	2
elektronischer Alarmsummer		1	1	1	1
optionales Zubehör:					
Akku f. netzunabhängige Alarmmeldung	**JP44850**	1	1	1	1

Ausstattung Serienumfang:		AW3	AWR	AWO
Stecker-Gehäuse IP20, 70 mm tief, HxB in mm		147x71	147x71	147x71
Betriebsspannung 50 Hz		1/N/PE 230 V	1/N/PE 230 V	1/N/PE 230 V
Niveauerfassung		KT-Schalter	Reed-Schalter	–
Temperaturbeständigkeit dauernd/kurzzeitig in °C		60/90	100/100	–
Leitungshalter		1	–	–
Schaltleistung d. Gehäusesteckdose Schuko 230 V, bei Alarm abgeschaltet		4000 VA	4000 VA	4000 VA
elektronischer Alarmsummer		1	1	1
optionales Zubehör:				
Akku f. netzunabhängige Alarmmeldung	**JP44850**	1	1	1

JUNG PUMPEN
ZUBEHÖR

EINSATZ

Die auf dieser Seite zusammengefassten Komponenten dienen der Betriebssicherheit von Pumpen oder Hebeanlagen.
Der **Motorschutzstecker** schützt die angeschlossene direktstartende Pumpe vor elektrischer, mechanischer und thermischer Überlastung bis zu einer Anschlussleistung von 4 kW. Die Schutzeinrichtung befindet sich in einem ISO-Gehäuse und enthält neben dem eingebauten Überstromauslöser einen Anschluss für einen Motorwicklungsthermostat. Bei der Variante mit Niveausteuerung wird die Pumpe über den angeschlossenen Tauchschalter ein- und ausgeschaltet.
Das **Dichtungskontrollgerät** dient der Kontrolle der Dichtigkeit der zwischen Motor und Pumpenhydraulik angeordneten Ölkammer bei Tauchmotorpumpen der Baureihen US/UB und MultiCut-, MultiStream- und MultiFree-Pumpen. Bei Eindringen von Wasser in die Ölkammer wird ein integrierter Summer aktiviert. Das Gerät muss an einer gut kontrollierbaren Stelle in einem be- und entlüfteten Raum montiert werden.

Das **Schaltgerät für den automatischen Probelauf** von Pumpstationen mit längeren Stillstands- und Trockenphasen vermeidet durch automatisches Auslösen eines Kurzzeitprobelaufs das Festsetzen der Wellendichtungen in der Pumpe. Das StP ist ein anschlussfertiges Zusatzschaltgerät zum Anschluss an Steuerungen der Baureihen AD/BD und ND.

Hebeanlagen, Pumpstationen sowie Alarmgeräte, die über einen potentialfreien Ausgang verfügen, lassen sich über den **Smart Home Funktransmitter FTJP** in eine smarte Infrastruktur einbinden. Gateways, die das Funkprotokoll EnOcean unterstützen, sind geeignet, mit dem FTJP zu kommunizieren. Über die jeweilige App des Gateways-Anbieters kann der FTJP angelernt werden.

CEE-Motorschutzstecker

Schaltgerät f. Probelauf

Dichtungskontrollgerät

Funktransmitter FTJP

Ausstattung CEE- Motorschutzstecker

Betriebsspannung 3/N/PE~230/400 V
Schutzart IP 44, Kabeleinführung M 25 + 16
Temperaturbereich –25° bis +50° C
Max. Schaltleistung 4 kW AC3
Max. Schalthäufigkeit 30 Schaltungen/Std.
Ausstattung:
1 CEE-Stecker 16 A / 400 V, 5-pol. m. Phasenwender
270 x 120 x 100 mm (H x B x T)
1 Schaltschütz 4 KW
1 Motorschütz mit Motorschutzrelais (Rückstelltaster von außen zu betätigen)
1 Betriebsschalter EIN/AUS
1 Anzeigeleuchte, rot, für Drehfeldkontrolle
1 Anzeigeleuchte, weiß, für Betriebsanzeige

Bei Geräten m. Niveausteuerung:
1 Tauchschalter m. 9,5m Leitung H07RN-F-3G1
Die elektrische Verbindung Pumpe–Motorschutzstecker muss bauseits vorgenommen werden.

Ausstattung Dichtungskontrollgerät

Betriebsspannung: 1/N/PE~230 V
Steckergehäuse Schutzart IP 20 (DKG)
147x 71 x 70 mm (H x B x T)
oder ISO-Gehäuse mit Klarsichtdeckel
Schutzart IP 54 (DKG-Ex)
180 x 130 x 100 mm (H x B x T)
1 Elektronik mit Trafo und Meldelampe
1 Ex-Sicherheitsbarriere bei Typ
DKG-Ex - (Ex) II (2) G [Ex ia] IIC/IIB)
1 Spezialelektrode mit 10 m Leitung
1 potentialfreier Schließer für Störmeldung
1 Akustischer Alarm
Bei Doppelanlagen 2 Stk. erforderlich

Ausstattung Schaltgerät Probelauf

Betriebsspannung: 1/N~230 V
1 ISO-Gehäuse mit Klarsichtdeckel, Abmessungen inkl. Verschraubung 180 x 130 x 100 mm (H x B x T) mit PG-Verschraubung H 220 mm, IP 54
1 Netzzuleitung 0,5 m und Stecker
1 digitale Schaltuhr mit Tages- bzw. Wocheneinstellung kürzeste Einschaltzeit: 1 Sekunde, Gangreserve: ca. 20 Stunden

Pumpenzubehör

Typ	Motorschutz A	für Pumpentyp	Art.-Nr.
Schuko-Motorschutzstecker	8	US 151 E	**JP40264**
	8	US 152 E/153 E/155 E	**JP44753**
CEE-Motorschutzstecker	2,5–4,0	US 152 D, 153 D, 155 D	**JP40773**
CEE-Motorschutzstecker	2,8–4,0	ohne Ex*, US 151 D	**JP44750**
ohne Niveausteuerung	4,0–6,0	ohne Ex*, US 251 D	**JP44751**
	6,0–9,0	ohne Ex-Schutz*	**JP44752**
CEE-Motorschutzstecker	2,8–4,0	ohne Ex-Schutz*	**JP09725**
mit Niveausteuerung	4,0–6,0	ohne Ex-Schutz*	**JP09726**
	6,0–9,0	ohne Ex-Schutz*	**JP09727**
* Der Nennstrom des gewünschten Pumpentyps muss in den Auslösebereich des Motorschutzsteckers passen.			
DKG - Dichtungskontrollgerät			**JP44900**
DKG Ex - Dichtungskontrollgerät nur für Ex-Pumpen			**JP00249**

Schalt- u. Kontrollgeräte

Typ	Art.-Nr.
StP – Schaltgerät für automatischen Probelauf	**JP01264**

Funktransmitter

Typ	Art.-Nr.
FTJP für ENOCEAN	**JP47209**

JUNG PUMPEN
LEERGEHÄUSE UND INSTALLATIONSMATERIAL

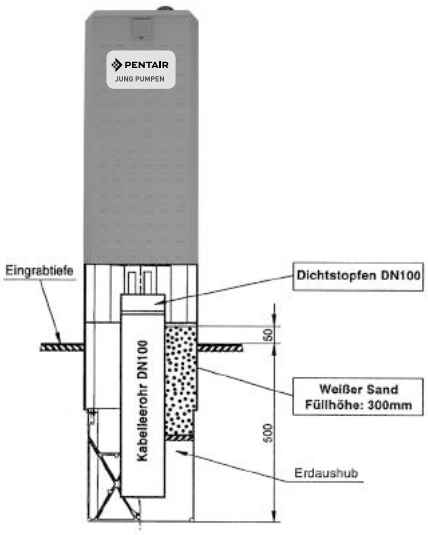

Leergehäuse	Schutzart	nutzbare Montage-fläche		Geräteeinbautiefe		Außenmaße			Lochmaße		Art.-Nr.	Art.-Nr.
		H	B	Fläche	Schloss bereich	H	B	T	A	C	Sockel	
Größe 0	IP 44	700	545	240	200	862	596	322	495	160	**JP24854**	**JP12710**
Größe 1	IP 43	915	675	260	225	1100	785	327	690	160	**JP24855**	**JP12711**
Größe 2*	IP 43	915	1000	255	205	1125	1115	320	1020	160	**JP24856**	**JP12712**
Größe 3*	IP 44	955	1340	255	205	1125	1445	320	1350	160	**JP24857**	**JP12713**
Größe 3G*	IP 44	1185	1350	270	240	1350	1450	350	1350	160	**JP24857**	**JP20864**
Typ A	IP 44	700	250	194	168	1415	316	224	integriert		**integriert**	**JP23735**
Typ B	IP 44	650	400	195	180	1620	440	240	integriert		**integriert**	**JP19024**
Typ C	IP 43	840	400	190	140	1895	425	240	integriert		**integriert**	**JP19026**

* vorgerüstet für Doppelschließung

Kunststoffsockel als Bausatz mit Gewindelöchern M 12 für Schrankbefestigung. Montage und Versetzen bauseits.
Zur Vermeidung von Schwitzwasserbildung ist der Sockelboden des Leergehäuses bis ca. 5 cm über der Erdgleiche mit weißem Sand aufzufüllen! Alternativ kann auch spiezieller Sockelfüller verwendet werden.

Installationsmaterial	Art.-Nr.
Profilhalbzylinder mit 3 Schlüsseln	**JP22408**
Schaltschrankheizung 230V/55W	**JP01918**
Thermostat für Schaltschrankheizung	**JP24531**
Warnleuchte, unmontiert	**JP22375**
Blitzleuchte, unmontiert	**JP22859**
Hupe, unmontiert	**JP17591**
Leitungsverbinder 6–20 mm Ø	**JP11125**
Leitungsverbinder 8–24 mm Ø	**JP13763**
Dichtstopfen DN 100, gasschwadendicht	**JP44843**
Dichtstopfen DN 100, druckdicht	**JP44848**
Dichtstopfen DN 100, druckdicht, universal	**JP44849**
Lüftungsrohr DN 100 Edelstahl	**JP44858**

Funktions- und Ausschreibungstexte

Warnleuchte
orange, schlagfest nach EN 50014, diebstahlsicher, Schutzart IP 65, für Dauerlicht, mit Glühlampe 7 W/230 V

Blitzleuchte
orange, schlagfest nach EN 50014, diebstahlsicher, Schutzart IP 65, für Blitzlicht mit kurzen, aber sehr kräftigen Lichtblitzen 230 V/15 mA.

Hupe
Thermoplast (ABS) schlagfest, grau 88 dB(A) / 1 m für Innenmontage im Leergehäuse. Abm.: 170 x 80 x 78 (H x B x T), Schutzart IP 33, 230 V, 15 mA.

Leitungsverbinder
Gießharzmuffe komplett mit Einfülltrichter und Gießharz.
Einsetzbar in ex-gefährdeten Räumen.

Dichtstopfen
Zur Trennung von explosionsgefährdeten Räumen (Pumpenschacht) und belüfteten Räumen oberhalb bzw. unterhalb der Rückstauebene mit elektrischen Geräten ohne Explosionsschutz (z.B. Leergehäuse für Außenaufstellung).

Oberhalb der Rückstauebene (Art.-Nr. JP44843):
TÜV-geprüfter schwadensicherer Dichtstopfen (keine Druckwasser dichtigkeit) für Kabelleerrohr DN 100 entsprechend der VDE 0165.
Ausgestattet mit folgenden Bohrungen:
– 2 Bohrungen mit 20 mm
– 2 Bohrungen mit 14 mm
– 5 Bohrungen mit 7 mm

Unterhalb der Rückstauebene (Art.-Nr. JP44848 o. JP44849):
Dichtstopfen für Kabelleerrohr DN 100. Bei einem evtl. Rückstau bewirkt der Dichtstopfen, dass Abwasser nicht in das angeschlossene Gebäude gelangen kann. Ausgestattet mit folgenden Bohrungen:
– 2 Bohrungen mit 15 mm
– 2 Bohrungen mit 8 mm
– 1 Bohrung mit 5 mm
Der Universaldichtstopfen ist hinsichtlich der Kabeldurchführungen flexibel anpassbar. Durch einzeln kombinierbare Elemente sind folgende Durchführungen möglich:
4 x Durchmesser von 3 bis 11 mm
3 x Durchmesser von 10 bis 25 mm

Lüftungsrohr
zur Be- und Entlüftung von Schächten. Zum Abschluss einer Be- und Entlüftungsleitung bis ca. 400 mm außerhalb des Erdreichs geführt.
Material 1.4301. Abmessungen: d = 108/168 x h = 700 mm

Allgemeine Lieferungs- und Zahlungsbedingungen

I. Allgemeines

Die nachfolgenden Bedingungen liegen unseren sämtlichen Geschäften im In- und Ausland zugrunde, soweit nicht im Einzelfall schriftlich vor Auftragsbestätigung besondere Vereinbarungen getroffen werden. Geschäftsbedingungen unserer Vertragspartner werden nur dann für uns verbindlich, wenn wir ihnen schriftlich vor Auftragsbestätigung zustimmen. Die Compliance Bedingungen unserer Muttergesellschaft Pentair sind integraler Bestandteil dieser AGB.

II. Vertragsschluss

1. Unsere Angebote sind freibleibend. Zwischenverkauf vorbehalten. Sie beinhalten nur die ausdrücklich im Angebot aufgeführten Leistungen und gelten grundsätzlich ausschließlich nicht erwähnter Bau-, Montage- und Installationsarbeiten, sowie des Installationsmaterials oder bauseits zu leistender Arbeiten. Beratungen oder Angebote erfolgen kostenlos nach bestem Wissen, jedoch unverbindlich für uns. Sämtliche Angebotsunterlagen sind unser Eigentum. Sie dürfen ohne unsere Genehmigung nicht vervielfältigt oder Dritten zugänglich gemacht werden und sind auf Verlangen unverzüglich zurückzusenden.
2. Verträge kommen mit uns, sofern nicht ein schriftliches Angebot von uns vorliegt, erst mit unserer schriftlichen Annahmeerklärung oder durch unsere Lieferung und/oder Leistung zustande. Auch mündliche oder fernmündliche Bestellungen werden erst mit unserer schriftlichen Bestätigung oder durch unsere Lieferung und/oder Leistung angenommen.
   Die von uns in Drucksachen genannten Maß- und Gewichtsangaben sind nur maßgebend, soweit sie ausdrücklich für den in Frage stehenden Auftrag als verbindlich bezeichnet werden, sonst sind Maß- und Gewichtsangaben, Abbildungen und Beschreibungen nur annähernd maßgebend, ohne dass eine Verbindlichkeit zur Benachrichtigung über erfolgte Änderungen besteht.

III. Lieferung / Rücklierung / Stornierung / Lieferverzug / Annahmeverzug

1. Sämtliche in Angebotsschreiben oder sonst erwähnte Lieferzeiten sind bloße Richtzeiten und daher unverbindlich. Die Lieferzeit beginnt am Tage der Auftragsbestätigung bzw. Vornahme etwa erforderlicher Mitwirkungshandlungen des Käufers (z.B. bei vereinbarter Vorauszahlung).
   Sie wird unterbrochen, wenn eine vereinbarte Zahlung nicht termingemäß geleistet wird oder wenn noch ausstehende Daten oder Angaben, die für die Auslegung der Geräte oder Anlagen erforderlich sind, uns nicht zum vereinbarten Termin vom Käufer / Besteller übermittelt werden.
   Sie beginnt neu zu laufen, wenn die nicht termingemäß geleistete Zahlung bei uns eingeht oder die noch ausstehenden technischen Daten übermittelt werden.
2. Die Nichteinhaltung der Lieferzeit entbindet den Besteller nicht vom Auftrag. Der Käufer kann uns 6 Wochen nach Überschreiten eines unverbindlichen Liefertermins oder einer unverbindlichen Lieferfrist auffordern zu liefern. Mit dem Zugang der Aufforderung kommen wir in Verzug. Steht dem Käufer ein Anspruch auf Ersatz des Verzugsschadens zu, beschränkt sich dieser bei leichter Fahrlässigkeit unsererseits auf höchstens 5% des vereinbarten Preises. Will der Käufer darüber hinaus vom Vertrag zurücktreten oder Schadensersatz statt der Leistung verlangen, muss er uns nach Ablauf der 6-Wochenfrist gem. Satz 2 eine angemessene Frist zur Lieferung setzen.
   Hat der Käufer Anspruch auf Schadensersatz statt der Leistung, beschränkt sich der Anspruch bei leichter Fahrlässigkeit auf höchstens 25% des vereinbarten Kaufpreises. Ist der Käufer eine juristische Person des öffentlichen Rechts, ein öffentlich-rechtliches Sondervermögen oder ein Unternehmer, der bei Abschluss des Vertrages in Ausübung seiner gewerblichen oder selbstständigen beruflichen Tätigkeit handelt, sind Schadensersatzansprüche bei leichter Fahrlässigkeit ausgeschlossen. Wird uns, während wir im Verzug sind, die Lieferung durch Zufall unmöglich, so haften wir mit den vorstehend vereinbarten Haftungsbegrenzungen. Wir haften nicht, wenn der Schaden auch bei rechtzeitiger Lieferung eingetreten wäre.
3. Von uns nicht zu vertretene, unvorhergesehene Hindernisse – gleich viel ob sie in unserem Werk selbst oder beim Unterlieferanten eintreten – wie: Fälle höherer Gewalt, Mobilmachung, Krieg oder andere unverschuldete Verzögerungen bzw. Fehlleistungen in der Fertigstellung, allgemeine Schwierigkeiten in der Materialbeschaffung, Betriebsstörungen, Verzögerungen bei der Beförderung und ähnliche Umstände, die uns an der rechtzeitigen und sachgemäßen Ausführung zum vereinbarten Preise hindern, berechtigen uns, die Lieferungsverpflichtungen ganz oder teilweise aufzuheben oder die Lieferzeit um die Dauer der Behinderungen zu verlängern.
   Führen entsprechende Störungen zu einem Leistungsaufschub von mehr als 4 Monaten, kann der Käufer vom Vertrag zurücktreten. Andere Rücktrittsrechte bleiben davon unberührt. Teillieferungen sind dabei auf Kosten des Bestellers gestattet, sofern sie für ihn nicht erkennbar ohne Interesse sind.
4. Bei der Rücklieferung von auftragsgemäß gelieferter, beanstandungsfreier Ware durch den Käufer sind wir berechtigt, Rücknahmekosten zu erheben. Diese betragen mindestens 10% des Netto-Warenwertes. Insbesondere Sonderanfertigungen oder Sonderbestellungen können mit bis zu 100% Rücknahmekosten beaufschlagt werden. Gleiches gilt für die Stornierung noch nicht gelieferter Ware.
5. Wir sind berechtigt, den Käufer nach einer vom Käufer zu verantwortenden Überschreitung des Liefertermins mit einer angemessene Frist in Annahmeverzug zu setzen. Befindet sich der Käufer in Annahmeverzug, sind wir berechtigt, Lagerhaltungskosten zu erheben. Zusätzlich sind wir berechtigt, Finanzierungskosten zu erheben, die sich entsprechend der von uns erhobenen Verzugszinsen gem. VI. Zahlungsbedingungen richten. Beeinträchtigungen in der optischen oder technischen Beschaffenheit der Ware, die aus dem Annahmeverzug resultieren, gehen zu Lasten des Käufers.

IV. Verpackung

Verpackung aller Art wird zu Selbstkosten berechnet und kann nicht zurückgegeben werden. Kisten werden nach unverzüglicher frachtfreier Rücksendung unter Angabe unseres Signums mit ¾ des berechneten Wertes gutgeschrieben.

V. Preise

1. Die Preise verstehen sich ab Werk ausschließlich Verpackung, Versicherung und ohne Aufstellung. Die gesetzliche Mehrwertsteuer ist nur dann im Preis enthalten, wenn dieses im Angebot oder in der Bestätigung durch Hinweis gekennzeichnet ist.
2. Bei Lieferadressen im Inland liefern wir ab € 500,– Nettowarenwert frei Haus zzgl. 1,0 % Transportversicherung. Dies gilt nicht für unser Betonprogramm. Bei Inselzustellung werden die Mehrkosten für Schiffsfracht und Inselspediteur zusätzlich separat berechnet.
3. Bei Lieferadressen im Ausland gelten gesonderte Vereinbarungen für den Einzelfall.
4. Wir behalten uns bei veränderter Kostenlage eine dieser angemessene Preiskorrektur vor, ohne dass dem Besteller daraus ein Rücktrittsrecht vom Vertrage erwächst, sofern zwischen Vertragsabschluss und Lieferung mehr als 4 Monate liegen und die Erhöhung nicht mehr als 5% des ursprünglich vereinbarten Preises ausmacht.

VI. Zahlungsbedingungen

1. Sofern nicht anders im Einzelfall vereinbart, gelten folgende Zahlungsbedingungen. Die Rechnungen über Lieferungen sind innerhalb von 14 Tagen nach Rechnungsdatum mit 2% Skonto oder spätestens nach 30 Tagen ohne Abzug zahlbar. Service-, Reparatur- und Wartungsrechnungen sind sofort ohne Abzug fällig. Hiernach tritt automatisch der Verzug ein. Aufrechnungen sind nur mit unbestrittenen oder rechtskräftig festgestellten Forderungen des Bestellers zulässig. Zur Entgegennahme von Barzahlungen oder Schecks sind nur die mit einer Inkassovollmacht ausgestatteten Personen berechtigt. Zahlungen mit Wechsel sind nur nach vorheriger Vereinbarung möglich. Lieferungen an unbekannte Firmen erfolgen nur gegen Vorkasse und unter Nachnahme des Rechnungsbetrages. Bis zur endgültigen Bezahlung bleibt die Ware unser Eigentum.
2. Die grundsätzliche Zahlungspflicht wird durch Erhebung von Mängelrügen nicht berührt. Das Fehlen eines Teils der gesamten Lieferung berechtigt den Besteller nicht, die gesamte Bezahlung bis zur Erfüllung des Auftrages zu verweigern.
3. Bei verspäteter Zahlung werden Verzugszinsen in Höhe von 5% über dem jeweiligen Basiszinssatz berechnet. Ist der Käufer eine juristische Person des öffentlichen Rechts, ein öffentlich-rechtliches Sondervermögen oder ein Unternehmer, der bei Abschluss des Vertrages in Ausübung seiner gewerblichen oder selbstständigen beruflichen Tätigkeit handelt, so werden Zinsen in Höhe von 8 % über dem Basiszinssatz berechnet. Wir behalten uns das Recht vor, einen höheren Schaden nachzuweisen und geltend zu machen. Gerät der Abnehmer mit der Zahlung einer fälligen Rechnung ganz oder teilweise in Verzug, so werden dadurch sämtliche Rechnungen sofort fällig, auch dann, wenn deren sonst übliche Zahlungsfrist noch nicht abgelaufen ist.

VII. Eigentumsvorbehalt

1. Die von uns gelieferten Waren bleiben bis zur Bezahlung aller unserer Forderungen, auch der künftigen, gleich aus welchem Rechtsgrund, unser Eigentum, auch wenn Zahlungen für besonders bezeichnete Forderungen geleistet wurden.
   Ist der Käufer eine juristische Person des öffentlichen Rechts, ein öffentlich-rechtliches Sondervermögen oder ein Unternehmer, der bei Abschluss des Vertrages in Ausübung seiner gewerblichen oder selbstständigen beruflichen Tätigkeit handelt, bleibt der Eigentumsvorbehalt auch bestehen für Forderungen des Verkäufers gegen den Käufer aus der laufenden Geschäftsbeziehung bis zum Ausgleich von im Zusammenhang mit dem Kauf stehenden Forderungen.
2. Sofern Waren durch Einbau in Grundstücke u.ä. Eigentum Dritter werden, tritt der Käufer uns seine Forderung gegen diese zur Sicherung unserer Forderung bis zu deren vollständigen Befriedigung ab. Bei laufender Rechnung gilt das vorbehaltene Eigentum als Sicherung für unsere Saldoforderung.
   Auf Verlangen des Käufers ist der Verkäufer zum Verzicht auf den Eigentumsvorbehalt verpflichtet, wenn der Kunde sämtliche mit dem Kaufgegenstand im Zusammenhang stehende Forderungen unanfechtbar erfüllt hat und für die übrigen Forderungen aus den laufenden Geschäftsbeziehungen

eine angemessene Sicherung besteht. Wir verpflichten uns, die uns zustehenden Sicherheiten auf Verlangen des Bestellers insoweit freizugeben, als der realisierbare Wert unserer Sicherheiten die zu sichernden Forderungen um mehr als 20% übersteigt; die Auswahl der freizugebenden Sicherheiten obliegt uns. Der Kunde darf Vorbehaltsware nur im Rahmen eines gewöhnlichen Geschäftsverkehrs veräußern und sie weder verpfänden noch zur Sicherheit übereignen.

3. Bei vertragswidrigem Verhalten des Bestellers, insbesondere bei Zahlungsverzug ist der Lieferer nach Mahnung und Setzung einer angemessenen Frist zum Rücktritt berechtigt und der Besteller zur Herausgabe verpflichtet. Hat der Verkäufer darüber hinaus Anspruch auf Schadensersatz statt der Leistung und nimmt er den Kaufgegenstand wieder an sich, sind Verkäufer und Käufer sich darüber einig, dass der Verkäufer den gewöhnlichen Verkaufswert des Kaufgegenstandes zum Zeitpunkt der Rücknahme vergütet. Der Käufer trägt sämtliche Kosten der Rücknahme und Verwertung des Kaufgegenstandes. Die Verwertungskosten betragen ohne Nachweis 5% des gewöhnlichen Verkaufswertes. Sie sind höher oder niedriger anzusetzen, wenn der Verkäufer höhere oder der Käufer niedrigere Kosten nachweist.

VIII. Versand

Der Versand erfolgt in jedem Fall, auch bei evtl. Frankolieferung oder Teillieferung auf Gefahr des Bestellers, die bereits mit der Versandbereitschaft beginnt. Für Schäden, die anlässlich des Versandes erfolgen, haften wir nur dann, wenn wir selbst die Zustellung vorgenommen haben und uns an dem Schadenseintritt ein zumindest grobes Verschulden trifft. Wurde der Versand durch andere Personen bewerkstelligt, werden wir den Kunden bei der Geltendmachung seiner Ersatzansprüche gegen den Beförderer unterstützen. Solche Reklamationen sind zunächst an den Beförderer (Bahn, Post, Spedition) zu richten. Ersatz wird nur auf Grund einer neuen Bestellung gegen Berechnung der jeweils gültigen Preise geleistet. Abweichungen von dem Lieferschein oder der Rechnung sowie Transportschäden sind uns unverzüglich, spätestens 3 Tage nach Empfang der Ware, schriftlich zu melden.

IX. Sachmangel

1. Mängel der gelieferten Sache einschließlich sonstiger Unterlagen werden vom Lieferanten innerhalb der gesetzlich vorgeschriebenen Frist von 2 Jahren – sofern die Sache nicht im Rahmen eines Bauwerkvertrages geliefert wurde – ab Lieferung an den Transporteur oder wenn wir selbst liefern ab Ablieferung an den Kunden nach entsprechender Mitteilung behoben.
   Die Mängelbeseitigung geschieht nach Wahl des Käufers durch kostenfreie Nachbesserung an Ort und Stelle, anderenfalls in unserem Werk unter gleichzeitiger Stellung eines Ersatzgerätes oder Ersatzlieferung.
   Im Falle der Ersatzlieferung ist der Käufer verpflichtet, die mangelhafte Sache zurück zu gewähren.
2. Kann der Mangel nicht innerhalb der angemessenen Frist von 6 Wochen oder nach Vereinbarung beseitigt werden oder ist die Nachbesserung oder Ersatzlieferung aus sonstigen Gründen als fehlgeschlagen anzusehen, kann der Käufer nach seiner Wahl Herabsetzung der Vergütung (Minderung) verlangen oder vom Vertrag zurücktreten.
   Von einem Fehlschlagen der Nachbesserung ist dann auszugehen, wenn dem Lieferanten hinreichende Gelegenheit zur Nachbesserung oder Ersatzlieferung eingeräumt wurde, ohne dass der gewünschte Erfolg erzielt wurde, wenn die Nachbesserung oder Ersatzlieferung unmöglich ist, wenn sie vom Lieferanten verweigert oder unzumutbar verzögert wird, wenn begründete Zweifel hinsichtlich der Erfolgsaussichten bestehen oder wenn eine Unzumutbarkeit aus sonstigen Gründen vorliegt.
3. Der Käufer ist verpflichtet, die gelieferte Ware auf offensichtliche Mängel, die einem durchschnittlichen Kunden ohne weiteres auffallen, zu untersuchen. Zu den offensichtlichen Mängeln zählen auch das Fehlen von beispielsweise Handbüchern sowie erhebliche, leicht sichtbare Beschädigungen der Ware. Ferner fallen Fälle darunter, in denen eine andere Sache oder eine zu geringe Menge geliefert werden. Solche offensichtlichen Mängel sind beim Lieferanten unverzüglich, spätestens jedoch 3 Tage nach Empfang der Ware, schriftlich zu rügen. Mängel, die erst später offensichtlich werden, müssen beim Lieferanten unverzüglich nach dem Erkennen durch den Anwender gerügt werden. Bei Verletzung der Untersuchungs- und Rügepflicht gilt die Ware in Ansehung des betreffenden Mangels als genehmigt.
4. Die Gewährleistungsfrist für Motoren, die für Tag- und Nachtbetrieb bestimmt sind, verjährt entsprechend den gesetzlichen Bestimmungen in 2 Jahren ab Lieferung des Kaufgegenstandes. Die Beantragung und Abnahme von Stromlieferungen (EVU) obliegt dem Besteller.
5. Für nach Abnahme noch von uns zu vertretene Mängel an Betonschächten leisten wir entsprechend der gesetzlichen Regelung Mangelbeseitigung auf die Dauer von 2 Jahren. Dies geschieht durch kostenfreie Nachbesserung. Kann der Mangel nicht innerhalb angemessener Frist behoben werden oder ist die Nachbesserung aus sonstigen Gründen als fehlgeschlagen anzusehen, kann der Käufer nach seiner Wahl Herabsetzung der Vergütung (Minderung) verlangen oder vom Vertrag zurücktreten. Abschnitt IX 2. Satz 2 gilt entsprechend.
   Zu den Nachbesserungsarbeiten an Betonschächten bemerken wir, dass es sich hierbei rechtlich um einen Werkvertrag handelt, für den die 2 Jahresfrist (§ 634 a Nr.1 BGB) gilt.
6. Bei arglistigem Verschweigen von Mängeln oder der Übernahme einer Garantie für die Beschaffenheit bleiben weitergehende Ansprüche unberührt.
7. Für die zur Mängelbeseitigung eingebauten Teile kann der Käufer bis zum Ablauf der Verjährungsfrist des Kaufgegenstandes Sachmängelansprüche auf Grund des Kaufvertrages geltend machen. Eine Abtretung vorgenannter Gewährleistungsansprüche ist ausgeschlossen. Bei unberechtigten Mängelrügen, die umfangreiche Nachprüfungen verursachen, werden die Kosten der Prüfung und die entstehenden Frachtkosten dem Besteller in Rechnung gestellt.
8. Die Verjährungsfrist im Fall eines Lieferregresses nach den §§ 478, 479 BGB bleibt unberührt; sie beträgt fünf Jahre, gerechnet als Ablieferung der mangelhaften Sache.

X. Haftung / Schadensersatz / Folgeschaden

1. Hat der Verkäufer auf Grund der gesetzlichen Bestimmungen nach Maßgabe dieser Bedingungen für einen Schaden aufzukommen, der leicht fahrlässig verursacht wurde, so haftet der Verkäufer beschränkt: Die Haftung besteht nur bei Verletzung vertragswesentlicher Pflichten und ist auf den bei Vertragsschluss vorhersehbaren typischen Schaden begrenzt.
   Diese Beschränkung gilt nicht bei Verletzung von Leben, Körper und Gesundheit. Soweit der Schaden durch eine vom Käufer für den betreffenden Schadenfall abgeschlossene Versicherung gedeckt ist, haftet der Verkäufer nur für etwaig damit verbundene Nachteile des Käufers, zum Beispiel höhere Versicherungsprämien oder Zinsnachteile bis zur Schadenregulierung durch die Versicherung.
2. Unabhängig von einem Verschulden des Verkäufers bleibt eine etwaige Haftung des Verkäufers bei arglistigem Verschweigen des Mangels, aus der Übernahme einer Garantie oder eines Beschaffungsrisikos und nach dem Produkthaftungsgesetz unberührt.
3. Wir haften nicht für Schäden an unseren Produkten und für Folgeschäden aus dem Einsatz unserer Produkte, die aus der Nichtbeachtung der Betriebsanleitung für das entsprechende Produkt oder aus natürlicher Abnutzung bzw. fehlerhafter oder nachlässiger Behandlung bzw. Wartung des entsprechenden Produkts durch nicht von uns beauftragte Dritte resultieren. Insbesondere haften wir nicht für Folgeschäden infolge eines Ausfalls eines Produktes aufgrund von fehlender Netzspannung oder eines technisches Defekts. Sofern dem Käufer oder Betreiber durch den Ausfall eines unserer Produkte ein Folgeschaden entstehen kann, ist er verpflichtet, bei der Installation unseres Produktes gleichzeitig eine adäquate Absicherung gegen einen möglichen Folgeschaden aufgrund eines möglichen Ausfalls vorzunehmen. Bei der Art der adäquaten Absicherung handelt es sich grundsätzlich um eine Einzelfallentscheidung, die der Käufer oder Betreiber vor Ort zu verantworten hat. Beispielhaft als Absicherung seien eine zweite Anlage oder eine Doppelanlage (mit selektiv abgesicherten Pumpen), ein Notstromaggregat, eine deutlich wahrnehmbare (netzunabhängige) Alarmanlage oder die Weiterleitung eines Alarms auf elektronischem Wege genannt. Zu den Folgeschäden gehören insbesondere Schäden infolge Wasseraustritt oder Feuchtigkeit in unbelüfteten Räumen. Bei vom Kunden vorgenommenen Reparaturen oder Änderungen wird jede Verantwortung abgelehnt und gelten jegliche Ansprüche als aufgehoben.
4. Die Haftung wegen Lieferverzuges ist in Abschnitt III abschließend geregelt
5. Ausgeschlossen ist die persönliche Haftung der gesetzlichen Vertreter, Erfüllungsgehilfen und Betriebsangehörigen des Verkäufers für von ihm durch leichte Fahrlässigkeit verursachte Schäden.

XI. Kundendienst-Arbeiten

1. Für Kundendienstarbeiten gelten sinngemäß Abschnitt IX und X. Werden Arbeiten unseres Kundendienstes erforderlich, die über unsere vertraglichen und vereinbarten Leistungen oder eine Nachbesserung nach Ziffer IX hinausgehen, so werden die zum Zeitpunkt der Leistung gültigen Leistungssätze unseres Kundendienstes in Anrechnung gebracht.
2. Unser Kundendienst hat seinen Besuch rechtzeitig gegenüber dem Auftraggeber anzuzeigen. Der Auftraggeber verpflichtet sich, den ungehinderten und freien Zugang zu den zur Erbringung der Kundendienstleistung notwendigen Anlagen und Einrichtungen zu gewährleisten. Kosten, die aus einem Verstoß des Auftraggebers gegen diese Pflicht resultieren, gehen zu Lasten des Auftraggebers der Kundendienstleistung.
3. Zu den Leistungen unseres Kundendienstes gehören grundsätzlich keine Erd-, Maurer- und Stemmarbeiten, keine Reparaturarbeiten an nicht von uns gelieferten Zubehörteilen, nicht die Säuberung der Sammelbehälter und Schächte von Unrat, Bauschutt oder sonstigen Fremdstoffen (auch Fetten), die nicht zum DIN EN-gerechten Abwasser gehören und nicht die Säuberung des Aufstellraumes von Pumpanlagen.
4. Die Kosten für die Beseitigung von Mängeln, die durch unsachgemäßen Einbau und Einsatz unserer Produkte, durch Sicherungsausfall, durch materialschädigende Bestandteile eines nicht DIN EN-gerechten Abwassers oder durch Fremdeinwirkungen entstanden sind (soweit wir hierfür nicht verant-

wortlich sind), gehen zu Lasten des Auftraggebers der Kundendienstleistung.

5. Wartungen werden grundsätzlich nur auf besondere Anforderung oder aufgrund eines Wartungsvertrages gegen Berechnung der Kosten ausgeführt.
6. Eingriffe in das Rohrleitungsnetz oder in das elektrische Leitungsnetz dürfen aufgrund der Handwerksordnung von unserem Kundendienst generell nicht vorgenommen werden. Sollten derartige Eingriffe zu Montage- oder Reparaturarbeiten dennoch notwendig sein, gehen die durch die Beauftragung eines Fachhandwerkers entstehenden Kosten – außer im Gewährleistungsfall – zu Lasten des Auftraggebers der Kundendienstleistung

XII. Compliance-Bestimmungen

1. Keine unzulässigen Handlungen zur Erzielung geschäftlicher Vorteile
Pentair und der Käufer vereinbaren, dass keine Zahlungen oder Übertragungen von Werten erfolgen mit dem Ziel oder dem Ergebnis der Bestechung von Amtsträgern oder Unternehmensvertretern, der Annahme von oder der Duldung von Erpressungs- oder Schmiergeldern oder anderer rechtswidriger oder unzulässiger Handlungen in der Absicht, geschäftliche Vorteile zu erzielen.

2. Keine Bestechung / Anti-Boykott-Gesetze
Dem Käufer ist untersagt, einer natürlichen oder juristischen Person (einschließlich aller Mitarbeiter von eigenen Kunden oder Kunden von Pentair) direkt oder indirekt Gelder oder Wertgegenstände (wie Geschenke, Zuwendungen, Reisen oder Unterhaltung) zum Zweck der unzulässigen Beeinflussung ihrer Handlungen oder Entscheidungen zu zahlen, anzubieten oder zu versprechen. Selbiges gilt für alle öffentlichen Bediensteten, wobei unter diesen Begriff alle Beamten und Angestellten von Regierungsbehörden, staatlichen oder unter staatlicher Kontrolle stehenden Unternehmen, öffentlichen internationalen Organisationen und politischen Parteien sowie alle Kandidaten für ein politisches Amt fallen. Der Käufer wird geeignete Maßnahmen ergreifen, um sicherzustellen, dass seine Erfüllungsgehilfen ebenfalls die Bestimmungen in diesem Abschnitt einhalten. Der Käufer wird von seinen Kunden keine Handlung verlangen, die nach US-amerikanischen Anti-Boykott-Gesetzen oder -Vorschriften verboten oder strafbar ist. Jede Aufforderung dieser Art ist gegenstandslos und nichtig. Kein Bestandteil dieser Vereinbarung oder einer solchen Aufforderung ist so auszulegen, dass ein Kunde des Käufers in eine Handlung, die nach US-amerikanischen Anti-Boykott-Gesetzen oder -Vorschriften verboten oder strafbar ist, einzuwilligen hat oder einwilligt.

3. Keine Schmiergelder
Weder Pentair noch dessen Konzerngesellschaften, Kunden oder Angestellte oder deren Familienmitglieder erhalten einen Teil der Zahlung eines gemäß dieser Vereinbarung zu zahlenden Betrags.

4. Keine Interessenkonflikte
Soweit Pentair nicht im Vorfeld schriftlich Gegenteiliges mitgeteilt wurde (in Form eines ausgefüllten Fragebogens o. Ä.), versichert der Käufer, dass kein Grund zu der Annahme besteht, dass potenzielle Interessenkonflikte in Bezug auf sein Verhältnis zu Pentair vorliegen (z. B. Familienangehörige, die aus der durch diese Vereinbarung entstehenden Geschäftsbeziehung Vorteile ziehen könnten). Des Weiteren versichert der Käufer, dass weder er noch einer seiner Erfüllungsgehilfen Familienangehörige haben, die öffentliche Bedienstete sind und in ihrer Position das Geschäftsverhältnis zwischen Pentair und Käufer beeinflussen könnten.

5. Genaue Buchführung und Aufzeichnungen
Der Käufer verpflichtet sich, vollständig, sorgfältig und einheitlich nach den in seiner Region gültigen Bilanzierungsrichtlinien Buch zu führen und alle im Rahmen oder im Zusammenhang mit dieser Vereinbarung entstandenen Zahlungen durch den Käufer oder seine Vertreter und jede Provision, Vergütung, Kostenerstattung oder andere Zahlung durch oder im Namen von Pentair an den Käufer oder seine Erfüllungsgehilfen vollständig und exakt zu erfassen. Der Käufer willigt ein, ein internes Überwachungs- und Kontrollsystem für sein Rechnungswesen einzurichten und zu pflegen, das sicherstellt, dass keine unregistrierten/schwarzen Konten bestehen und dass das Unternehmensvermögen nur nach den Vorgaben der Geschäftsleitung verwendet wird.

6. Mitteilungspflicht
Der Käufer wird Pentair unverzüglich informieren, wenn (a) er oder einer seiner Erfüllungsgehilfen Grund zur Annahme haben, dass ein Verstoß gegen diesen Abschnitt vorliegt oder wahrscheinlich ist; oder (b) wenn nach der Unterzeichnung dieser Vereinbarung Interessenkonflikte auftreten, etwa weil ein Erfüllungsgehilfe des Käufers oder seine Familienangehörige in öffentliche Dienste treten oder für eine politische Partei kandidieren und in dieser Position das Geschäftsverhältnis zwischen Pentair und Käufer beeinflussen könnten. Der Käufer hat diesbezügliche Informationen an ethics@pentair.com oder gegebenenfalls an andere von Pentair schriftlich mitgeteilte Adressen zu senden.

7. Compliance-Zertifizierung
Der Käufer wird Pentair auf Verlangen unverzüglich eine schriftliche Bestätigung liefern, dass er die Bestimmungen dieses Abschnitts einhält. Diese Bestätigung hat den formalen und inhaltlichen Vorgaben von Pentair zu genügen.

8. Keine Zahlungen für unzulässige Aktivitäten
Pentair ist unter keinen Umständen verpflichtet, eine Handlung oder Zahlung auszuführen, von der Pentair nach Treu und Glauben annimmt, dass dadurch Pentair oder eine seiner Konzerngesellschaften ein Anti-Korruptionsgesetz verletzen würde (darunter fallen der United States Foreign Corrupt Practices Act, alle Gesetze im Rahmen des OECD-Übereinkommens über die Bekämpfung der Bestechung ausländischer Amtsträger sowie alle einzelstaatlichen Gesetze zur Bekämpfung von Korruption). Wenn Pentair nach Treu und Glauben annimmt, dass eine der Zusicherungen und Gewährleistungen dieses Abschnitts verletzt wurde oder verletzt werden könnte, so kann Pentair jede Provision, Vergütung, Kostenerstattung oder andere Zahlung so lange zurückhalten, bis Pentair eine ausreichende und angemessene Bestätigung erhält, dass keine Verletzung der Bestimmungen vorliegt oder wahrscheinlich ist. Pentair haftet gegenüber dem Käufer nicht für jedwede Rechtsansprüche, Verluste oder Schäden, die aus der von Pentair gemäß dieser Bestimmung veranlassten Zurückhaltung einer Provision, Vergütung, Kostenerstattung oder anderen Zahlung entstehen.

9. Recht zur Prüfung
Wenn Pentair nach Treu und Glauben annimmt, dass der Käufer die Zusicherungen, Gewährleis-tungen oder Vereinbarungen dieses Abschnitts verletzt hat, so ist Pentair berechtigt, die Bücher und Aufzeichnungen, die mit dieser Vereinbarung im Zusammenhang stehen, einzusehen, um zu prüfen, ob der Käufer die Bestimmungen des vorliegenden Abschnitts einhält. Pentair wählt die Personen aus, die diese Prüfung vornehmen. Auf Verlangen des Käufers wird Pentair jedoch nach eigener Auswahl einen unabhängigen Dritten damit beauftragen, die Prüfung vorzunehmen, um zu bestätigen, dass keine Zusicherungen und Gewährleistungen verletzt wurden oder werden. Der Käufer wird bei jeder Prüfung, die von oder im Auftrag von Pentair durchgeführt wird, kooperieren.

10. Kündigungsrecht
Im Falle einer Verletzung der Zusicherungen, Gewährleistungen oder Vereinbarungen dieses Abschnitts ist Pentair berechtigt, das Geschäftsverhältnis fristlos zu beenden. Der Käufer verliert in diesem Fall jeglichen Anspruch auf Provisionen, Vergütungen, Kostenerstattungen oder andere Zahlungen. Der Käufer hält Pentair schadlos gegenüber allen Klagen, Rechtsansprüchen, Forderungen, Verfahren, Verlusten, Schäden, Kosten, Aufwendungen und sonstigen Haftungsansprüchen jeglicher Art, die aus der Verletzung der Zusicherungen, Gewährleistungen und Vereinbarungen dieses Abschnitts durch den Käufer entstehen.

11. Datenschutzrechtliche Einwilligung
Der Käufer ist einverstanden mit der Sammlung, Verarbeitung und internationalen Übertragung von Daten und Informationen im Zusammenhang mit dem Geschäftsverhältnis zwischen ihm und Pentair, einschließlich der Übertragung personenbezogener Daten (z.B. Namen, E-Mail-Adressen, Telefonnummern) an Pentair und zwischen Pentair und dessen Konzerngesellschaften, unabhängig von ihrem Firmensitz, um Pentair die Einschätzung der Erfahrung und Qualifikation des Käufers sowie die Abwicklung von Geschäften zu ermöglichen. Der Käufer ist berechtigt: (i) den Zugriff auf diese Daten zu verlangen; (ii) falsche Daten zu berichtigen oder veraltete Daten zu löschen; und (iii) jeder Verwendung der Daten zu widersprechen, die nicht dem vorgenannten Zweck entspricht. Der Käufer kann seine Rechte in Textform gegenüber Pentair geltend machen; hierzu ist eine E-Mail an ethics@pentair.com oder gegebenenfalls eine andere von Pentair zu diesem Zweck mitgeteilte Adresse zu richten.

12. Handelsverbote
Der Käufer verpflichtet sich, im Rahmen dieser Vereinbarung bereitgestellte Waren, technische Informationen oder Dienstleistungen nur dann an ein anderes Land zu verkaufen, zu reexportieren oder anderweitig zu verbringen, wenn dabei alle geltenden Gesetze eingehalten werden, insbesondere entsprechende Wirtschaftssanktionen und -beschränkungen des US-Finanzministeriums, Ausfuhrkontrollmaßnahmen des Handels- und des Außenministeriums oder jeder anderen Regierungsstelle der Vereinigten Staaten von Amerika sowie Maßnahmen der Europäischen Union oder von Regierungsstellen jedes anderen Landes. Unbeschadet der vorstehenden Bestimmungen verpflichtet sich der Käufer, keine Produkte, technischen Informationen oder Dienstleistungen, die von Pentair geliefert werden, direkt oder indirekt in den Iran, nach Nordkorea, Syrien, Kuba oder in die Republik Sudan zu verkaufen, zu reexportieren oder auf andere Weise in eines dieser Länder zu verbringen.

Dieses Verbot bezieht sich auf Einzelpersonen, Gesellschaften und Körperschaften jeder Art, die in den betreffenden Ländern ansässig sind. Jeder Verstoß des Käufers gegen das vorstehend Erwähnte gilt als erhebliche Verletzung dieser Vereinbarung und stellt eine ausreichende Grundlage für Pentair dar, weitere oder alle Bestellungen abzulehnen oder die Vereinbarung zu kündigen.

Die Einhaltung des vorstehend Erwähnten ist eine unverzichtbare Voraussetzung für die ordnungsgemäße Erfüllung der aus dieser Vereinbarung entstehenden Verpflichtungen. Verstößt eine der Parteien gegen das vorstehend Erwähnte, so ist sie nicht in der Lage, ihre Verpflichtungen aus dieser Vereinbarung zu erfüllen.

Pentair behält sich das Recht vor, eine eingegangene Bestellung oder deren Abwicklung abzulehnen und Bestellungen zu stornieren, wenn Pentair nach eigenem Ermessen der Ansicht ist, dass solche Bestellungen gegen geltende Gesetze und Vorschriften der Vereinigten Staaten von Amerika oder eines anderen Hoheitsträgers verstoßen.

Die Parteien kommen darin überein, dass jegliche Ablehnung oder Stornierung von Bestellungen oder die vorstehend beschriebene Kündigung der Vereinbarung durch Pentair nicht als Verletzung der Pflichten gilt, die Pentair aus dieser Vereinbarung entstehen.

Eine Haftung von Pentair für hieraus entstehende Verluste, Kosten oder Ausgaben ist in einem solchen Fall daher ausgeschlossen.

XIII. Erfüllungsort und Gerichtsstand
Für alle sich aus den Geschäften ergebenden Rechte und Pflichten gilt für beide Teile Steinhagen (Westf.) als Erfüllungsort und Halle (Westf.) oder Bielefeld nach unserer Wahl als Gerichtsstand. Diese Lieferbedingungen bilden die Rechtsgrundlage des Liefervertrages. Der Besteller erkennt durch die Auftragserteilung diese als für sich rechtsverbindlich an und verzichtet gleichzeitig auf alle etwa seinem Auftragsformular vorgedruckten oder geschriebenen anderslautenden Bedingungen.

XIV. Salvatorische Klausel
Sollten einzelne Regelungen dieses Vertrages ganz oder teilweise rechtsunwirksam sein, wird dadurch die Rechtswirksamkeit der übrigen Regelungen nicht betroffen. Die unwirksame Regelung ist durch eine wirksame zu ersetzen, die dem Vertragszweck am nächsten kommt.

Jung Pumpen, Januar 2017